COMUNE DI NAPOLI
Sport Smart City Marianella
via emilio Scaglione n.172 - Napoli (NA)

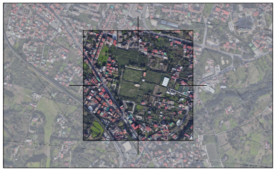

Oggetto:

Progetto preliminare in variante agli strumenti urbanistici ai sensi dell'art.1 comma 304 L. 147/2013 relativo all'insediamento di una "Cittadella sportiva" con annesse strutture commerciali compensative denominata "Sport Smart City Marianella".

Committente:

Sport Smart City
Marianella S.S.D.

Titolo Tavola:

Tavola N.02
Hotel

Progetto:

☒ Preliminare
☐ Definitivo
☐ Esecutivo

Studio:

Studio Tecnico Ing. Stefano Pisani
via Ercolano Salvi n.8 - Napoli (NA)
Tel.: 081 19173171 - 348 3307299
E-mail: infostudiopisani@gmail.com

Progettisti:

- Ing. Stefano Pisani
- Dott. in Arch. Francesco Granata

Timbro e Firma:

Spazio Amministrazione:

Hotel - Scala 1:200

Pianta Piano Terra - Arredo

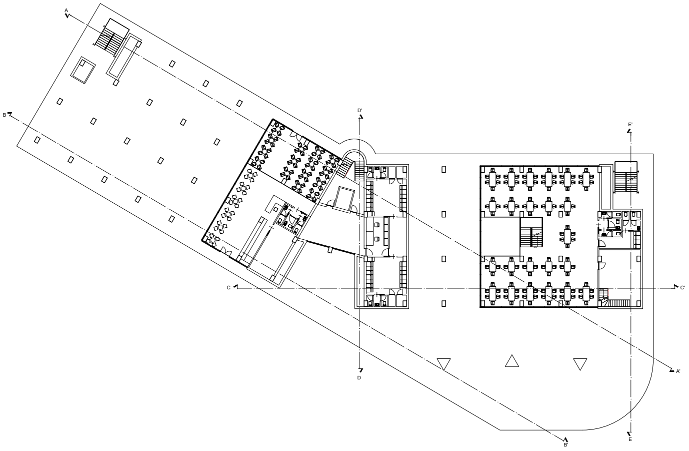
A
B
C
D'
D
E'
E
A'
B'
C'

Pianta Primo Piano - Arredo

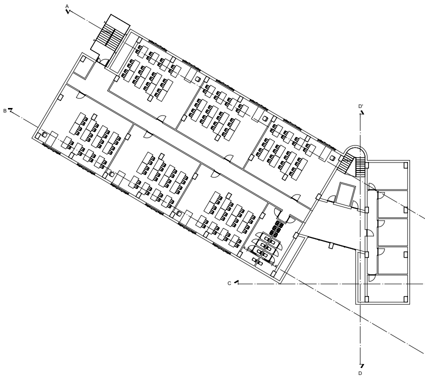

Pianta Piano Terra - Quote e Vani

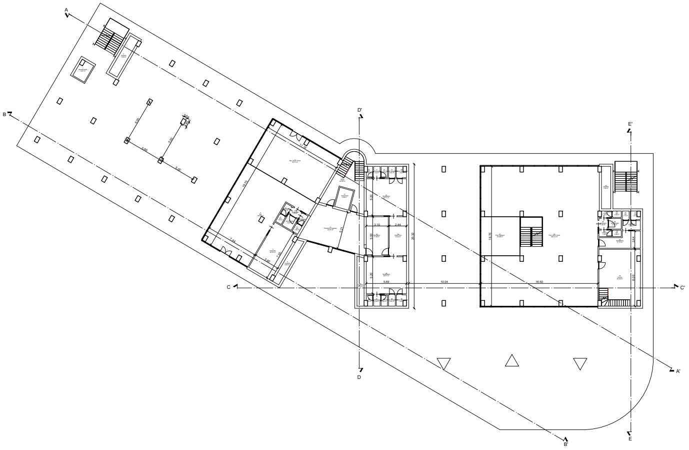
A
B
C
D'
D
E'
E
A'
B'
C'
10.04
16.50

Pianta Primo Piano - Quote e Vani

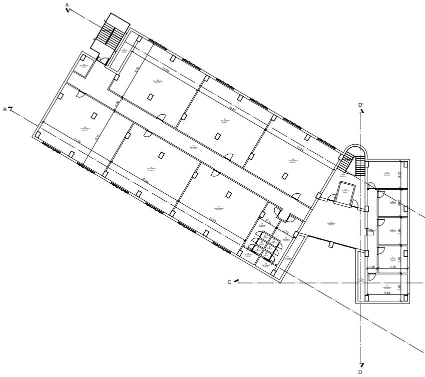

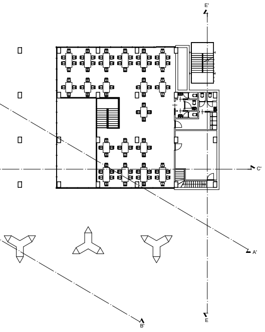

Pianta Secondo Piano - Arredo

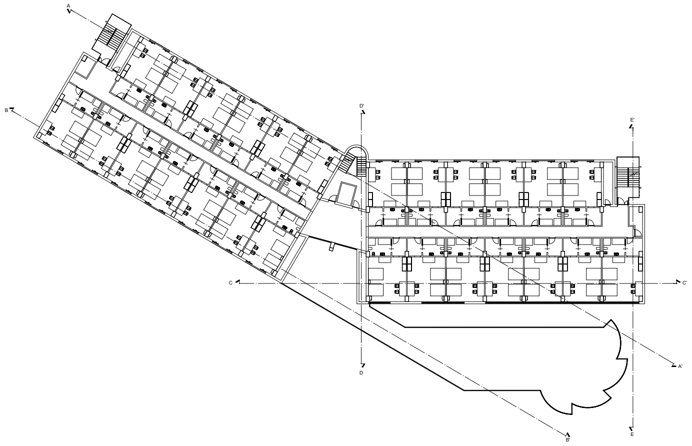
A
B
D'
E'
C
C'
A'
D
B'
E

Pianta Terzo Piano - Arredo

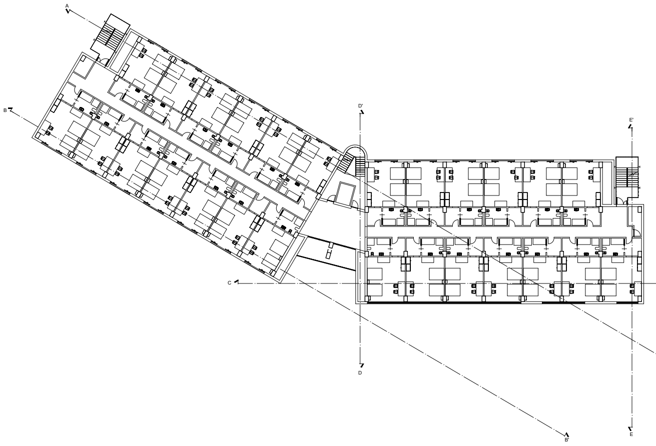

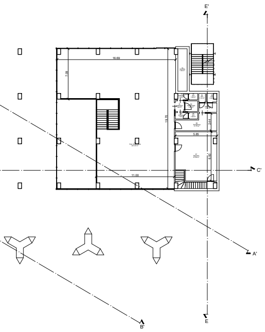

Pianta Secondo Piano - Quote e Vani

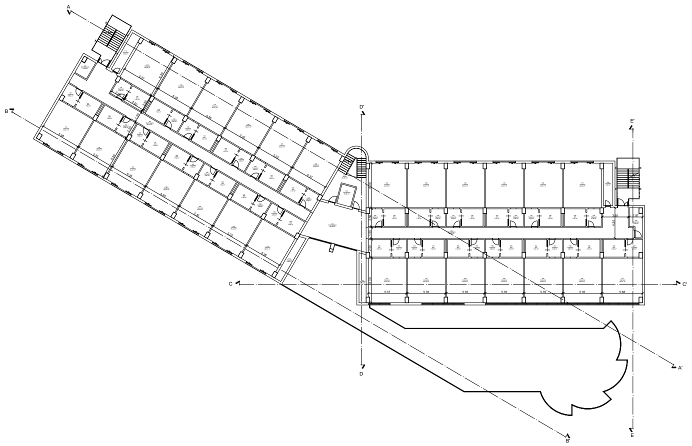
A
B
D'
E'
C
C'
A'
D
B'
E

Pianta Terzo Piano - Quote e Vani

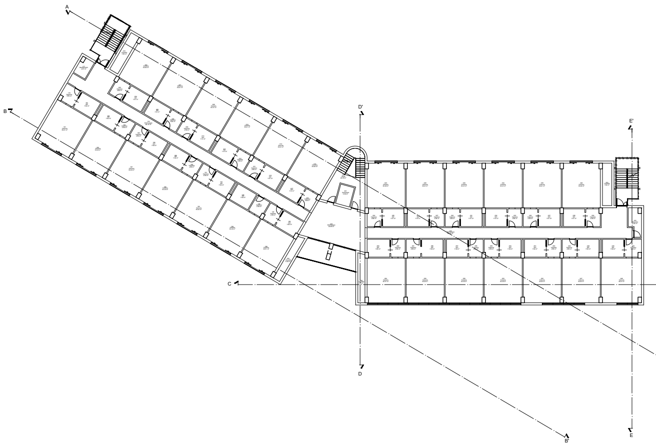

Pianta Quarto Piano - Arredo

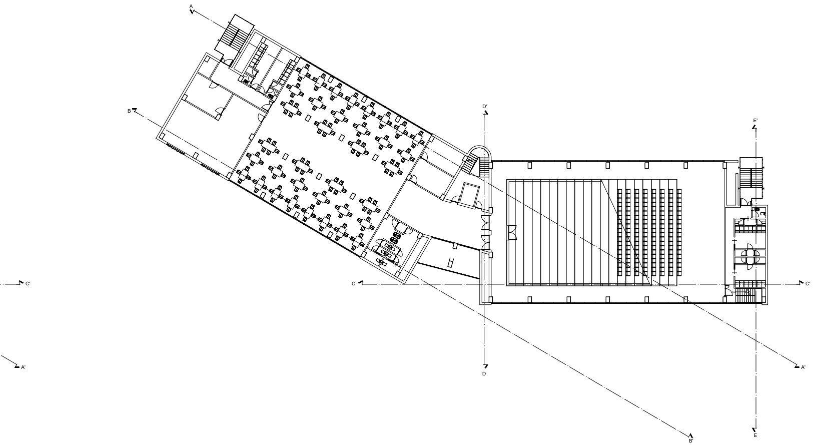
A
B
C
C'
D'
E'
C'
A'
D
B'
E
A'

Pianta Piano Copertura

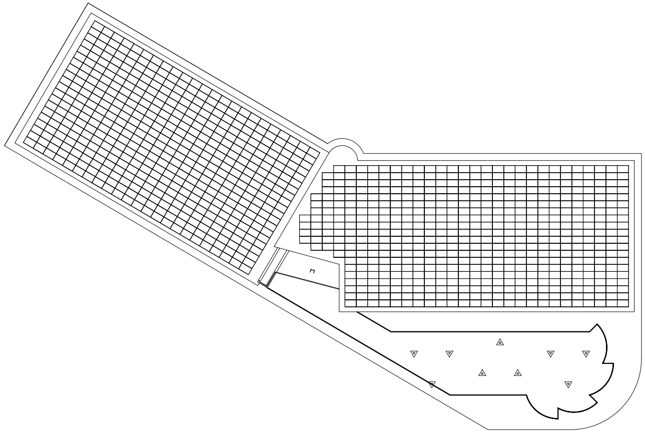

Pianta Quarto Piano - Quote e Vani

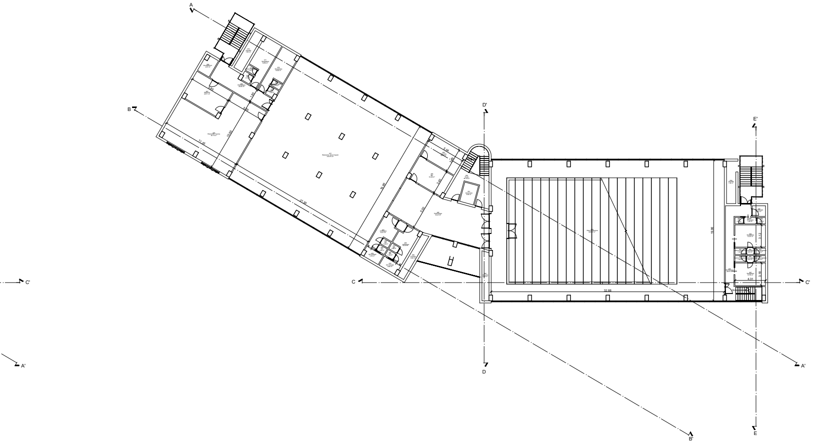
A
B
C
C'
D'
E'
C'
A'
D
B'
E
A'

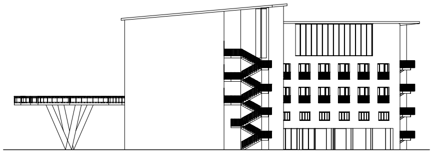

Prospetto Est

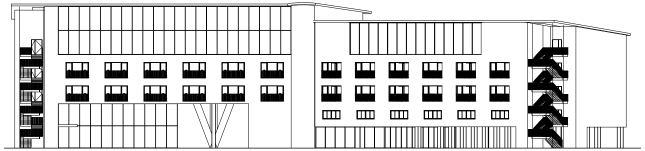

Prospetto Nord

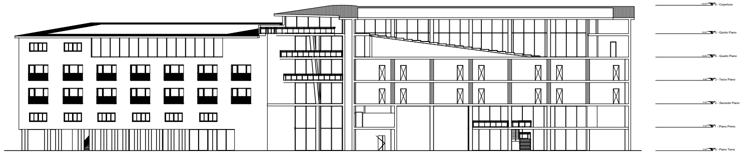
6 - Copertura
16.50 5 - Quinto Piano
13.20 4 - Quarto Piano
9.90 3 - Terzo Piano
6.60 2 - Secondo Piano
3.30 1 - Piano Primo
0.00 0 - Piano Terra

Sezione C-C'

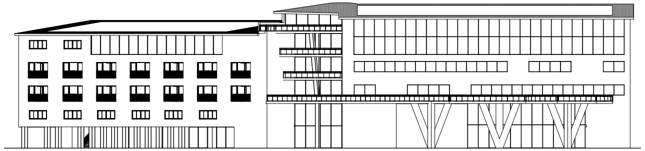

Prospetto Sud-Est

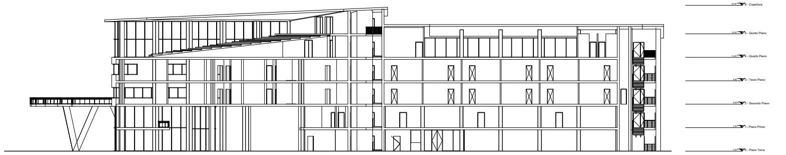
6 - Copertura
5 - Quinto Piano
4 - Quarto Piano
3 - Terzo Piano
2 - Secondo Piano
1 - Piano Primo
0 - Piano Terra

Sezione A-A'

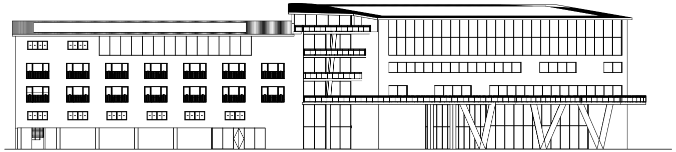

Prospetto Sud-Ovest

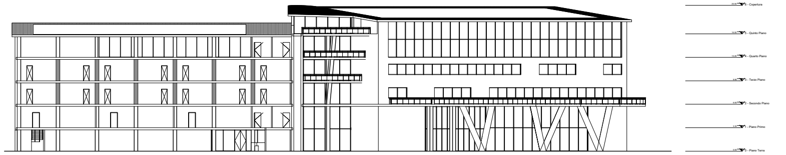
6 - Copertura
5 - Quinto Piano
4 - Quarto Piano
3 - Terzo Piano
2 - Secondo Piano
1 - Piano Primo
0 - Piano Terra

Sezione B-B'

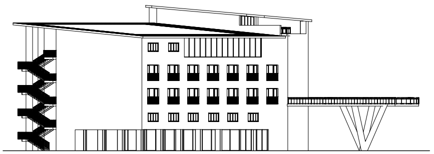

Sezione Sud-Ovest

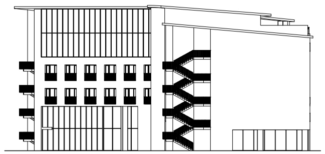

Prospetto Ovest

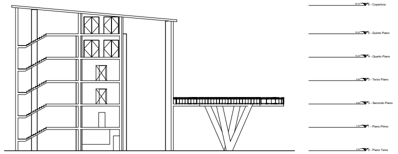
6 - Copertura
5 - Quinto Piano
4 - Quarto Piano
3 - Terzo Piano
2 - Secondo Piano
1 - Piano Primo
0 - Piano Terra

Sezione D-D'

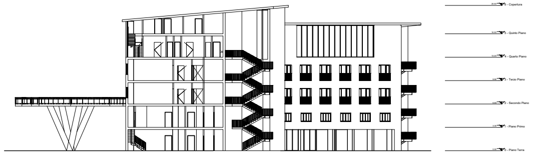
6 - Copertura
5 - Quinto Piano
4 - Quarto Piano
3 - Terzo Piano
2 - Secondo Piano
1 - Piano Primo
0 - Piano Terra

Sezione E-E'