Congregazione Missionaria dei Sacri Cuori

VALUTAZIONE PREVENTIVA DELLE PRESTAZIONI ACUSTICHE

Verifica con D.P.C.M. 05/12/1997

Relazione tecnica

OGGETTO: Richiesta P.d.C per interventi edilizi relativi alla realizzazione di un Centro poliambulatoriale, convenzionato con l'ASL
Via Dante, 107
80144 – Napoli

COMMITTENTE: Sig. Terracciano Angelo
Via Dante, 107
80144 - Napoli

Data 23/07/2024

Il Responsabile verifiche acustiche
(p.i. Paolo Di Costanzo)

p.i. Paolo Di Costanzo
[redacted]
Tel. [redacted]
[redacted]
Decreto Regionale 645/07
Elenco ENTECA 8855/18

Indice

DATI GENERALI

Edificio

Denominazione	**Congregazione Missionaria Dei Sacri Cuori**
Descrizione	**Richiesta P.d.C per interventi edilizi relativi alla realizzazione di un Centro poliambulatoriale, convenzionato con l'ASL**
Indirizzo	**Via Dante, 107**
CAP - Comune	**80144 - Napoli**

Committente

Nome Cognome	**Sig. Terracciano Angelo $Empty_COMCOGNOME$**
Codice Fiscale	**$Empty_COMCODFISC$**
P.IVA	**$Empty_COMPIVA$**
Indirizzo	**Via Dante, 107**
CAP - Comune	**80144 - Napoli**
Telefono	**$Empty_COMTELEFONO$**
Fax	**$Empty_COMFAX$**
E-mail	**$Empty_COMEMAIL$**
Ruolo	**Rappresentante Legale**
Ragione Sociale	**Congregazione Missionaria Dei Sacri Cuori**
Indirizzo	**Via Dante, 107**
CAP - Comune	**80144 - Napoli $Empty_RUOPROVINCIA$**
Telefono	**$Empty_RUOTELEFONO$**
Fax	**$Empty_RUOFAX$**
E-mail	**$Empty_RUOEMAIL$**
Codice Fiscale	**$Empty_RUOCODFISC$**
P.IVA	**$Empty_RUOPIVA$**

Tecnico

Nome Cognome	**Paolo Di Costanzo**
Qualifica	**Perito Industriale**
Ragione Sociale	**p.i. Paolo Di Costanzo**
Codice Fiscale	**$Empty_TECCODFISC$**
P.IVA	[redacted]
Indirizzo	[redacted]
CAP - Comune	[redacted]
Telefono	[redacted]
Fax	**$Empty_TECFAX$**
E-mail	[redacted]
Albo	**Ordine dei Periti Industriali di Napoli**
Provincia Iscrizione	**$Empty_TECAPV$**
Numero Iscrizione	[redacted]
Iscrizione Elenco Regionale Tecnici competenti	**Decreto Dirigenziale 645/07**
Elenco Nazionale Tecnici Competenti in Acustica	**8855/18**

PREMESSA

Scopo della presente relazione, redatta ai sensi della Legge 26 ottobre 1995 n. 447,"Legge quadro sull'inquinamento acustico",e del Decreto del Presidente del Consiglio dei Ministri 5 dicembre 1997, "Determinazione dei requisiti acustici passivi degli edifici", è la valutazione preventiva delle prestazioni acustiche passive degli edifici.

Si è proceduto alla determinazione preventiva degli indici di valutazione di cui il citato D.P.C.M. 5/12/1997 definisce i limiti, riportati nella Tabella 1, in funzione della destinazione d'uso dell'edificio:

Tabella 1 - Valori limite dei parametri DPCM 5/12/1997

	Parametri				
	R'_w (1) ≥	$D_{2m,nT,w}$ ≥	$L'_{n,w}$ ≤	L_{ASmax} ≤	L_{Aeq} ≤
Abitazioni (cat A)	50	40	63	35	35
Uffici (cat. B)	50	42	55	35	35
Alberghi (cat. C)	50	40	63	35	35
Ospedali, Cliniche (cat. D)	55	45	58	35	25
Scuole (cat. E)	50	48	58	35	25
Attività ricreative o di culto (cat. F)	50	42	55	35	35
Negozi (cat. G)	50	42	55	35	35

(1) Valori di R'_w riferiti a elementi di separazione tra due distinte unità immobiliari

Tutti i calcoli sono stati eseguiti in accordo alla normativa tecnica vigente.

NORMATIVA

LEGGE n. 447, 26.10.95 - Legge quadro sull'inquinamento acustico.

DPCM 5.12.97 - Determinazione dei requisiti acustici passivi degli edifici.

Decreto Ministeriale 23.06.2022 - Criteri ambientali minimi per l'affidamento del servizio di progettazione di interventi edilizi, per l'affidamento dei lavori per interventi edilizi e per l'affidamento congiunto di progettazione e lavori per interventi edilizi.

UNI EN 12354-1 - Valutazioni delle prestazioni acustiche di edifici a partire dalle prestazioni di prodotti. Isolamento dal rumore per via aerea tra ambienti.

UNI EN 12354-2 - Valutazioni delle prestazioni acustiche di edifici a partire dalle prestazioni di prodotti. Isolamento acustico al calpestio tra ambienti.

UNI EN 12354-3 - Valutazioni delle prestazioni acustiche di edifici a partire dalle prestazioni di prodotti. Isolamento acustico contro il rumore proveniente dall'esterno per via aerea.

UNI EN 12354-6 - Valutazioni delle prestazioni acustiche di edifici a partire dalle prestazioni di prodotti - Parte 6: Assorbimento acustico in ambienti chiusi.

UNI 11175-1 - Linee guida per la previsione delle prestazioni acustiche degli edifici - Parte 1: Applicazione delle norme tecniche alla tipologia costruttiva nazionale.

UNI 11175-2 - Linee guida per la previsione delle prestazioni acustiche degli edifici - Parte 2: dati di ingresso per il modello di calcolo.

UNI EN ISO 717–1 - Isolamento acustico per via aerea.

UNI EN ISO 717–2 - Isolamento del rumore di calpestio.

UNI 11173 - Finestre, porte e facciate continue - Criteri di scelta in base alla permeabilità all'aria, tenuta all'acqua, resistenza al vento, trasmittanza termica ed isolamento acustico.

Circolare del Ministero dei Lavori Pubblici n° 3150, 22.05.1967 - Limiti per il tempo di riverberazione con riferimento all'edilizia scolastica.

Decreto Ministeriale 18.12.75 - Norme tecniche aggiornate relative all'edilizia scolastica, ivi compresi gli indici di funzionalità didattica, edilizia ed urbanistica, da osservarsi nella esecuzione di opere di edilizia scolastica.

UNI 11532 - Acustica in edilizia. Caratteristiche acustiche interne di ambienti confinati.

LEGGE n. 88, 07.07.09 - Disposizioni per l'adempimento di obblighi derivanti dall'appartenenza dell'Italia alle Comunità europee - Legge comunitaria 2008.

UNI 11367 - Classificazione acustica delle unità immobiliari. Procedura di valutazione e verifica in opera.

UNI EN ISO 16283-1 - Misure in opera dell'isolamento acustico in edifici e di elementi di edificio - Parte 1: Isolamento acustico per via aerea.

UNI EN ISO 16283-2 - Misure in opera dell'isolamento acustico in edifici e di elementi di edificio - Parte 2: Isolamento dal rumore da calpestio.

UNI EN ISO 16283-3 - Misure in opera dell'isolamento acustico in edifici e di elementi di edificio - Parte 3: Isolamento acustico di facciata.

UNI EN ISO 18233 - Applicazione di nuovi metodi di misurazione per l'acustica negli edifici e ambienti interni.

UNI EN ISO 15186-2 - Misurazione mediante intensità sonora dell'isolamento acustico in edifici e di elementi di edificio - Misurazioni in opera.

UNI EN ISO 10052 - Misurazioni in opera dell'isolamento acustico per via aerea, del rumore da calpestio e della rumorosità degli impianti. Metodo di controllo.

UNI EN ISO 16032 - Misurazione del livello di press. sonora di impianti tecnici in edifici. Metodo tecnico progettuale.

UNI EN ISO 3382-1 - Misurazione dei parametri acustici degli ambienti. Sale da spettacolo.

UNI EN ISO 3382-2 - Misurazione dei parametri acustici degli ambienti. Tempo di riverberazione negli ambienti ordinari.

UNI EN ISO 3382-3 - Misurazione dei parametri acustici degli ambienti. Open space.

UNI 11296 - Linee guida per la progettazione, la selezione, l'installazione e il collaudo dei sistemi per la mitigazione ai ricettori del rumore originato da infrastrutture di trasporto.

UNI 8199 - Collaudo acustico degli impianti di climatizzazione e ventilazione. Linee guida contrattuali e modalità di misurazione.

UNI 8290-1 + A122 - Edilizia residenziale. Sistema tecnologico, classificazione e terminologia.

UNI 8369-1 - Edilizia - Chiusure verticali, classificazione e terminologia.

UNI 8369-2 - Edilizia - Pareti perimetrali verticali, classificazione e terminologia.

ISO 15186-2 - Acoustics - Measurement of sound insulation in buildings and of building elements using sound intensity.

CEI EN 60268-16 - Apparecchiature per sistemi elettroacustici.

ELENCO RISULTATI DPCM

	Ambiente	Calcolo	Risultato	Limite	
Piano Terra					
	Piano Terra-PT_ Accettazione	Primo Piano-P1_ Laboratorio » Piano Terra-PT_ Accettazione	R'w = 61.2 dB	≥ 50 dB	✓
	Piano Terra-PT_ Accettazione	Primo Piano-P1_ Settore specialistico » Piano Terra-PT_ Accettazione	R'w = 58.5 dB	≥ 50 dB	✓
	Piano Terra-PT_ Direzione laboratorio analisi	Primo Piano-P1_ Settore specialistico » Piano Terra-PT_ Direzione laboratorio analisi	R'w = 57.3 dB	≥ 50 dB	✓
	Piano Terra-PT_ Prelievi	Primo Piano-P1_ Settore specialistico » Piano Terra-PT_ Prelievi	R'w = 60.3 dB	≥ 50 dB	✓
	Piano Terra-PT_Sala RM	Primo Piano-P1_ Refetazione/Amministrazione » Piano Terra-PT_Sala RM	R'w = 59.2 dB	≥ 50 dB	✓
	Piano Terra-PT_Sala RM	Primo Piano-P1_ Corridoio » Piano Terra-PT_Sala RM	R'w = 52.2 dB	≥ 50 dB	✓
	Piano Terra-PT_Comandi RM	Primo Piano-P1_ Corridoio » Piano Terra-PT_Comandi RM	R'w = 58.7 dB	≥ 50 dB	✓
	Piano Terra-PT_Attesa	Primo Piano-P1_ Corridoio » Piano Terra-PT_Attesa	R'w = 55.9 dB	≥ 50 dB	✓
	Piano Terra-PT_Attesa	Primo Piano-P1_ Spogliatoio/relax » Piano Terra-PT_Attesa	R'w = 56.7 dB	≥ 50 dB	✓
	Piano Terra-PT_Attesa	Primo Piano-P1_ Direzione » Piano Terra-PT_Attesa	R'w = 53.0 dB	≥ 50 dB	✓
	Piano Terra-PT_Attesa	Primo Piano-P1_ Loc.Server » Piano Terra-PT_Attesa	R'w = 57.5 dB	≥ 50 dB	✓
	Piano Terra-PT_Attesa	Primo Piano-P1_ Attesa » Piano Terra-PT_Attesa	R'w = 56.7 dB	≥ 50 dB	✓
	Piano Terra-PT_ Emergenza	Primo Piano-P1_ Direzione » Piano Terra-PT_ Emergenza	R'w = 58.5 dB	≥ 50 dB	✓
	Piano Terra-PT_ Ufficio	Primo Piano-P1_ Direzione » Piano Terra-PT_ Ufficio	R'w = 56.4 dB	≥ 50 dB	✓
	Piano Terra-PT_ Ufficio	Primo Piano-P1_ Attesa » Piano Terra-PT_ Ufficio	R'w = 58.6 dB	≥ 50 dB	✓
	Piano Terra-PT_ Sala TAC	Primo Piano-P1_ Settore specialistico » Piano Terra-PT_ Sala TAC	R'w = 58.9 dB	≥ 50 dB	✓
	Piano Terra-PT_ Sala ECO	Primo Piano-P1_ Medicina di laboratorio » Piano Terra-PT_ Sala ECO	R'w = 57.6 dB	≥ 50 dB	✓
	Piano Terra-PT_ Sala Radiologia	Primo Piano-P1_ Attesa » Piano Terra-PT_ Sala Radiologia	R'w = 61.4 dB	≥ 50 dB	✓
	Piano Terra-PT_ Comandi area tecnica	Primo Piano-P1_ Attesa » Piano Terra-PT_ Comandi area tecnica	R'w = 57.5 dB	≥ 50 dB	✓
	Piano Terra-PT_ Attesa/Accettazione	Primo Piano-P1_ Settore specialistico » Piano Terra-PT_ Attesa/Accettazione	R'w = 55.0 dB	≥ 50 dB	✓
	Piano Terra-PT_ Attesa/Accettazione	Primo Piano-P1_ Medicina di laboratorio » Piano Terra-PT_ Attesa/Accettazione	R'w = 59.3 dB	≥ 50 dB	✓
	Piano Terra-PT_ Attesa/Accettazione	Primo Piano-P1_ Attesa » Piano Terra-PT_ Attesa/Accettazione	R'w = 59.2 dB	≥ 50 dB	✓
	Piano Terra-PT_ Attesa/Accettazione	Primo Piano-P1_ Studio medico » Piano Terra-PT_ Attesa/Accettazione	R'w = 57.2 dB	≥ 50 dB	✓
	Piano Terra-PT_ Attesa/Accettazione	Primo Piano-P1_ Studio medico » Piano Terra-PT_ Attesa/Accettazione	R'w = 54.2 dB	≥ 50 dB	✓
	Piano Terra-PT_ Attesa/Accettazione	Primo Piano-P1_ Ambulatorio medico » Piano Terra-PT_	R'w = 54.1 dB	≥ 50 dB	✓

		Attesa/Accettazione			
	Piano Terra-PT_ Area Refertazione	Primo Piano-P1_ Studio medico » Piano Terra-PT_ Area Refertazione	R'w = 57.8 dB	≥ 50 dB	✓
	Piano Terra-PT_ sala Radiologia	Primo Piano-P1_ Ambulatorio medico » Piano Terra-PT_ sala Radiologia	R'w = 58.4 dB	≥ 50 dB	✓
	Piano Terra-PT_ Attesa/Accettazione Riabilitazione	Primo Piano-P1_ WC » Piano Terra-PT_ Attesa/Accettazione Riabilitazione	R'w = 55.9 dB	≥ 50 dB	✓
	Piano Terra-PT_ Attesa/Accettazione Riabilitazione	Primo Piano-P1_ Attesa » Piano Terra-PT_ Attesa/Accettazione Riabilitazione	R'w = 58.9 dB	≥ 50 dB	✓
	Piano Terra-PT_ Attesa/Accettazione Riabilitazione	Primo Piano-P1_ Spogliatoio » Piano Terra-PT_ Attesa/Accettazione Riabilitazione	R'w = 57.6 dB	≥ 50 dB	✓
	Piano Terra-PT_ Palestra neuromotoria	Primo Piano-P1_ WC » Piano Terra-PT_ Palestra neuromotoria	R'w = 56.7 dB	≥ 50 dB	✓
	Piano Terra-PT_ Palestra neuromotoria	Primo Piano-P1_ WC » Piano Terra-PT_ Palestra neuromotoria	R'w = 54.4 dB	≥ 50 dB	✓
	Piano Terra-PT_ Palestra neuromotoria	Primo Piano-P1_ Attesa » Piano Terra-PT_ Palestra neuromotoria	R'w = 56.9 dB	≥ 50 dB	✓
	Piano Terra-PT_ Palestra neuromotoria	Primo Piano-P1_ Psicoterapia » Piano Terra-PT_ Palestra neuromotoria	R'w = 57.5 dB	≥ 50 dB	✓
	Piano Terra-PT_ Palestra neuromotoria	Primo Piano-P1_ Psicoterapia » Piano Terra-PT_ Palestra neuromotoria	R'w = 57.4 dB	≥ 50 dB	✓
	Piano Terra-PT_ Palestra neuromotoria	Primo Piano-P1_ Psicomotrocità » Piano Terra-PT_ Palestra neuromotoria	R'w = 57.7 dB	≥ 50 dB	✓
	Piano Terra-PT_ Palestra neuromotoria	Primo Piano-P1_ Psicomotrocità » Piano Terra-PT_ Palestra neuromotoria	R'w = 57.6 dB	≥ 50 dB	✓
	Piano Terra-PT_ Palestra/semiconvitto	Primo Piano-P1_ WC » Piano Terra-PT_ Palestra/semiconvitto	R'w = 53.3 dB	≥ 50 dB	✓
	Piano Terra-PT_ Palestra/semiconvitto	Primo Piano-P1_ WC » Piano Terra-PT_ Palestra/semiconvitto	R'w = 53.3 dB	≥ 50 dB	✓
	Piano Terra-PT_ Palestra/semiconvitto	Primo Piano-P1_ Attesa » Piano Terra-PT_ Palestra/semiconvitto	R'w = 56.8 dB	≥ 50 dB	✓
	Piano Terra-PT_ Palestra/semiconvitto	Primo Piano-P1_ Psicomotrocità » Piano Terra-PT_ Palestra/semiconvitto	R'w = 56.1 dB	≥ 50 dB	✓
	Piano Terra-PT_ Palestra/semiconvitto	Primo Piano-P1_ Psicomotrocità » Piano Terra-PT_ Palestra/semiconvitto	R'w = 56.1 dB	≥ 50 dB	✓
	Piano Terra-PT_ Palestra/semiconvitto	Primo Piano-P1_ Psicomotrocità » Piano Terra-PT_ Palestra/semiconvitto	R'w = 56.9 dB	≥ 50 dB	✓
	Piano Terra-PT_ Palestra/semiconvitto	Primo Piano-P1_ Psicomotrocità » Piano Terra-PT_ Palestra/semiconvitto	R'w = 56.9 dB	≥ 50 dB	✓
	Piano Terra-PT_ Palestra/semiconvitto	Primo Piano-P1_ Logopedia » Piano Terra-PT_ Palestra/semiconvitto	R'w = 57.9 dB	≥ 50 dB	✓
	Piano Terra-PT_ Palestra/semiconvitto	Primo Piano-P1_ Logopedia » Piano Terra-PT_ Palestra/semiconvitto	R'w = 58.1 dB	≥ 50 dB	✓
	Piano Terra-PT_ BOX Palestra neuromotoria	Primo Piano-P1_ WC » Piano Terra-PT_ BOX Palestra neuromotoria	R'w = 54.7 dB	≥ 50 dB	✓
	Piano Terra-PT_ BOX Palestra neuromotoria	Primo Piano-P1_ Psicoterapia » Piano Terra-PT_ BOX Palestra neuromotoria	R'w = 55.1 dB	≥ 50 dB	✓
	Piano Terra-PT_ Prelievi	Piano Terra-Vano Scala » Piano Terra-PT_ Prelievi	R'w = 64.5 dB	≥ 50 dB	✓
	Piano Terra-PT_ Attesa/Accettazione	Piano Terra-Vano Scala » Piano Terra-PT_ Attesa/Accettazione	R'w = 61.7 dB	≥ 50 dB	✓
	Piano Terra-PT_ sala Radiologia	Piano Terra-Vano Scala » Piano	R'w = 51.2 dB	≥ 50 dB	✓

		Terra-PT_ sala Radiologia			
	Piano Terra-PT_ Palestra/semiconvitto	Piano Terra-Vano Scala » Piano Terra-PT_ Palestra/semiconvitto	R'w = 57.3 dB	≥ 50 dB	✓
	Piano Terra-PT_ Accettazione	Primo Piano-P1_ Laboratorio » Piano Terra-PT_ Accettazione	L'n,w = 38.5 dB	≤ 55 dB	✓
	Piano Terra-PT_ Accettazione	Primo Piano-P1_ Settore specialistico » Piano Terra-PT_ Accettazione	L'n,w = 39.7 dB	≤ 55 dB	✓
	Piano Terra-PT_ Direzione laboratorio analisi	Primo Piano-P1_ Settore specialistico » Piano Terra-PT_ Direzione laboratorio analisi	L'n,w = 39.5 dB	≤ 55 dB	✓
	Piano Terra-PT_ Prelievi	Primo Piano-P1_ Settore specialistico » Piano Terra-PT_ Prelievi	L'n,w = 38.5 dB	≤ 55 dB	✓
	Piano Terra-PT_Sala RM	Primo Piano-P1_ Refetazione/Amministrazione » Piano Terra-PT_Sala RM	L'n,w = 39.9 dB	≤ 55 dB	✓
	Piano Terra-PT_Sala RM	Primo Piano-P1_ Corridoio » Piano Terra-PT_Sala RM	L'n,w = 48.2 dB	≤ 55 dB	✓
	Piano Terra-PT_Comandi RM	Primo Piano-P1_ Corridoio » Piano Terra-PT_Comandi RM	L'n,w = 39.7 dB	≤ 55 dB	✓
	Piano Terra-PT_Attesa	Primo Piano-P1_ Corridoio » Piano Terra-PT_Attesa	L'n,w = 41.2 dB	≤ 55 dB	✓
	Piano Terra-PT_Attesa	Primo Piano-P1_ Spogliatoio/relax » Piano Terra-PT_Attesa	L'n,w = 43.2 dB	≤ 55 dB	✓
	Piano Terra-PT_Attesa	Primo Piano-P1_ Direzione » Piano Terra-PT_Attesa	L'n,w = 47.6 dB	≤ 55 dB	✓
	Piano Terra-PT_Attesa	Primo Piano-P1_ Loc.Server » Piano Terra-PT_Attesa	L'n,w = 41.8 dB	≤ 55 dB	✓
	Piano Terra-PT_Attesa	Primo Piano-P1_ Attesa » Piano Terra-PT_Attesa	L'n,w = 41.9 dB	≤ 55 dB	✓
	Piano Terra-PT_ Emergenza	Primo Piano-P1_ Direzione » Piano Terra-PT_ Emergenza	L'n,w = 39.4 dB	≤ 55 dB	✓
	Piano Terra-PT_ Ufficio	Primo Piano-P1_ Direzione » Piano Terra-PT_ Ufficio	L'n,w = 42.7 dB	≤ 55 dB	✓
	Piano Terra-PT_ Ufficio	Primo Piano-P1_ Attesa » Piano Terra-PT_ Ufficio	L'n,w = 41.6 dB	≤ 55 dB	✓
	Piano Terra-PT_ Sala TAC	Primo Piano-P1_ Settore specialistico » Piano Terra-PT_ Sala TAC	L'n,w = 39.0 dB	≤ 55 dB	✓
	Piano Terra-PT_ Sala ECO	Primo Piano-P1_ Medicina di laboratorio » Piano Terra-PT_ Sala ECO	L'n,w = 39.6 dB	≤ 55 dB	✓
	Piano Terra-PT_ Sala Radiologia	Primo Piano-P1_ Attesa » Piano Terra-PT_ Sala Radiologia	L'n,w = 39.2 dB	≤ 55 dB	✓
	Piano Terra-PT_ Comandi area tecnica	Primo Piano-P1_ Attesa » Piano Terra-PT_ Comandi area tecnica	L'n,w = 40.8 dB	≤ 55 dB	✓
	Piano Terra-PT_ Attesa/Accettazione	Primo Piano-P1_ Settore specialistico » Piano Terra-PT_ Attesa/Accettazione	L'n,w = 41.6 dB	≤ 55 dB	✓
	Piano Terra-PT_ Attesa/Accettazione	Primo Piano-P1_ Medicina di laboratorio » Piano Terra-PT_ Attesa/Accettazione	L'n,w = 39.2 dB	≤ 55 dB	✓
	Piano Terra-PT_ Attesa/Accettazione	Primo Piano-P1_ Attesa » Piano Terra-PT_ Attesa/Accettazione	L'n,w = 40.7 dB	≤ 55 dB	✓
	Piano Terra-PT_ Attesa/Accettazione	Primo Piano-P1_ Studio medico » Piano Terra-PT_ Attesa/Accettazione	L'n,w = 42.3 dB	≤ 55 dB	✓
	Piano Terra-PT_ Attesa/Accettazione	Primo Piano-P1_ Studio medico » Piano Terra-PT_ Attesa/Accettazione	L'n,w = 45.5 dB	≤ 55 dB	✓
	Piano Terra-PT_ Attesa/Accettazione	Primo Piano-P1_ Ambulatorio medico » Piano Terra-PT_ Attesa/Accettazione	L'n,w = 44.8 dB	≤ 55 dB	✓
	Piano Terra-PT_ Area Refertazione	Primo Piano-P1_ Studio medico »	L'n,w = 39.6 dB	≤ 55 dB	✓

		Piano Terra-PT_ Area Refertazione			
	Piano Terra-PT_ sala Radiologia	Primo Piano-P1_ Ambulatorio medico » Piano Terra-PT_ sala Radiologia	L'n,w = 39.1 dB	≤ 55 dB	✓
	Piano Terra-PT_ Attesa/Accettazione Riabilitazione	Primo Piano-P1_ WC » Piano Terra-PT_ Attesa/Accettazione Riabilitazione	L'n,w = 43.3 dB	≤ 55 dB	✓
	Piano Terra-PT_ Attesa/Accettazione Riabilitazione	Primo Piano-P1_ Attesa » Piano Terra-PT_ Attesa/Accettazione Riabilitazione	L'n,w = 41.3 dB	≤ 55 dB	✓
	Piano Terra-PT_ Attesa/Accettazione Riabilitazione	Primo Piano-P1_ Spogliatoio » Piano Terra-PT_ Attesa/Accettazione Riabilitazione	L'n,w = 40.8 dB	≤ 55 dB	✓
	Piano Terra-PT_ Palestra neuromotoria	Primo Piano-P1_ WC » Piano Terra-PT_ Palestra neuromotoria	L'n,w = 42.4 dB	≤ 55 dB	✓
	Piano Terra-PT_ Palestra neuromotoria	Primo Piano-P1_ WC » Piano Terra-PT_ Palestra neuromotoria	L'n,w = 42.5 dB	≤ 55 dB	✓
	Piano Terra-PT_ Palestra neuromotoria	Primo Piano-P1_ Attesa » Piano Terra-PT_ Palestra neuromotoria	L'n,w = 43.8 dB	≤ 55 dB	✓
	Piano Terra-PT_ Palestra neuromotoria	Primo Piano-P1_ Psicoterapia » Piano Terra-PT_ Palestra neuromotoria	L'n,w = 42.1 dB	≤ 55 dB	✓
	Piano Terra-PT_ Palestra neuromotoria	Primo Piano-P1_ Psicoterapia » Piano Terra-PT_ Palestra neuromotoria	L'n,w = 41.6 dB	≤ 55 dB	✓
	Piano Terra-PT_ Palestra neuromotoria	Primo Piano-P1_ Psicomotrocità » Piano Terra-PT_ Palestra neuromotoria	L'n,w = 41.8 dB	≤ 55 dB	✓
	Piano Terra-PT_ Palestra neuromotoria	Primo Piano-P1_ Psicomotrocità » Piano Terra-PT_ Palestra neuromotoria	L'n,w = 41.8 dB	≤ 55 dB	✓
	Piano Terra-PT_ Palestra/semiconvitto	Primo Piano-P1_ WC » Piano Terra-PT_ Palestra/semiconvitto	L'n,w = 43.2 dB	≤ 55 dB	✓
	Piano Terra-PT_ Palestra/semiconvitto	Primo Piano-P1_ WC » Piano Terra-PT_ Palestra/semiconvitto	L'n,w = 43.2 dB	≤ 55 dB	✓
	Piano Terra-PT_ Palestra/semiconvitto	Primo Piano-P1_ Attesa » Piano Terra-PT_ Palestra/semiconvitto	L'n,w = 44.0 dB	≤ 55 dB	✓
	Piano Terra-PT_ Palestra/semiconvitto	Primo Piano-P1_ Psicomotrocità » Piano Terra-PT_ Palestra/semiconvitto	L'n,w = 43.2 dB	≤ 55 dB	✓
	Piano Terra-PT_ Palestra/semiconvitto	Primo Piano-P1_ Psicomotrocità » Piano Terra-PT_ Palestra/semiconvitto	L'n,w = 43.2 dB	≤ 55 dB	✓
	Piano Terra-PT_ Palestra/semiconvitto	Primo Piano-P1_ Psicomotrocità » Piano Terra-PT_ Palestra/semiconvitto	L'n,w = 41.1 dB	≤ 55 dB	✓
	Piano Terra-PT_ Palestra/semiconvitto	Primo Piano-P1_ Psicomotrocità » Piano Terra-PT_ Palestra/semiconvitto	L'n,w = 41.2 dB	≤ 55 dB	✓
	Piano Terra-PT_ Palestra/semiconvitto	Primo Piano-P1_ Logopedia » Piano Terra-PT_ Palestra/semiconvitto	L'n,w = 41.2 dB	≤ 55 dB	✓
	Piano Terra-PT_ Palestra/semiconvitto	Primo Piano-P1_ Logopedia » Piano Terra-PT_ Palestra/semiconvitto	L'n,w = 41.2 dB	≤ 55 dB	✓
	Piano Terra-PT_ BOX Palestra neuromotoria	Primo Piano-P1_ WC » Piano Terra-PT_ BOX Palestra neuromotoria	L'n,w = 41.5 dB	≤ 55 dB	✓
	Piano Terra-PT_ BOX Palestra neuromotoria	Primo Piano-P1_ Psicoterapia » Piano Terra-PT_ BOX Palestra neuromotoria	L'n,w = 41.5 dB	≤ 55 dB	✓
	Piano Terra-PT_Direzione	Piano Terra-PT_Direzione	D2m,nT,w = 48.0 dB	≥ 42 dB	✓
	Piano Terra-PT_Mensa	Piano Terra-PT_Mensa	D2m,nT,w = 51.6 dB	≥ 42 dB	✓
	Piano Terra-PT_Laboratorio	Piano Terra-PT_Laboratorio	D2m,nT,w = 47.5 dB	≥ 42 dB	✓
	Piano Terra-PT_ Accettazione	Piano Terra-PT_ Accettazione	D2m,nT,w = 49.3 dB	≥ 42 dB	✓
	Piano Terra-PT_ Direzione laboratorio analisi	Piano Terra-PT_ Direzione laboratorio analisi	D2m,nT,w = 46.0 dB	≥ 42 dB	✓

	Piano Terra-PT_ Prelievi	Piano Terra-PT_ Prelievi	D2m,nT,w = 50.3 dB	≥ 42 dB	✓
	Piano Terra-PT_Sala RM	Piano Terra-PT_Sala RM	D2m,nT,w = 48.7 dB	≥ 42 dB	✓
	Piano Terra-PT_Attesa	Piano Terra-PT_Attesa	D2m,nT,w = 48.3 dB	≥ 42 dB	✓
	Piano Terra-PT_ Sala TAC	Piano Terra-PT_ Sala TAC	D2m,nT,w = 46.1 dB	≥ 42 dB	✓
	Piano Terra-PT_ Sala ECO	Piano Terra-PT_ Sala ECO	D2m,nT,w = 46.8 dB	≥ 42 dB	✓
	Piano Terra-PT_ Sala Radiologia	Piano Terra-PT_ Sala Radiologia	D2m,nT,w = 58.5 dB	≥ 42 dB	✓
	Piano Terra-PT_ Attesa/Accettazione	Piano Terra-PT_ Attesa/Accettazione	D2m,nT,w = 51.9 dB	≥ 42 dB	✓
	Piano Terra-PT_ Area Refertazione	Piano Terra-PT_ Area Refertazione	D2m,nT,w = 45.7 dB	≥ 42 dB	✓
	Piano Terra-PT_ sala Radiologia	Piano Terra-PT_ sala Radiologia	D2m,nT,w = 51.5 dB	≥ 42 dB	✓
	Piano Terra-PT_ Attesa/Accettazione Riabilitazione	Piano Terra-PT_ Attesa/Accettazione Riabilitazione	D2m,nT,w = 49.6 dB	≥ 42 dB	✓
	Piano Terra-PT_ Palestra neuromotoria	Piano Terra-PT_ Palestra neuromotoria	D2m,nT,w = 53.3 dB	≥ 42 dB	✓
	Piano Terra-PT_ Palestra/semiconvitto	Piano Terra-PT_ Palestra/semiconvitto	D2m,nT,w = 51.9 dB	≥ 42 dB	✓
	Piano Terra-PT_ BOX Palestra neuromotoria	Piano Terra-PT_ BOX Palestra neuromotoria	D2m,nT,w = 58.8 dB	≥ 42 dB	✓
Primo Piano					
	Primo Piano-P1_ Laboratorio	Piano Terra-PT_ Accettazione » Primo Piano-P1_ Laboratorio	R'w = 61.2 dB	≥ 50 dB	✓
	Primo Piano-P1_ Laboratorio	Secondo Piano-P2_ Attesa/Corridoio » Primo Piano-P1_ Laboratorio	R'w = 56.8 dB	≥ 50 dB	✓
	Primo Piano-P1_ Laboratorio	Secondo Piano-P2_ Box Terapia strumentale » Primo Piano-P1_ Laboratorio	R'w = 59.2 dB	≥ 50 dB	✓
	Primo Piano-P1_ Laboratorio	Secondo Piano-P2_ Spogliatoi » Primo Piano-P1_ Laboratorio	R'w = 57.0 dB	≥ 50 dB	✓
	Primo Piano-P1_ Laboratorio	Secondo Piano-P2_ Box Tecarterapia » Primo Piano-P1_ Laboratorio	R'w = 57.6 dB	≥ 50 dB	✓
	Primo Piano-P1_ Laboratorio	Secondo Piano-P2_ Palestra » Primo Piano-P1_ Laboratorio	R'w = 59.5 dB	≥ 50 dB	✓
	Primo Piano-P1_ Settore specialistico	Piano Terra-PT_ Accettazione » Primo Piano-P1_ Settore specialistico	R'w = 58.5 dB	≥ 50 dB	✓
	Primo Piano-P1_ Settore specialistico	Piano Terra-PT_ Spogliatoio/Servizi » Primo Piano-P1_ Settore specialistico	R'w = 59.5 dB	≥ 50 dB	✓
	Primo Piano-P1_ Settore specialistico	Piano Terra-PT_ Direzione laboratorio analisi » Primo Piano-P1_ Settore specialistico	R'w = 57.3 dB	≥ 50 dB	✓
	Primo Piano-P1_ Settore specialistico	Secondo Piano-P2_ Attesa/Corridoio » Primo Piano-P1_ Settore specialistico	R'w = 58.4 dB	≥ 50 dB	✓
	Primo Piano-P1_ Settore specialistico	Secondo Piano-P2_ Palestra » Primo Piano-P1_ Settore specialistico	R'w = 59.8 dB	≥ 50 dB	✓
	Primo Piano-P1_ Settore specialistico	Piano Terra-PT_ Prelievi » Primo Piano-P1_ Settore specialistico	R'w = 60.3 dB	≥ 50 dB	✓
	Primo Piano-P1_ Settore specialistico	Secondo Piano-P2_ Attesa/Corridoio » Primo Piano-P1_ Settore specialistico	R'w = 60.2 dB	≥ 50 dB	✓
	Primo Piano-P1_ Settore specialistico	Piano Terra-Area NON oggetto di autorizzazione » Primo Piano-P1_ Settore specialistico	R'w = 59.9 dB	≥ 50 dB	✓
	Primo Piano-P1_ Settore specialistico	Secondo Piano-P2_ Attesa/Corridoio » Primo Piano-P1_ Settore specialistico	R'w = 59.4 dB	≥ 50 dB	✓
	Primo Piano-P1_ Locale PCR	Piano Terra-Area NON oggetto di autorizzazione » Primo Piano-P1_ Locale PCR	R'w = 59.2 dB	≥ 50 dB	✓
	Primo Piano-P1_ Locale PCR	Secondo Piano-P2_ Segreteria »	R'w = 59.7 dB	≥ 50 dB	✓

		Primo Piano-P1_ Locale PCR			
	Primo Piano-P1_ Refetazione/Amministrazione	Piano Terra-PT_Sala RM » Primo Piano-P1_ Refetazione/Amministrazione	R'w = 59.2 dB	≥ 50 dB	✓
	Primo Piano-P1_ Refetazione/Amministrazione	Secondo Piano-P2_ Stanza visite » Primo Piano-P1_ Refetazione/Amministrazione	R'w = 58.2 dB	≥ 50 dB	✓
	Primo Piano-P1_ Refetazione/Amministrazione	Secondo Piano-P2_ Stanza terapia » Primo Piano-P1_ Refetazione/Amministrazione	R'w = 57.9 dB	≥ 50 dB	✓
	Primo Piano-P1_ Settore specialistico	Piano Terra-PT_ Sala TAC » Primo Piano-P1_ Settore specialistico	R'w = 58.9 dB	≥ 50 dB	✓
	Primo Piano-P1_ Settore specialistico	Piano Terra-PT_ Comandi TAC » Primo Piano-P1_ Settore specialistico	R'w = 56.1 dB	≥ 50 dB	✓
	Primo Piano-P1_ Settore specialistico	Piano Terra-PT_ Spogliatoio » Primo Piano-P1_ Settore specialistico	R'w = 54.8 dB	≥ 50 dB	✓
	Primo Piano-P1_ Settore specialistico	Piano Terra-PT_ Attesa/Accettazione » Primo Piano-P1_ Settore specialistico	R'w = 55.0 dB	≥ 50 dB	✓
	Primo Piano-P1_ Settore specialistico	Secondo Piano-P2_ Box Elettroterapia » Primo Piano-P1_ Settore specialistico	R'w = 59.2 dB	≥ 50 dB	✓
	Primo Piano-P1_ Corridoio	Piano Terra-Area NON oggetto di autorizzazione » Primo Piano-P1_ Corridoio	R'w = 57.9 dB	≥ 50 dB	✓
	Primo Piano-P1_ Corridoio	Piano Terra-PT_Androne » Primo Piano-P1_ Corridoio	R'w = 58.8 dB	≥ 50 dB	✓
	Primo Piano-P1_ Corridoio	Piano Terra-PT_Sala RM » Primo Piano-P1_ Corridoio	R'w = 52.2 dB	≥ 50 dB	✓
	Primo Piano-P1_ Corridoio	Piano Terra-PT_Comandi RM » Primo Piano-P1_ Corridoio	R'w = 58.7 dB	≥ 50 dB	✓
	Primo Piano-P1_ Corridoio	Piano Terra-PT_Attesa » Primo Piano-P1_ Corridoio	R'w = 55.9 dB	≥ 50 dB	✓
	Primo Piano-P1_ Corridoio	Piano Terra-PT _Spogliatoio » Primo Piano-P1_ Corridoio	R'w = 56.9 dB	≥ 50 dB	✓
	Primo Piano-P1_ Corridoio	Secondo Piano-P2_ WC Utenti » Primo Piano-P1_ Corridoio	R'w = 50.6 dB	≥ 50 dB	✓
	Primo Piano-P1_ Corridoio	Secondo Piano-P2_ BOX Isocinetica » Primo Piano-P1_ Corridoio	R'w = 56.5 dB	≥ 50 dB	✓
	Primo Piano-P1_ Corridoio	Secondo Piano-P2_ Attesa/Corridoio » Primo Piano-P1_ Corridoio	R'w = 59.9 dB	≥ 50 dB	✓
	Primo Piano-P1_ Corridoio	Secondo Piano-P2_ Stanza terapia » Primo Piano-P1_ Corridoio	R'w = 55.9 dB	≥ 50 dB	✓
	Primo Piano-P1_ Direzione	Piano Terra-PT_Attesa » Primo Piano-P1_ Direzione	R'w = 53.0 dB	≥ 50 dB	✓
	Primo Piano-P1_ Direzione	Piano Terra-PT_ Emergenza » Primo Piano-P1_ Direzione	R'w = 58.5 dB	≥ 50 dB	✓
	Primo Piano-P1_ Direzione	Piano Terra-PT_ Ufficio » Primo Piano-P1_ Direzione	R'w = 56.4 dB	≥ 50 dB	✓
	Primo Piano-P1_ Direzione	Secondo Piano-P2_ Direzione » Primo Piano-P1_ Direzione	R'w = 58.2 dB	≥ 50 dB	✓
	Primo Piano-P1_ Studio medico	Piano Terra-PT_ WC » Primo Piano-P1_ Studio medico	R'w = 56.3 dB	≥ 50 dB	✓
	Primo Piano-P1_ Studio medico	Piano Terra-PT_ Attesa/Accettazione » Primo Piano-P1_ Studio medico	R'w = 57.2 dB	≥ 50 dB	✓
	Primo Piano-P1_ Studio medico	Piano Terra-PT_ Area Refertazione » Primo Piano-P1_ Studio medico	R'w = 57.8 dB	≥ 50 dB	✓
	Primo Piano-P1_ Studio medico	Secondo Piano-P2_ Palestra » Primo Piano-P1_ Studio medico	R'w = 58.6 dB	≥ 50 dB	✓
	Primo Piano-P1_ Studio medico	Secondo Piano-P2_ Spigliatoi » Primo Piano-P1_ Studio medico	R'w = 55.0 dB	≥ 50 dB	✓

	Primo Piano-P1_ Studio medico	Piano Terra-PT_ WC » Primo Piano-P1_ Studio medico	R'w = 54.6 dB	≥ 50 dB	✓
	Primo Piano-P1_ Studio medico	Piano Terra-PT_ Spogliatoi » Primo Piano-P1_ Studio medico	R'w = 54.4 dB	≥ 50 dB	✓
	Primo Piano-P1_ Studio medico	Piano Terra-PT_ Attesa/Accettazione » Primo Piano-P1_ Studio medico	R'w = 54.2 dB	≥ 50 dB	✓
	Primo Piano-P1_ Studio medico	Secondo Piano-P2_ Palestra » Primo Piano-P1_ Studio medico	R'w = 59.7 dB	≥ 50 dB	✓
	Primo Piano-P1_ Ambulatorio medico	Piano Terra-PT_ Attesa/Accettazione » Primo Piano-P1_ Ambulatorio medico	R'w = 54.1 dB	≥ 50 dB	✓
	Primo Piano-P1_ Ambulatorio medico	Piano Terra-PT_ sala Radiologia » Primo Piano-P1_ Ambulatorio medico	R'w = 58.4 dB	≥ 50 dB	✓
	Primo Piano-P1_ Ambulatorio medico	Piano Terra-PT_ Deposito Sporco » Primo Piano-P1_ Ambulatorio medico	R'w = 52.7 dB	≥ 50 dB	✓
	Primo Piano-P1_ Ambulatorio medico	Secondo Piano-P2_ Palestra » Primo Piano-P1_ Ambulatorio medico	R'w = 57.9 dB	≥ 50 dB	✓
	Primo Piano-P1_ Ambulatorio medico	Secondo Piano-P2_ BOX Massoteraia » Primo Piano-P1_ Ambulatorio medico	R'w = 57.6 dB	≥ 50 dB	✓
	Primo Piano-P1_ Psicoterapia	Piano Terra-PT_ Palestra neuromotoria » Primo Piano-P1_ Psicoterapia	R'w = 57.5 dB	≥ 50 dB	✓
	Primo Piano-P1_ Psicoterapia	Piano Terra-PT_ BOX Palestra neuromotoria » Primo Piano-P1_ Psicoterapia	R'w = 55.1 dB	≥ 50 dB	✓
	Primo Piano-P1_ Psicoterapia	Secondo Piano-P2_ Psicoterapia » Primo Piano-P1_ Psicoterapia	R'w = 59.7 dB	≥ 50 dB	✓
	Primo Piano-P1_ Psicoterapia	Piano Terra-PT_ Palestra neuromotoria » Primo Piano-P1_ Psicoterapia	R'w = 57.4 dB	≥ 50 dB	✓
	Primo Piano-P1_ Psicoterapia	Secondo Piano-P2_ Psicoterapia » Primo Piano-P1_ Psicoterapia	R'w = 59.7 dB	≥ 50 dB	✓
	Primo Piano-P1_ Psicomotrocità	Piano Terra-PT_ Sevizi/Spogliatoio Donne » Primo Piano-P1_ Psicomotrocità	R'w = 60.9 dB	≥ 50 dB	✓
	Primo Piano-P1_ Psicomotrocità	Piano Terra-PT_ Sevizi/Spogliatoio Uomo » Primo Piano-P1_ Psicomotrocità	R'w = 55.0 dB	≥ 50 dB	✓
	Primo Piano-P1_ Psicomotrocità	Secondo Piano-P2_ Psicomotrocità » Primo Piano-P1_ Psicomotrocità	R'w = 58.3 dB	≥ 50 dB	✓
	Primo Piano-P1_ Psicomotrocità	Piano Terra-PT_ Sevizi/Spogliatoio Uomo » Primo Piano-P1_ Psicomotrocità	R'w = 57.2 dB	≥ 50 dB	✓
	Primo Piano-P1_ Psicomotrocità	Secondo Piano-P2_ Psicomotrocità » Primo Piano-P1_ Psicomotrocità	R'w = 58.6 dB	≥ 50 dB	✓
	Primo Piano-P1_ Psicomotrocità	Piano Terra-Vano Scala » Primo Piano-P1_ Psicomotrocità	R'w = 57.6 dB	≥ 50 dB	✓
	Primo Piano-P1_ Psicomotrocità	Piano Terra-PT_ Palestra/semiconvitto » Primo Piano-P1_ Psicomotrocità	R'w = 56.1 dB	≥ 50 dB	✓
	Primo Piano-P1_ Psicomotrocità	Piano Terra-PT_ Sevizi/Spogliatoio Donne » Primo Piano-P1_ Psicomotrocità	R'w = 54.0 dB	≥ 50 dB	✓
	Primo Piano-P1_ Psicomotrocità	Secondo Piano-P2_ Psicomotrocità » Primo Piano-P1_ Psicomotrocità	R'w = 59.8 dB	≥ 50 dB	✓
	Primo Piano-P1_ Psicomotrocità	Piano Terra-Vano Scala » Primo Piano-P1_ Psicomotrocità	R'w = 58.5 dB	≥ 50 dB	✓
	Primo Piano-P1_ Psicomotrocità	Piano Terra-PT_ Palestra/semiconvitto » Primo Piano-P1_ Psicomotrocità	R'w = 56.1 dB	≥ 50 dB	✓

	Primo Piano-P1_ Psicomotrocità	Piano Terra-PT_ Sevizi/Spogliatoio Uomo » Primo Piano-P1_ Psicomotrocità	R'w = 54.8 dB	≥ 50 dB	✓
	Primo Piano-P1_ Psicomotrocità	Secondo Piano-P2_ Psicomotrocità » Primo Piano-P1_ Psicomotrocità	R'w = 59.9 dB	≥ 50 dB	✓
	Primo Piano-P1_ Psicomotrocità	Piano Terra-PT_ Palestra neuromotoria » Primo Piano-P1_ Psicomotrocità	R'w = 57.7 dB	≥ 50 dB	✓
	Primo Piano-P1_ Psicomotrocità	Piano Terra-PT_ Palestra/semiconvitto » Primo Piano-P1_ Psicomotrocità	R'w = 56.9 dB	≥ 50 dB	✓
	Primo Piano-P1_ Psicomotrocità	Secondo Piano-P2_ Psicomotrocità » Primo Piano-P1_ Psicomotrocità	R'w = 59.8 dB	≥ 50 dB	✓
	Primo Piano-P1_ Psicomotrocità	Piano Terra-PT_ Palestra neuromotoria » Primo Piano-P1_ Psicomotrocità	R'w = 57.6 dB	≥ 50 dB	✓
	Primo Piano-P1_ Psicomotrocità	Piano Terra-PT_ Palestra/semiconvitto » Primo Piano-P1_ Psicomotrocità	R'w = 56.9 dB	≥ 50 dB	✓
	Primo Piano-P1_ Psicomotrocità	Secondo Piano-P2_ Psicomotrocità » Primo Piano-P1_ Psicomotrocità	R'w = 59.9 dB	≥ 50 dB	✓
	Primo Piano-P1_ Logopedia	Piano Terra-PT_ Palestra/semiconvitto » Primo Piano-P1_ Logopedia	R'w = 57.9 dB	≥ 50 dB	✓
	Primo Piano-P1_ Logopedia	Secondo Piano-P2_ Logopedia » Primo Piano-P1_ Logopedia	R'w = 59.8 dB	≥ 50 dB	✓
	Primo Piano-P1_ Logopedia	Piano Terra-PT_ Palestra/semiconvitto » Primo Piano-P1_ Logopedia	R'w = 58.1 dB	≥ 50 dB	✓
	Primo Piano-P1_ Logopedia	Secondo Piano-P2_ Logopedia » Primo Piano-P1_ Logopedia	R'w = 59.9 dB	≥ 50 dB	✓
	Primo Piano-P1_ Logopedia	Piano Terra-PT_ Sevizi/Spogliatoio Donne » Primo Piano-P1_ Logopedia	R'w = 56.9 dB	≥ 50 dB	✓
	Primo Piano-P1_ Logopedia	Secondo Piano-P2_ Logopedia » Primo Piano-P1_ Logopedia	R'w = 59.3 dB	≥ 50 dB	✓
	Primo Piano-P1_ Settore specialistico	Primo Piano-Vano Scala » Primo Piano-P1_ Settore specialistico	R'w = 57.6 dB	≥ 50 dB	✓
	Primo Piano-P1_ Settore specialistico	Primo Piano-Vano Scala » Primo Piano-P1_ Settore specialistico	R'w = 58.8 dB	≥ 50 dB	✓
	Primo Piano-P1_ Corridoio	Primo Piano-Vano Scala » Primo Piano-P1_ Corridoio	R'w = 59.3 dB	≥ 50 dB	✓
	Primo Piano-P1_ Ambulatorio medico	Primo Piano-Vano Scala » Primo Piano-P1_ Ambulatorio medico	R'w = 55.1 dB	≥ 50 dB	✓
	Primo Piano-P1_ Laboratorio	Secondo Piano-P2_ Attesa/Corridoio » Primo Piano-P1_ Laboratorio	L'n,w = 42.2 dB	≤ 55 dB	✓
	Primo Piano-P1_ Laboratorio	Secondo Piano-P2_ Box Terapia strumentale » Primo Piano-P1_ Laboratorio	L'n,w = 39.7 dB	≤ 55 dB	✓
	Primo Piano-P1_ Laboratorio	Secondo Piano-P2_ Spogliatoi » Primo Piano-P1_ Laboratorio	L'n,w = 43.0 dB	≤ 55 dB	✓
	Primo Piano-P1_ Laboratorio	Secondo Piano-P2_ Box Tecarterapia » Primo Piano-P1_ Laboratorio	L'n,w = 43.5 dB	≤ 55 dB	✓
	Primo Piano-P1_ Laboratorio	Secondo Piano-P2_ Palestra » Primo Piano-P1_ Laboratorio	L'n,w = 41.0 dB	≤ 55 dB	✓
	Primo Piano-P1_ Settore specialistico	Secondo Piano-P2_ Attesa/Corridoio » Primo Piano-P1_ Settore specialistico	L'n,w = 41.8 dB	≤ 55 dB	✓
	Primo Piano-P1_ Settore specialistico	Secondo Piano-P2_ Palestra » Primo Piano-P1_ Settore specialistico	L'n,w = 39.6 dB	≤ 55 dB	✓
	Primo Piano-P1_ Settore specialistico	Secondo Piano-P2_ Attesa/Corridoio » Primo Piano-P1_ Settore specialistico	L'n,w = 38.9 dB	≤ 55 dB	✓

	Primo Piano-P1_ Settore specialistico	Secondo Piano-P2_ Attesa/Corridoio » Primo Piano-P1_ Settore specialistico	L'n,w = 38.9 dB	≤ 55 dB	✓
	Primo Piano-P1_ Locale PCR	Secondo Piano-P2_ Segreteria » Primo Piano-P1_ Locale PCR	L'n,w = 39.0 dB	≤ 55 dB	✓
	Primo Piano-P1_ Refetazione/Amministrazione	Secondo Piano-P2_ Stanza visite » Primo Piano-P1_ Refetazione/Amministrazione	L'n,w = 41.8 dB	≤ 55 dB	✓
	Primo Piano-P1_ Refetazione/Amministrazione	Secondo Piano-P2_ Stanza terapia » Primo Piano-P1_ Refetazione/Amministrazione	L'n,w = 40.5 dB	≤ 55 dB	✓
	Primo Piano-P1_ Settore specialistico	Secondo Piano-P2_ Box Elettroterapia » Primo Piano-P1_ Settore specialistico	L'n,w = 38.8 dB	≤ 55 dB	✓
	Primo Piano-P1_ Corridoio	Secondo Piano-P2_ WC Utenti » Primo Piano-P1_ Corridoio	L'n,w = 46.5 dB	≤ 55 dB	✓
	Primo Piano-P1_ Corridoio	Secondo Piano-P2_ BOX Isocinetica » Primo Piano-P1_ Corridoio	L'n,w = 40.6 dB	≤ 55 dB	✓
	Primo Piano-P1_ Corridoio	Secondo Piano-P2_ Attesa/Corridoio » Primo Piano-P1_ Corridoio	L'n,w = 39.7 dB	≤ 55 dB	✓
	Primo Piano-P1_ Corridoio	Secondo Piano-P2_ Stanza terapia » Primo Piano-P1_ Corridoio	L'n,w = 41.0 dB	≤ 55 dB	✓
	Primo Piano-P1_ Direzione	Secondo Piano-P2_ Direzione » Primo Piano-P1_ Direzione	L'n,w = 39.3 dB	≤ 55 dB	✓
	Primo Piano-P1_ Studio medico	Secondo Piano-P2_ Palestra » Primo Piano-P1_ Studio medico	L'n,w = 40.2 dB	≤ 55 dB	✓
	Primo Piano-P1_ Studio medico	Secondo Piano-P2_ Spigliatoi » Primo Piano-P1_ Studio medico	L'n,w = 44.0 dB	≤ 55 dB	✓
	Primo Piano-P1_ Studio medico	Secondo Piano-P2_ Palestra » Primo Piano-P1_ Studio medico	L'n,w = 39.2 dB	≤ 55 dB	✓
	Primo Piano-P1_ Ambulatorio medico	Secondo Piano-P2_ Palestra » Primo Piano-P1_ Ambulatorio medico	L'n,w = 41.4 dB	≤ 55 dB	✓
	Primo Piano-P1_ Ambulatorio medico	Secondo Piano-P2_ BOX Massoteraia » Primo Piano-P1_ Ambulatorio medico	L'n,w = 40.6 dB	≤ 55 dB	✓
	Primo Piano-P1_ Psicoterapia	Secondo Piano-P2_ Psicoterapia » Primo Piano-P1_ Psicoterapia	L'n,w = 39.8 dB	≤ 55 dB	✓
	Primo Piano-P1_ Psicoterapia	Secondo Piano-P2_ Psicoterapia » Primo Piano-P1_ Psicoterapia	L'n,w = 39.8 dB	≤ 55 dB	✓
	Primo Piano-P1_ Psicomotrocità	Secondo Piano-P2_ Psicomotrocità » Primo Piano-P1_ Psicomotrocità	L'n,w = 39.2 dB	≤ 55 dB	✓
	Primo Piano-P1_ Psicomotrocità	Secondo Piano-P2_ Psicomotrocità » Primo Piano-P1_ Psicomotrocità	L'n,w = 40.0 dB	≤ 55 dB	✓
	Primo Piano-P1_ Psicomotrocità	Secondo Piano-P2_ Psicomotrocità » Primo Piano-P1_ Psicomotrocità	L'n,w = 39.7 dB	≤ 55 dB	✓
	Primo Piano-P1_ Psicomotrocità	Secondo Piano-P2_ Psicomotrocità » Primo Piano-P1_ Psicomotrocità	L'n,w = 39.6 dB	≤ 55 dB	✓
	Primo Piano-P1_ Psicomotrocità	Secondo Piano-P2_ Psicomotrocità » Primo Piano-P1_ Psicomotrocità	L'n,w = 39.6 dB	≤ 55 dB	✓
	Primo Piano-P1_ Psicomotrocità	Secondo Piano-P2_ Psicomotrocità » Primo Piano-P1_ Psicomotrocità	L'n,w = 39.6 dB	≤ 55 dB	✓
	Primo Piano-P1_ Logopedia	Secondo Piano-P2_ Logopedia » Primo Piano-P1_ Logopedia	L'n,w = 39.6 dB	≤ 55 dB	✓
	Primo Piano-P1_ Logopedia	Secondo Piano-P2_ Logopedia » Primo Piano-P1_ Logopedia	L'n,w = 39.6 dB	≤ 55 dB	✓
	Primo Piano-P1_ Logopedia	Secondo Piano-P2_ Logopedia » Primo Piano-P1_ Logopedia	L'n,w = 40.3 dB	≤ 55 dB	✓
	Primo Piano-P1_ Laboratorio	Primo Piano-P1_ Laboratorio	D2m,nT,w = 49.3 dB	≥ 42 dB	✓
	Primo Piano-P1_ Settore specialistico	Primo Piano-P1_ Settore specialistico	D2m,nT,w = 52.2 dB	≥ 42 dB	✓
	Primo Piano-P1_ Settore specialistico	Primo Piano-P1_ Settore specialistico	D2m,nT,w = 50.6 dB	≥ 42 dB	✓
	Primo Piano-P1_ Settore	Primo Piano-P1_ Settore	D2m,nT,w = 47.5 dB	≥ 42 dB	✓

	specialistico	specialistico			
	Primo Piano-P1_ Locale PCR	Primo Piano-P1_ Locale PCR	D2m,nT,w = 49.2 dB	≥ 42 dB	✓
	Primo Piano-P1_ Refetazione/Amministrazione	Primo Piano-P1_ Refetazione/Amministrazione	D2m,nT,w = 49.2 dB	≥ 42 dB	✓
	Primo Piano-P1_ Settore specialistico	Primo Piano-P1_ Settore specialistico	D2m,nT,w = 47.5 dB	≥ 42 dB	✓
	Primo Piano-P1_ Studio medico	Primo Piano-P1_ Studio medico	D2m,nT,w = 49.2 dB	≥ 42 dB	✓
	Primo Piano-P1_ Studio medico	Primo Piano-P1_ Studio medico	D2m,nT,w = 49.2 dB	≥ 42 dB	✓
	Primo Piano-P1_ Ambulatorio medico	Primo Piano-P1_ Ambulatorio medico	D2m,nT,w = 48.7 dB	≥ 42 dB	✓
	Primo Piano-P1_ Psicoterapia	Primo Piano-P1_ Psicoterapia	D2m,nT,w = 47.8 dB	≥ 42 dB	✓
	Primo Piano-P1_ Psicoterapia	Primo Piano-P1_ Psicoterapia	D2m,nT,w = 47.8 dB	≥ 42 dB	✓
	Primo Piano-P1_ Psicomotrocità	Primo Piano-P1_ Psicomotrocità	D2m,nT,w = 47.1 dB	≥ 42 dB	✓
	Primo Piano-P1_ Psicomotrocità	Primo Piano-P1_ Psicomotrocità	D2m,nT,w = 44.2 dB	≥ 42 dB	✓
	Primo Piano-P1_ Psicomotrocità	Primo Piano-P1_ Psicomotrocità	D2m,nT,w = 48.5 dB	≥ 42 dB	✓
	Primo Piano-P1_ Psicomotrocità	Primo Piano-P1_ Psicomotrocità	D2m,nT,w = 48.5 dB	≥ 42 dB	✓
	Primo Piano-P1_ Psicomotrocità	Primo Piano-P1_ Psicomotrocità	D2m,nT,w = 48.8 dB	≥ 42 dB	✓
	Primo Piano-P1_ Psicomotrocità	Primo Piano-P1_ Psicomotrocità	D2m,nT,w = 48.2 dB	≥ 42 dB	✓
	Primo Piano-P1_ Logopedia	Primo Piano-P1_ Logopedia	D2m,nT,w = 48.8 dB	≥ 42 dB	✓
	Primo Piano-P1_ Logopedia	Primo Piano-P1_ Logopedia	D2m,nT,w = 48.8 dB	≥ 42 dB	✓
	Primo Piano-P1_ Logopedia	Primo Piano-P1_ Logopedia	D2m,nT,w = 46.1 dB	≥ 42 dB	✓
Secondo Piano					
	Secondo Piano-P2_ BOX Isocinetica	Primo Piano-P1_ Corridoio » Secondo Piano-P2_ BOX Isocinetica	R'w = 56.5 dB	≥ 50 dB	✓
	Secondo Piano-P2_ Box Terapia strumentale	Primo Piano-P1_ Laboratorio » Secondo Piano-P2_ Box Terapia strumentale	R'w = 59.2 dB	≥ 50 dB	✓
	Secondo Piano-P2_ Box Tecarterapia	Primo Piano-P1_ Laboratorio » Secondo Piano-P2_ Box Tecarterapia	R'w = 57.6 dB	≥ 50 dB	✓
	Secondo Piano-P2_ Palestra	Primo Piano-P1_ Laboratorio » Secondo Piano-P2_ Palestra	R'w = 59.5 dB	≥ 50 dB	✓
	Secondo Piano-P2_ Palestra	Primo Piano-P1_ Settore specialistico » Secondo Piano-P2_ Palestra	R'w = 59.8 dB	≥ 50 dB	✓
	Secondo Piano-P2_ Direzione	Primo Piano-P1_ Spogliatoio/relax » Secondo Piano-P2_ Direzione	R'w = 59.5 dB	≥ 50 dB	✓
	Secondo Piano-P2_ Direzione	Primo Piano-P1_ Direzione » Secondo Piano-P2_ Direzione	R'w = 58.2 dB	≥ 50 dB	✓
	Secondo Piano-P2_ Box Elettroterapia	Primo Piano-P1_ Settore specialistico » Secondo Piano-P2_ Box Elettroterapia	R'w = 59.2 dB	≥ 50 dB	✓
	Secondo Piano-P2_ Box Elettroterapia	Primo Piano-P1_ Medicina di laboratorio » Secondo Piano-P2_ Box Elettroterapia	R'w = 59.9 dB	≥ 50 dB	✓
	Secondo Piano-P2_ Segreteria	Primo Piano-P1_ Locale PCR » Secondo Piano-P2_ Segreteria	R'w = 59.7 dB	≥ 50 dB	✓
	Secondo Piano-P2_ Segreteria	Primo Piano-P1_ Deposito materiali » Secondo Piano-P2_ Segreteria	R'w = 51.6 dB	≥ 50 dB	✓
	Secondo Piano-P2_ Stanza visite	Primo Piano-P1_ Refetazione/Amministrazione » Secondo Piano-P2_ Stanza visite	R'w = 58.2 dB	≥ 50 dB	✓
	Secondo Piano-P2_ Stanza visite	Primo Piano-P1_ Deposito materiali » Secondo Piano-P2_ Stanza visite	R'w = 59.2 dB	≥ 50 dB	✓
	Secondo Piano-P2_ Stanza terapia	Primo Piano-P1_ Refetazione/Amministrazione » Secondo Piano-P2_ Stanza terapia	R'w = 57.9 dB	≥ 50 dB	✓
	Secondo Piano-P2_ Stanza terapia	Primo Piano-P1_ Corridoio » Secondo Piano-P2_ Stanza terapia	R'w = 55.9 dB	≥ 50 dB	✓
	Secondo Piano-P2_ Palestra	Primo Piano-P1_ Attesa » Secondo Piano-P2_ Palestra	R'w = 58.6 dB	≥ 50 dB	✓
	Secondo Piano-P2_ Palestra	Primo Piano-P1_ Studio medico » Secondo Piano-P2_ Palestra	R'w = 58.6 dB	≥ 50 dB	✓

	Secondo Piano-P2_ Palestra	Primo Piano-P1_ Studio medico » Secondo Piano-P2_ Palestra	R'w = 59.7 dB	≥ 50 dB	✓
	Secondo Piano-P2_ Palestra	Primo Piano-P1_ Ambulatorio medico » Secondo Piano-P2_ Palestra	R'w = 57.9 dB	≥ 50 dB	✓
	Secondo Piano-P2_ BOX Massoteraia	Primo Piano-P1_ Attesa » Secondo Piano-P2_ BOX Massoteraia	R'w = 57.4 dB	≥ 50 dB	✓
	Secondo Piano-P2_ BOX Massoteraia	Primo Piano-P1_ Ambulatorio medico » Secondo Piano-P2_ BOX Massoteraia	R'w = 57.6 dB	≥ 50 dB	✓
	Secondo Piano-P2_ Logopedia	Primo Piano-P1_ Logopedia » Secondo Piano-P2_ Logopedia	R'w = 59.8 dB	≥ 50 dB	✓
	Secondo Piano-P2_ Logopedia	Primo Piano-P1_ Logopedia » Secondo Piano-P2_ Logopedia	R'w = 59.9 dB	≥ 50 dB	✓
	Secondo Piano-P2_ Logopedia	Primo Piano-P1_ Logopedia » Secondo Piano-P2_ Logopedia	R'w = 59.3 dB	≥ 50 dB	✓
	Secondo Piano-P2_ Psicoterapia	Primo Piano-P1_ Psicoterapia » Secondo Piano-P2_ Psicoterapia	R'w = 59.7 dB	≥ 50 dB	✓
	Secondo Piano-P2_ Psicomotrocità	Primo Piano-P1_ Psicomotrocità » Secondo Piano-P2_ Psicomotrocità	R'w = 59.8 dB	≥ 50 dB	✓
	Secondo Piano-P2_ Psicomotrocità	Primo Piano-P1_ Psicomotrocità » Secondo Piano-P2_ Psicomotrocità	R'w = 59.9 dB	≥ 50 dB	✓
	Secondo Piano-P2_ Psicomotrocità	Primo Piano-P1_ Psicomotrocità » Secondo Piano-P2_ Psicomotrocità	R'w = 59.9 dB	≥ 50 dB	✓
	Secondo Piano-P2_ Psicomotrocità	Primo Piano-P1_ Psicomotrocità » Secondo Piano-P2_ Psicomotrocità	R'w = 58.3 dB	≥ 50 dB	✓
	Secondo Piano-P2_ Psicomotrocità	Primo Piano-P1_ Psicomotrocità » Secondo Piano-P2_ Psicomotrocità	R'w = 58.6 dB	≥ 50 dB	✓
	Secondo Piano-P2_ Psicomotrocità	Primo Piano-P1_ Psicomotrocità » Secondo Piano-P2_ Psicomotrocità	R'w = 59.8 dB	≥ 50 dB	✓
	Secondo Piano-P2_ BOX Massoteraia	Secondo Piano-Vano Scala » Secondo Piano-P2_ BOX Massoteraia	R'w = 55.9 dB	≥ 50 dB	✓
	Secondo Piano-P2_ Box Terapia strumentale	Secondo Piano-P2_ Box Terapia strumentale	D2m,nT,w = 48.6 dB	≥ 42 dB	✓
	Secondo Piano-P2_ Palestra	Secondo Piano-P2_ Palestra	D2m,nT,w = 50.1 dB	≥ 42 dB	✓
	Secondo Piano-P2_ Box Elettroterapia	Secondo Piano-P2_ Box Elettroterapia	D2m,nT,w = 48.5 dB	≥ 42 dB	✓
	Secondo Piano-P2_ Segreteria	Secondo Piano-P2_ Segreteria	D2m,nT,w = 49.4 dB	≥ 42 dB	✓
	Secondo Piano-P2_ Stanza visite	Secondo Piano-P2_ Stanza visite	D2m,nT,w = 49.1 dB	≥ 42 dB	✓
	Secondo Piano-P2_ Stanza terapia	Secondo Piano-P2_ Stanza terapia	D2m,nT,w = 48.3 dB	≥ 42 dB	✓
	Secondo Piano-P2_ Palestra	Secondo Piano-P2_ Palestra	D2m,nT,w = 51.1 dB	≥ 42 dB	✓
	Secondo Piano-P2_ BOX Massoteraia	Secondo Piano-P2_ BOX Massoteraia	D2m,nT,w = 48.6 dB	≥ 42 dB	✓
	Secondo Piano-P2_ Logopedia	Secondo Piano-P2_ Logopedia	D2m,nT,w = 48.1 dB	≥ 42 dB	✓
	Secondo Piano-P2_ Logopedia	Secondo Piano-P2_ Logopedia	D2m,nT,w = 48.4 dB	≥ 42 dB	✓
	Secondo Piano-P2_ Logopedia	Secondo Piano-P2_ Logopedia	D2m,nT,w = 45.3 dB	≥ 42 dB	✓
	Secondo Piano-P2_ Psicoterapia	Secondo Piano-P2_ Psicoterapia	D2m,nT,w = 47.4 dB	≥ 42 dB	✓
	Secondo Piano-P2_ Psicomotrocità	Secondo Piano-P2_ Psicomotrocità	D2m,nT,w = 48.1 dB	≥ 42 dB	✓
	Secondo Piano-P2_ Psicomotrocità	Secondo Piano-P2_ Psicomotrocità	D2m,nT,w = 48.4 dB	≥ 42 dB	✓
	Secondo Piano-P2_ Psicomotrocità	Secondo Piano-P2_ Psicomotrocità	D2m,nT,w = 48.1 dB	≥ 42 dB	✓
	Secondo Piano-P2_ Psicomotrocità	Secondo Piano-P2_ Psicomotrocità	D2m,nT,w = 46.6 dB	≥ 42 dB	✓
	Secondo Piano-P2_ Psicomotrocità	Secondo Piano-P2_ Psicomotrocità	D2m,nT,w = 43.9 dB	≥ 42 dB	✓
	Secondo Piano-P2_ Psicomotrocità	Secondo Piano-P2_ Psicomotrocità	D2m,nT,w = 47.8 dB	≥ 42 dB	✓

Legenda:

	Isolamento ai rumori aerei tra ambienti sovrapposti
	Isolamento ai rumori aerei tra ambienti adiacenti
	Livello di rumore da calpestio tra ambienti sovrapposti
	Isolamento di facciata

Piani

Di seguito si riporta il disegno di piani e vani considerati nei calcoli acustici effettuati con SuoNus-CAD.

Piano Terra

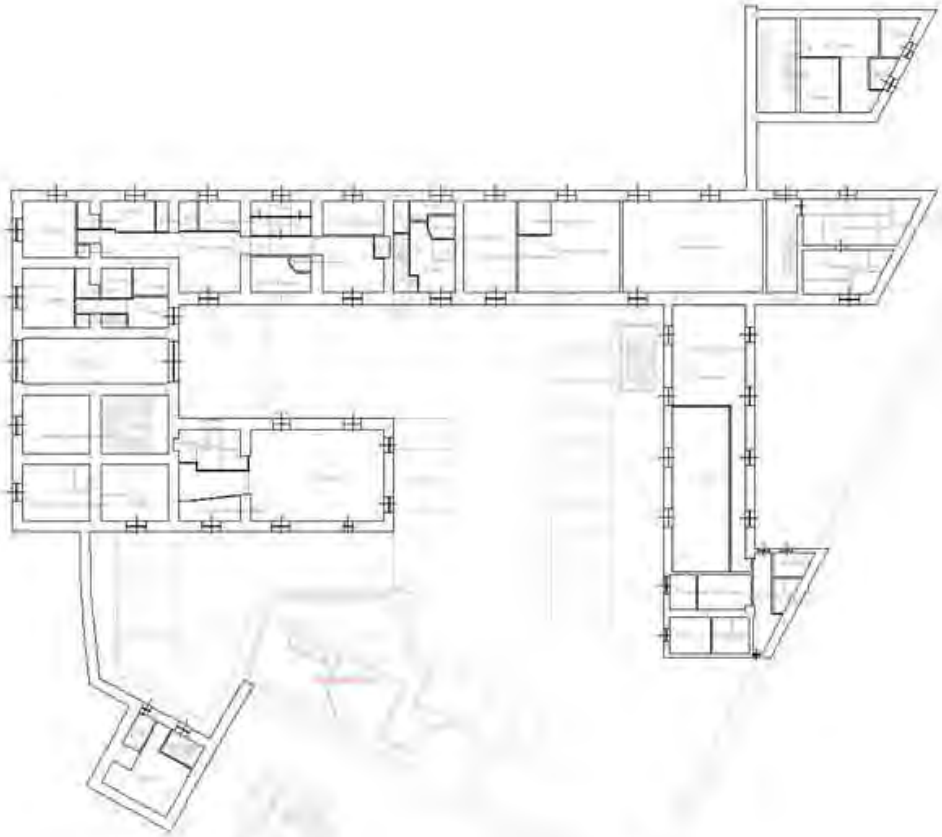

Primo Piano

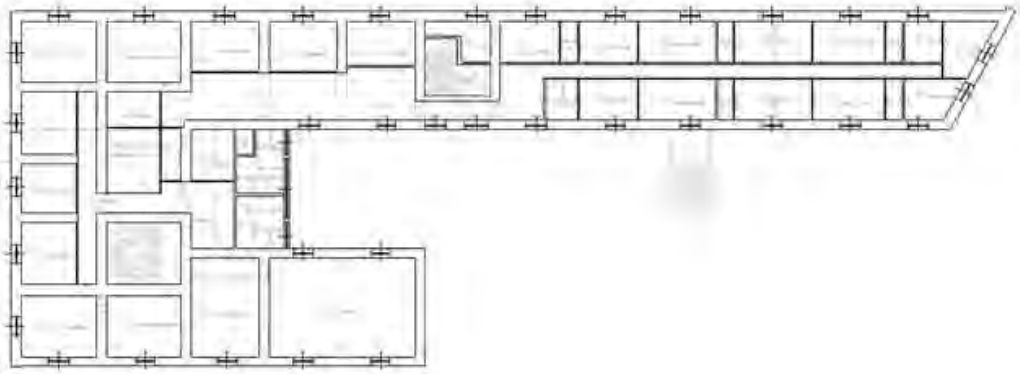

Secondo Piano

Piano Terra

Valori limite dei parametri secondo il DPCM		
Cat. B - Uffici e assimilabili		
$R'_w \geq$	50.0	Indice del potere fonoisolante apparente
$D_{2m,nT,w} \geq$	42.0	Indice di valutazione dell'isolamento acustico standardizzato di facciata
$L'_{n,w} \leq$	55.0	Indice di valutazione del livello apparente normalizzato di rumore da calpestio
$L_{Asmax} \leq$	35.0	Livello massimo di pressione sonora
$L_{Aeq} \leq$	35.0	Livello continuo equivalente di pressione sonora

Vano Piano Terra-PT_Direzione

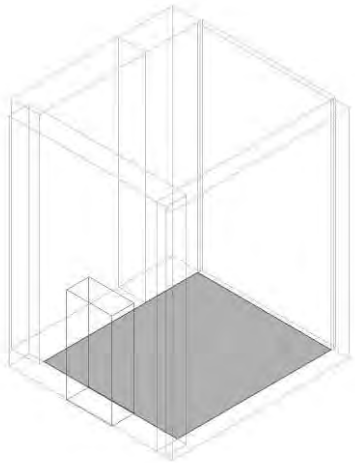

Isolamento di facciata: Piano Terra-PT_Direzione

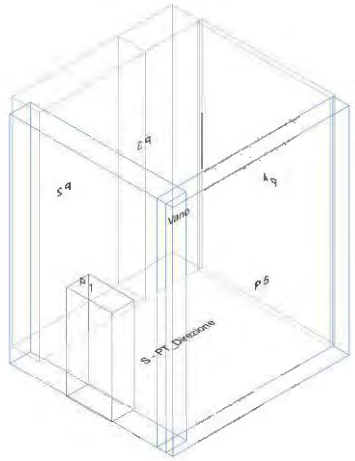

Calcolo di isolamento di facciata per il vano "Piano Terra-PT_Direzione"

	Vano Ricevente PT_Direzione
Piano	Piano Terra
Unità immobiliare	Piano Terra
Volume	47.64 m³
Superficie	10.03 m²

Facciata F1

Parete	**MPI03.e**
Controparete sinistra	**-**
Controparete destra	**-**
Superficie	**14.01 m²**
Trasmissione laterale K	**2 dB: Elementi di facciata pesanti con giunti rigidi**
$DeltaL_{fs}$	**0**
Forma della facciata	**Facciata piana** (Vedi Appendice B)
Assorbimento (α_w)	**n.a.**
Orizzonte visivo (h)	**n.a.**

Elementi di facciata

	Tipo	Codice	Rw/Rs	Superficie	Sigillante
S1	Serramento	SR.U.007	42.0	2.10 m²	No

Facciata F2

Parete	**MPI03.e**
Controparete sinistra	**-**
Controparete destra	**-**
Superficie	**16.15 m²**
Trasmissione laterale K	**2 dB: Elementi di facciata pesanti con giunti rigidi**
$DeltaL_{fs}$	**0**
Forma della facciata	**Facciata piana** (Vedi Appendice B)
Assorbimento (α_w)	**n.a.**
Orizzonte visivo (h)	**n.a.**

Facciata Equivalente

Superficie	DeltaLfs	Trasm.Lat.K
30.16 m²	0	2

Risultati

R'_w	**51.0 dB**
$D_{2m,nT,w}$	**48.0 dB**
$D_{2m,n,w}$	**46.2 dB**

DPCM del 5/12/97

Cat. B - Uffici e assimilabili

$D_{2m,n,T,w}$	**≥ 42 dB Verificato**

Vano Piano Terra-PT_Mensa

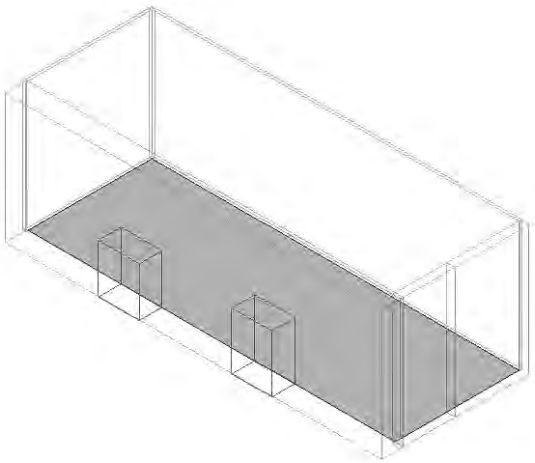

Isolamento di facciata: Piano Terra-PT_Mensa

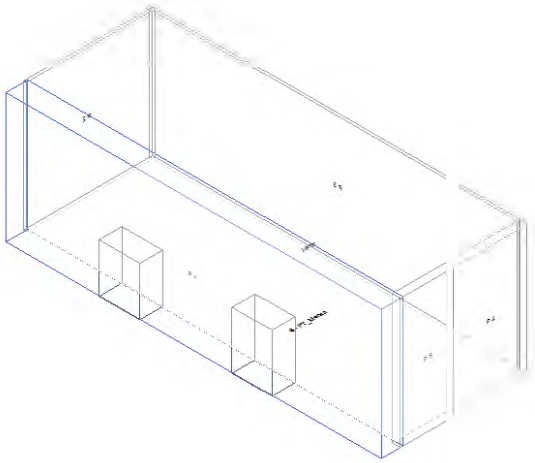

Calcolo di isolamento di facciata per il vano "Piano Terra-PT_Mensa"

	Vano Ricevente PT_Mensa
Piano	Piano Terra
Unità immobiliare	Piano Terra
Volume	290.69 m³
Superficie	61.20 m²

Facciata F1

Parete	**MPI03.e**
Controparete sinistra	**-**
Controparete destra	**-**
Superficie	**63.89 m²**
Trasmissione laterale K	**2 dB: Elementi di facciata pesanti con giunti rigidi**
$DeltaL_{fs}$	**0**
Forma della facciata	**Facciata piana** (Vedi Appendice B)
Assorbimento (α_w)	**n.a.**
Orizzonte visivo (h)	**n.a.**

Elementi di facciata

	Tipo	Codice	Rw/Rs	Superficie	Sigillante
S1	Serramento	SR.U.007	42.0	3.04 m²	No
S2	Serramento	SR.U.007	42.0	2.70 m²	No

Risultati

R'_w **50.0 dB**
$D_{2m,nT,w}$ **51.6 dB**
$D_{2m,n,w}$ **41.9 dB**

DPCM del 5/12/97

Cat. B - Uffici e assimilabili
$D_{2m,n,T,w}$ **≥ 42 dB Verificato**

Vano Piano Terra-PT_Laboratorio

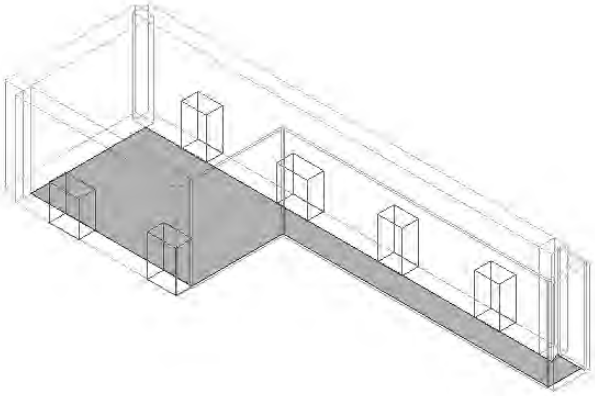

Isolamento di facciata: Piano Terra-PT_Laboratorio

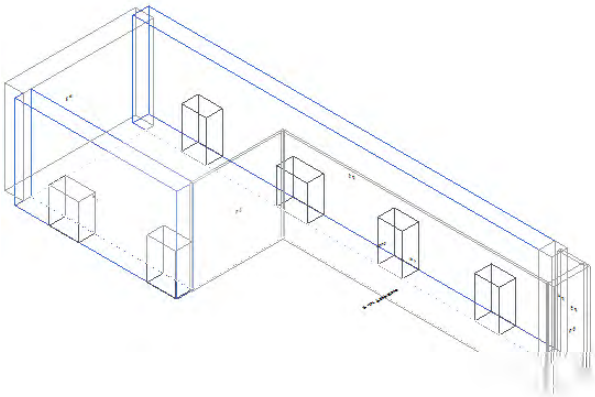

Calcolo di isolamento di facciata per il vano "Piano Terra-PT_Laboratorio"

	Vano Ricevente PT_Laboratorio
Piano	Piano Terra
Unità immobiliare	Piano Terra
Volume	307.50 m³
Superficie	64.74 m²

Facciata F1

Parete	**MPI03.e**
Controparete sinistra	**-**
Controparete destra	**-**
Superficie	**38.95 m²**
Trasmissione laterale K	**2 dB: Elementi di facciata pesanti con giunti rigidi**
$DeltaL_{fs}$	**0**
Forma della facciata	**Facciata piana** (Vedi Appendice B)
Assorbimento (α_w)	**n.a.**
Orizzonte visivo (h)	**n.a.**

Elementi di facciata

	Tipo	Codice	Rw/Rs	Superficie	Sigillante
S1	Serramento	SR.U.007	42.0	3.04 m²	No
S2	Serramento	SR.U.007	42.0	2.70 m²	No

Facciata F2

Parete	**MPI03.e**
Controparete sinistra	**-**
Controparete destra	**-**
Superficie	**95.24 m²**
Trasmissione laterale K	**2 dB: Elementi di facciata pesanti con giunti rigidi**
$DeltaL_{fs}$	**0**
Forma della facciata	**Facciata piana** (Vedi Appendice B)
Assorbimento (α_w)	**n.a.**
Orizzonte visivo (h)	**n.a.**

Elementi di facciata

	Tipo	Codice	Rw/Rs	Superficie	Sigillante
S3	Serramento	SR.U.007	42.0	2.62 m²	No
S4	Serramento	SR.U.007	42.0	2.62 m²	No
S5	Serramento	SR.U.007	42.0	2.62 m²	No
S6	Serramento	SR.U.007	42.0	2.79 m²	No

Facciata Equivalente

Superficie	DeltaLfs	Trasm.Lat.K
134.19 m²	0	2

Risultati

R'_w	**48.8 dB**
$D_{2m,nT,w}$	**47.5 dB**
$D_{2m,n,w}$	**37.6 dB**

DPCM del 5/12/97

Cat. B - Uffici e assimilabili

$D_{2m,n,T,w}$	**≥ 42 dB Verificato**

Vano Piano Terra-PT_ Accettazione

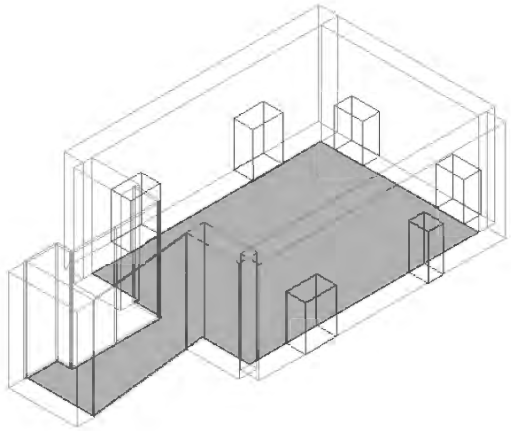

Isolamento ai rumori aerei tra ambienti sovrapposti: Primo Piano-P1_ Laboratorio » Piano Terra-PT_ Accettazione

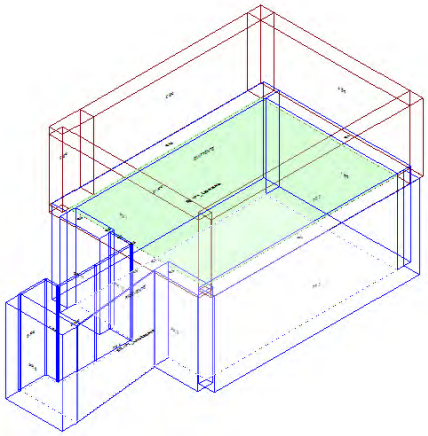

Calcolo di isolamento per via aerea tra il vano emittente "Primo Piano-P1_ Laboratorio " e il vano ricevente "Piano Terra-PT_ Accettazione"

	Vano Ricevente PT_ Accettazione	Vano Emittente P1_ Laboratorio
Piano	Piano Terra	Primo Piano
Unità immobiliare	Piano Terra	Primo Piano
Volume	446.76	323.13 m³
Superficie	94.05	83.93 m²

Solaio di separazione

Solaio	Controsoffitto ricevente	Pavimento emittente	Superf.
SOL02.a	---	---	80.26 m²

Descrizione dei giunti e di strutture e strati che ne fanno parte

Giunto	Lato Ricevente		Lato Emittente	
	Struttura	**Strato**	**Struttura**	**Strato**
G1	MPI03.e	---	MPI03.f	---
G2	MPI03.e	---	MPI03.f	---
G3	MPI03.e.01	---	MPI03.f.01	---
G4	MPI03.e.01	---	MPI03.f.01	---
G5	SOL02.a	---	MPI03.f.01	---
G6	PA.CA.016	---	MPI03.f.01	---
G7	PA.CA.016	---	MPI03.f.01	---
G8	PA.CA.016	---	MPI03.f.01	---
G9	MPI03.e.01	---	MPI03.f.01	---
G10	MPI03.e	---	SOL02.a	---

Giunto			Kij / Dv,ij,n				Rij		
	Descrizione	**Lunghezza**		**Df**	**Fd**	**Ff**	**Df**	**Fd**	**Ff**
G1	Giunto a T di elementi omogenei trasmissione attraverso elementi omogenei	7.45	Kij	8.7	8.3	-1.4	81.8	80.9	69.8
G2	Giunto a T di elementi omogenei trasmissione attraverso elementi omogenei	10.70	Kij	8.7	8.3	-1.4	80.3	79.4	68.3
G3	Giunto a croce di elementi omogenei trasmissione attraverso elementi omogenei	2.24	Kij	11.3	11.1	-0.1	91.7	88.7	78.2
G4	Giunto a croce di elementi omogenei trasmissione attraverso elementi omogenei	0.20	Kij	11.3	11.1	-0.1	102.2	99.2	88.7
G5	Giunto a T con ambiente ricevente spostato di elementi omogenei trasmissione attraverso elementi omogenei	1.78	Kij	17.3	8.1	8.1	98.0	86.7	86.7
G6	Giunto a croce di elementi omogenei trasmissione attraverso elementi omogenei	0.05	Kij	12.5	11.1	3.2	103.1	105.2	91.6
G7	Giunto a croce di elementi omogenei trasmissione attraverso elementi omogenei	1.30	Kij	12.5	11.1	3.2	88.9	91.1	77.5
G8	Giunto a croce di elementi omogenei trasmissione attraverso elementi omogenei	0.16	Kij	12.5	11.1	3.2	98.1	100.2	86.6
G9	Giunto a croce di elementi omogenei trasmissione attraverso elementi omogenei	2.20	Kij	11.3	11.1	-0.1	91.8	88.8	78.3
G10	Giunto a T con ambiente emittente spostato di elementi omogenei trasmissione attraverso elementi omogenei	10.70	Kij	8.7	18.8	8.7	80.3	91.8	80.3

Risultati

R'_w **61.2 dB**

$D_{nT,w}$ **63.7 dB**

DPCM del 5/12/97

Cat. B - Uffici e assimilabili

R'_w **≥ 50 dB Verificato**

Isolamento ai rumori aerei tra ambienti sovrapposti: Primo Piano-P1_ Settore specialistico » Piano Terra-PT_ Accettazione

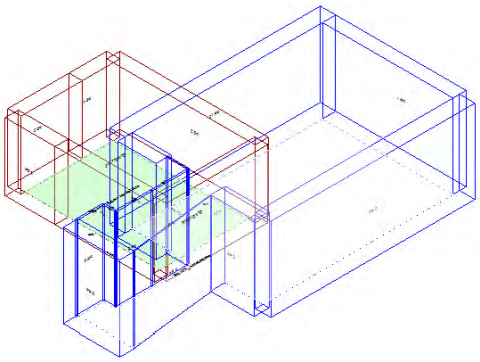

Calcolo di isolamento per via aerea tra il vano emittente "Primo Piano-P1_ Settore specialistico" e il vano ricevente "Piano Terra-PT_ Accettazione"

	Vano Ricevente PT_ Accettazione	Vano Emittente P1_ Settore specialistico
Piano	Piano Terra	Primo Piano
Unità immobiliare	Piano Terra	Primo Piano
Volume	446.76	149.71 m³
Superficie	94.05	38.89 m²

Solaio di separazione

Solaio	Controsoffitto ricevente	Pavimento emittente	Superf.
SOL02.a	---	---	11.31 m²

Descrizione dei giunti e di strutture e strati che ne fanno parte

Giunto	Lato Ricevente		Lato Emittente	
	Struttura	Strato	Struttura	Strato
G1	SOL02.a	---	MPI03.f.01	---
G2	PA.CA.016	---	SOL02.a	---
G3	MPI03.e.01	---	MPI03.f.01	---
G4	PA.CA.016	---	SOL02.a	---
G5	PA.CA.016	---	SOL02.a	---
G6	PA.CA.016	---	SOL02.a	---
G7	PA.CA.016	---	SOL02.a	---

Giunto			Kij / Dv,ij,n				Rij		
	Descrizione	**Lunghezza**		**Df**	**Fd**	**Ff**	**Df**	**Fd**	**Ff**
G1	Giunto a T con ambiente ricevente spostato di elementi omogenei trasmissione attraverso elementi omogenei	1.86	Kij	17.3	8.1	8.1	89.3	78.0	78.0
G2	Giunto a T con ambiente emittente spostato di elementi omogenei trasmissione attraverso elementi omogenei	4.88	Kij	9.5	-2.0	9.5	71.7	65.9	71.7
G3	Giunto a croce di elementi omogenei trasmissione attraverso elementi omogenei	3.10	Kij	11.3	11.1	-0.1	81.8	78.8	68.3
G4	Giunto a T con ambiente emittente spostato di elementi omogenei trasmissione attraverso elementi omogenei	1.40	Kij	9.5	-2.0	9.5	77.1	71.3	77.1
G5	Giunto a T con ambiente emittente spostato di elementi omogenei trasmissione attraverso elementi omogenei	0.70	Kij	9.5	-2.0	9.5	80.1	74.3	80.1
G6	Giunto a T con ambiente emittente spostato di elementi omogenei trasmissione attraverso elementi omogenei	2.10	Kij	9.5	-2.0	9.5	75.3	69.5	75.3
G7	Giunto a T con ambiente emittente spostato di elementi omogenei trasmissione attraverso elementi omogenei	1.35	Kij	9.5	-2.0	9.5	77.2	71.4	77.2

Risultati

R'_w **58.5 dB**

$D_{nT,w}$ **69.5 dB**

DPCM del 5/12/97

Cat. B - Uffici e assimilabili

R'_w **≥ 50 dB Verificato**

Livello di rumore da calpestio tra ambienti sovrapposti: Primo Piano-P1_ Laboratorio » Piano Terra-PT_ Accettazione

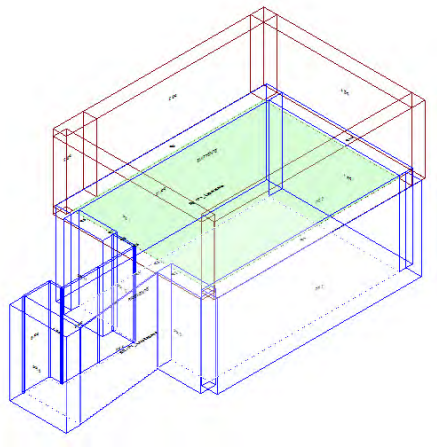

Calcolo di isolamento al calpestio tra il vano emittente "Primo Piano-P1_ Laboratorio " e il vano ricevente "Piano Terra-PT_ Accettazione"

	Vano Ricevente PT_ Accettazione	Vano Emittente P1_ Laboratorio
Piano	Piano Terra	Primo Piano
Unità immobiliare	Piano Terra	Primo Piano
Volume	446.76	323.13 m³
Superficie	94.05 m²	83.93 m²

Solaio di separazione	Controsoffitto ricevente	Pavimento emittente	Superf.
SOL02.a	---	---	80.26 m²

Descrizione dei giunti e di strutture e strati che ne fanno parte

Giunto	Lato Ricevente		Lato Emittente	
	Struttura	**Strato**	**Struttura**	**Strato**
G1	MPI03.e	---	MPI03.f	---
G2	MPI03.e.01	---	MPI03.f.01	---
G3	MPI03.e.01	---	MPI03.f.01	---
G4	SOL02.a	---	MPI03.f.01	---
G5	PA.CA.016	---	MPI03.f.01	---
G6	PA.CA.016	---	MPI03.f.01	---
G7	PA.CA.016	---	MPI03.f.01	---
G8	MPI03.e.01	---	MPI03.f.01	---
G9	MPI03.e	---	SOL02.a	---
G10	MPI03.e	---	MPI03.f	---

Giunto			Kij / Dv,ij,n				Ln,ij		
	Descrizione	Lunghezza		Df	Fd	Ff	Df	Fd	Ff
G1	Giunto a T di elementi omogenei trasmissione attraverso elementi omogenei	10.70	Kij	8.7	---	---	22.1	---	---
G2	Giunto a croce di elementi omogenei trasmissione attraverso elementi omogenei	2.24	Kij	11.3	---	---	10.7	---	---
G3	Giunto a croce di elementi omogenei trasmissione attraverso elementi omogenei	0.20	Kij	11.3	---	---	0.2	---	---
G4	Giunto a T con ambiente ricevente spostato di elementi omogenei trasmissione attraverso elementi omogenei	1.78	Kij	17.3	---	---	4.4	---	---
G5	Giunto a croce di elementi omogenei trasmissione attraverso elementi omogenei	0.05	Kij	12.5	---	---	-0.7	---	---
G6	Giunto a croce di elementi omogenei trasmissione attraverso elementi omogenei	1.30	Kij	12.5	---	---	13.5	---	---
G7	Giunto a croce di elementi omogenei trasmissione attraverso elementi omogenei	0.16	Kij	12.5	---	---	4.3	---	---
G8	Giunto a croce di elementi omogenei trasmissione attraverso elementi omogenei	2.20	Kij	11.3	---	---	10.6	---	---
G9	Giunto a T con ambiente emittente spostato di elementi omogenei trasmissione attraverso elementi omogenei	10.70	Kij	8.7	---	---	22.1	---	---
G10	Giunto a T di elementi omogenei trasmissione attraverso elementi omogenei	7.45	Kij	8.7	---	---	20.6	---	---

Risultati

L'_{nw} **38.5 dB**

$L'_{nT,w}$ **26.9 dB**

DPCM del 5/12/97

Cat. B - Uffici e assimilabili

$L'_{n,w}$ **≤ 55 dB** **Verificato**

Livello di rumore da calpestio tra ambienti sovrapposti: Primo Piano-P1_ Settore specialistico » Piano Terra-PT_ Accettazione

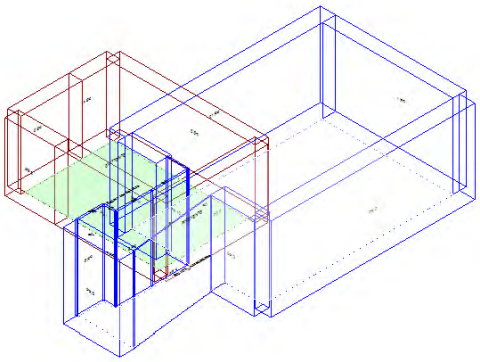

Calcolo di isolamento al calpestio tra il vano emittente "Primo Piano-P1_ Settore specialistico" e il vano ricevente "Piano Terra-PT_ Accettazione"

	Vano Ricevente PT_ Accettazione	Vano Emittente P1_ Settore specialistico
Piano	Piano Terra	Primo Piano
Unità immobiliare	Piano Terra	Primo Piano
Volume	446.76	149.71 m³
Superficie	94.05 m²	38.89 m²

Solaio di separazione	Controsoffitto ricevente	Pavimento emittente	Superf.
SOL02.a	---	---	11.31 m²

Descrizione dei giunti e di strutture e strati che ne fanno parte

Giunto	Lato Ricevente		Lato Emittente	
	Struttura	**Strato**	**Struttura**	**Strato**
G1	PA.CA.016	---	SOL02.a	---
G2	MPI03.e.01	---	MPI03.f.01	---
G3	PA.CA.016	---	SOL02.a	---
G4	PA.CA.016	---	SOL02.a	---
G5	PA.CA.016	---	SOL02.a	---
G6	PA.CA.016	---	SOL02.a	---
G7	SOL02.a	---	MPI03.f.01	---

Giunto			Kij / Dv,ij,n				Ln,ij		
	Descrizione	**Lunghezza**		**Df**	**Fd**	**Ff**	**Df**	**Fd**	**Ff**
G1	Giunto a T con ambiente emittente spostato di elementi omogenei trasmissione attraverso elementi omogenei	4.88	Kij	9.5	---	---	30.7	---	---
G2	Giunto a croce di elementi omogenei trasmissione attraverso elementi omogenei	3.10	Kij	11.3	---	---	20.6	---	---
G3	Giunto a T con ambiente emittente spostato di elementi omogenei trasmissione attraverso elementi omogenei	1.40	Kij	9.5	---	---	25.3	---	---
G4	Giunto a T con ambiente emittente spostato di elementi omogenei trasmissione attraverso elementi omogenei	0.70	Kij	9.5	---	---	22.3	---	---
G5	Giunto a T con ambiente emittente spostato di elementi omogenei trasmissione attraverso elementi omogenei	2.10	Kij	9.5	---	---	27.1	---	---
G6	Giunto a T con ambiente emittente spostato di elementi omogenei trasmissione attraverso elementi omogenei	1.35	Kij	9.5	---	---	25.2	---	---
G7	Giunto a T con ambiente ricevente spostato di elementi omogenei trasmissione attraverso elementi omogenei	1.86	Kij	17.3	---	---	13.1	---	---

Risultati

L'_{nw} **39.7 dB**

$L'_{nT,w}$ **28.1 dB**

DPCM del 5/12/97

Cat. B - Uffici e assimilabili

$L'_{n,w}$ **≤ 55 dB Verificato**

Isolamento di facciata: Piano Terra-PT_ Accettazione

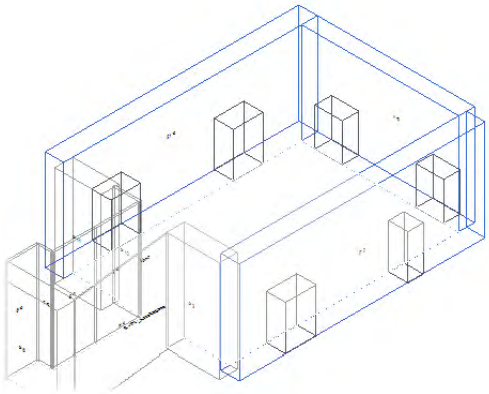

Calcolo di isolamento di facciata per il vano "Piano Terra-PT_ Accettazione"

	Vano Ricevente PT_ Accettazione
Piano	Piano Terra
Unità immobiliare	Piano Terra
Volume	446.76 m³
Superficie	94.05 m²

Facciata F1

Parete	**MPI03.e**
Controparete sinistra	**-**
Controparete destra	**-**
Superficie	**35.39 m²**
Trasmissione laterale K	**2 dB: Elementi di facciata pesanti con giunti rigidi**
$DeltaL_{fs}$	**0**
Forma della facciata	**Facciata piana** (Vedi Appendice B)
Assorbimento (α_w)	**n.a.**
Orizzonte visivo (h)	**n.a.**

Elementi di facciata

	Tipo	Codice	Rw/Rs	Superficie	Sigillante
S1	Serramento	SR.U.009	42.0	2.34 m²	No
S2	Serramento	SR.U.009	42.0	2.34 m²	No

Facciata F2

Parete	**MPI03.e**
Controparete sinistra	**-**
Controparete destra	**-**
Superficie	**51.54 m²**
Trasmissione laterale K	**2 dB: Elementi di facciata pesanti con giunti rigidi**
$DeltaL_{fs}$	**0**
Forma della facciata	**Facciata piana** (Vedi Appendice B)
Assorbimento (α_w)	**n.a.**
Orizzonte visivo (h)	**n.a.**

Elementi di facciata

	Tipo	Codice	Rw/Rs	Superficie	Sigillante
S3	Serramento	SR.U.007	42.0	3.04 m²	No
S4	Serramento	SR.U.007	42.0	1.53 m²	No

Facciata F3

Parete	**MPI03.e**
Controparete sinistra	**-**
Controparete destra	**-**
Superficie	**51.54 m²**
Trasmissione laterale K	**2 dB: Elementi di facciata pesanti con giunti rigidi**
$DeltaL_{fs}$	**0**
Forma della facciata	**Facciata piana** (Vedi Appendice B)
Assorbimento (α_w)	**n.a.**
Orizzonte visivo (h)	**n.a.**

Elementi di facciata

	Tipo	Codice	Rw/Rs	Superficie	Sigillante
S5	Serramento	SR.U.007	42.0	2.94 m²	No
S6	Serramento	SR.U.007	42.0	2.94 m²	No

Facciata Equivalente

Superficie	DeltaLfs	Trasm.Lat.K
138.47 m²	0	2

Risultati

R'_w	**49.2 dB**
$D_{2m,nT,w}$	**49.3 dB**
$D_{2m,n,w}$	**37.7 dB**

DPCM del 5/12/97

Cat. B - Uffici e assimilabili

$D_{2m,n,T,w}$	**≥ 42 dB Verificato**

Vano Piano Terra-PT_ Direzione laboratorio analisi

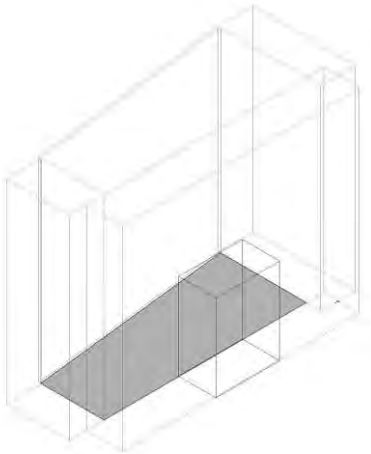

Isolamento ai rumori aerei tra ambienti sovrapposti: Primo Piano-P1_ Settore specialistico » Piano Terra-PT_ Direzione laboratorio analisi

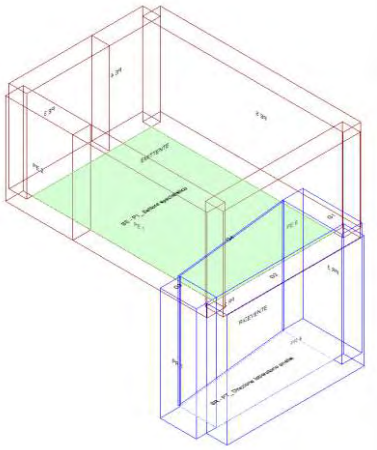

Calcolo di isolamento per via aerea tra il vano emittente "Primo Piano-P1_ Settore specialistico" e il vano ricevente "Piano Terra-PT_ Direzione laboratorio analisi"

	Vano Ricevente PT_ Direzione laboratorio analisi	Vano Emittente P1_ Settore specialistico
Piano	Piano Terra	Primo Piano
Unità immobiliare	Piano Terra	Primo Piano
Volume	42.90	149.71 m³
Superficie	9.03	38.89 m²

Solaio di separazione

Solaio	Controsoffitto ricevente	Pavimento emittente	Superf.
SOL02.a	---	---	8.82 m²

Descrizione dei giunti e di strutture e strati che ne fanno parte

Giunto	Lato Ricevente		Lato Emittente	
	Struttura	**Strato**	**Struttura**	**Strato**
G1	MPI03.e.01	---	MPI03.f.01	---
G2	MPI03.e	---	MPI03.f	---
G3	MPI03.e.01	---	MPI03.f.01	---
G4	PA.CA.016	---	SOL02.a	---

Giunto			Kij / Dv,ij,n				Rij		
	Descrizione	**Lunghezza**		**Df**	**Fd**	**Ff**	**Df**	**Fd**	**Ff**
G1	Giunto a croce di elementi omogenei trasmissione attraverso elementi omogenei	2.09	Kij	11.3	11.1	-0.1	82.5	79.4	68.9
G2	Giunto a T di elementi omogenei trasmissione attraverso elementi omogenei	4.85	Kij	8.7	8.3	-1.4	74.1	73.2	62.1
G3	Giunto a croce di elementi omogenei trasmissione attraverso elementi omogenei	1.55	Kij	11.3	11.1	-0.1	83.8	80.7	70.2
G4	Giunto a T con ambiente emittente spostato di elementi omogenei trasmissione attraverso elementi omogenei	4.88	Kij	9.5	-2.0	9.5	70.6	64.8	70.6

Risultati

R'_w **57.3 dB**

$D_{nT,w}$ **59.2 dB**

DPCM del 5/12/97

Cat. B - Uffici e assimilabili

R'_w **≥ 50 dB Verificato**

Livello di rumore da calpestio tra ambienti sovrapposti: Primo Piano-P1_ Settore specialistico » Piano Terra-PT_ Direzione laboratorio analisi

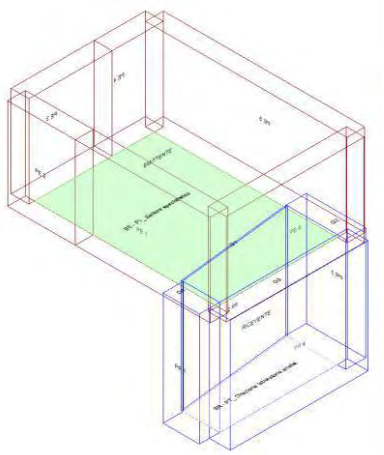

Calcolo di isolamento al calpestio tra il vano emittente "Primo Piano-P1_ Settore specialistico" e il vano ricevente "Piano Terra-PT_ Direzione laboratorio analisi"

	Vano Ricevente PT_ Direzione laboratorio analisi	Vano Emittente P1_ Settore specialistico
Piano	Piano Terra	Primo Piano
Unità immobiliare	Piano Terra	Primo Piano
Volume	42.90	149.71 m³
Superficie	9.03 m²	38.89 m²

Solaio di separazione	Controsoffitto ricevente	Pavimento emittente	Superf.
SOL02.a	---	---	8.82 m²

Descrizione dei giunti e di strutture e strati che ne fanno parte

Giunto	Lato Ricevente		Lato Emittente	
	Struttura	Strato	Struttura	Strato
G1	PA.CA.016	---	SOL02.a	---
G2	MPI03.e.01	---	MPI03.f.01	---
G3	MPI03.e	---	MPI03.f	---
G4	MPI03.e.01	---	MPI03.f.01	---

Giunto			Kij / Dv,ij,n				Ln,ij		
	Descrizione	Lunghezza		Df	Fd	Ff	Df	Fd	Ff
G1	Giunto a T con ambiente emittente spostato di elementi omogenei trasmissione attraverso elementi omogenei	4.88	Kij	9.5	---	---	31.8	---	---
G2	Giunto a croce di elementi omogenei trasmissione attraverso elementi omogenei	2.09	Kij	11.3	---	---	19.9	---	---
G3	Giunto a T di elementi omogenei trasmissione attraverso elementi omogenei	4.85	Kij	8.7	---	---	28.3	---	---
G4	Giunto a croce di elementi omogenei trasmissione attraverso elementi omogenei	1.55	Kij	11.3	---	---	18.6	---	---

Risultati

L'_{nw} **39.5 dB**

$L'_{nT,w}$ **38.1 dB**

DPCM del 5/12/97

Cat. B - Uffici e assimilabili

$L'_{n,w}$ **≤ 55 dB Verificato**

Isolamento di facciata: Piano Terra-PT_ Direzione laboratorio analisi

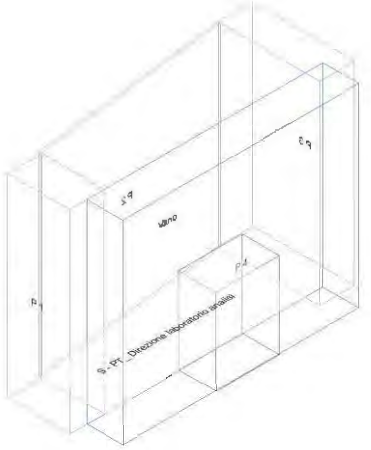

Calcolo di isolamento di facciata per il vano "Piano Terra-PT_ Direzione laboratorio analisi"

	Vano Ricevente PT_ Direzione laboratorio analisi
Piano	Piano Terra
Unità immobiliare	Piano Terra
Volume	42.90 m³
Superficie	9.03 m²

Facciata F1

Parete	**MPI03.e**
Controparete sinistra	**-**
Controparete destra	**-**
Superficie	**23.51 m²**
Trasmissione laterale K	**2 dB: Elementi di facciata pesanti con giunti rigidi**
$DeltaL_{fs}$	**0**
Forma della facciata	**Facciata piana** (Vedi Appendice B)
Assorbimento (α_w)	**n.a.**
Orizzonte visivo (h)	**n.a.**

Elementi di facciata

	Tipo	Codice	Rw/Rs	Superficie	Sigillante
S1	Serramento	SR.U.007	42.0	3.28 m²	No

Risultati

R'_w	**48.3 dB**
$D_{2m,nT,w}$	**46.0 dB**
$D_{2m,n,w}$	**44.6 dB**

DPCM del 5/12/97

Cat. B - Uffici e assimilabili

$D_{2m,n,T,w}$	**≥ 42 dB Verificato**

Vano Piano Terra-PT_ Prelievi

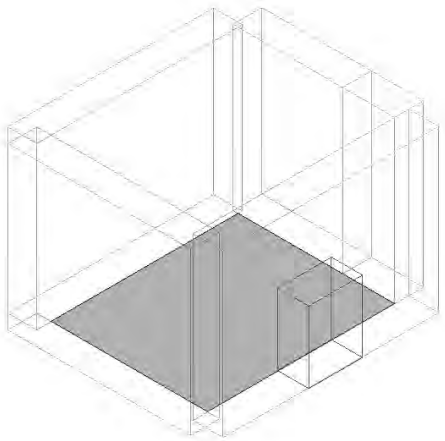

Isolamento ai rumori aerei tra ambienti adiacenti: Piano Terra-Vano Scala » Piano Terra-PT_ Prelievi

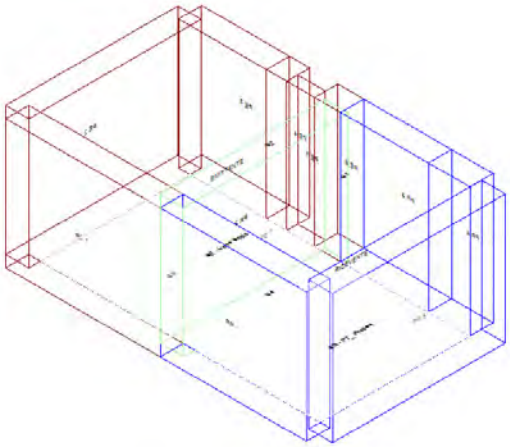

Calcolo di isolamento per via aerea tra il vano emittente "Piano Terra-Vano Scala" e il vano ricevente "Piano Terra-PT_ Prelievi"

	Vano Ricevente PT_ Prelievi	Vano Emittente Vano Scala
Piano	Piano Terra	Piano Terra
Unità immobiliare	Piano Terra	Vano Scala
Volume	120.18	126.05 m³
Superficie	25.30	26.54 m²

Pareti di separazione

Parete	Controparete ricevente	Controparete emittente	Superf.
MPI03.e.01	---	---	26.13 m²

Descrizione dei giunti e di strutture e strati che ne fanno parte

Giunto	Lato Ricevente		Lato Emittente	
	Struttura	**Strato**	**Struttura**	**Strato**
G1	MPI03.e.01	---	MPI03.e.01	---
G2	SOL02.a	---	SOL02.a	---
G3	MPI03.e.01	---	MPI03.e.01	---
G4	SOL02.a	---	SOL02.a	---

Giunto			Kij / Dv,ij,n				Rij		
	Descrizione	**Lunghezza**		**Df**	**Fd**	**Ff**	**Df**	**Fd**	**Ff**
G1	Giunto a croce di elementi omogenei trasmissione attraverso elementi omogenei	4.75	Kij	8.7	8.7	8.7	81.7	81.7	81.7
G2	Giunto a T di elementi omogenei trasmissione attraverso elementi omogenei	5.50	Kij	8.3	8.3	17.9	80.0	80.0	88.9
G3	Giunto a croce di elementi omogenei trasmissione attraverso elementi omogenei	4.75	Kij	8.7	8.7	8.7	81.7	81.7	81.7
G4	Giunto a T di elementi omogenei trasmissione attraverso elementi omogenei	5.50	Kij	8.3	8.3	17.9	80.0	80.0	88.9

Risultati

R'_w **64.5 dB**

$D_{nT,w}$ **66.2 dB**

DPCM del 5/12/97

Cat. B - Uffici e assimilabili

R'_w **≥ 50 dB** **Verificato**

Isolamento ai rumori aerei tra ambienti sovrapposti: Primo Piano-P1_ Settore specialistico » Piano Terra-PT_ Prelievi

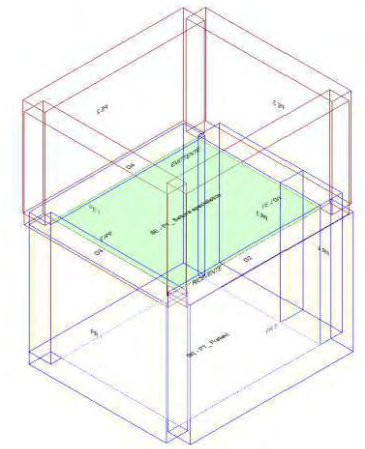

Calcolo di isolamento per via aerea tra il vano emittente "Primo Piano-P1_ Settore specialistico" e il vano ricevente "Piano Terra-PT_ Prelievi"

	Vano Ricevente PT_ Prelievi	Vano Emittente P1_ Settore specialistico
Piano	Piano Terra	Primo Piano
Unità immobiliare	Piano Terra	Primo Piano
Volume	120.18	103.49 m³
Superficie	25.30	26.88 m²

Solaio di separazione

Solaio	Controsoffitto ricevente	Pavimento emittente	Superf.
SOL02.a	---	---	24.84 m²

Descrizione dei giunti e di strutture e strati che ne fanno parte

Giunto	Lato Ricevente		Lato Emittente	
	Struttura	Strato	Struttura	Strato
G1	SOL02.a	---	MPI03.f.01	---
G2	MPI03.e	---	MPI03.f	---
G3	MPI03.e.01	---	MPI03.f.01	---
G4	MPI03.e.01	---	MPI03.f.01	---

Giunto			Kij / Dv,ij,n				Rij		
	Descrizione	Lunghezza		Df	Fd	Ff	Df	Fd	Ff
G1	Giunto a T con ambiente ricevente spostato di elementi omogenei trasmissione attraverso elementi omogenei	4.60	Kij	17.3	8.1	8.1	88.8	77.5	77.5
G2	Giunto a T di elementi omogenei trasmissione attraverso elementi omogenei	5.40	Kij	8.7	8.3	-1.4	78.1	77.2	66.1
G3	Giunto a croce di elementi omogenei trasmissione attraverso elementi omogenei	4.60	Kij	11.3	11.1	-0.1	83.5	80.5	70.0
G4	Giunto a croce di elementi omogenei trasmissione attraverso elementi omogenei	5.40	Kij	11.3	11.1	-0.1	82.8	79.8	69.3

Risultati

R'_w **60.3 dB**

$D_{nT,w}$ **62.2 dB**

DPCM del 5/12/97

Cat. B - Uffici e assimilabili

R'_w **≥ 50 dB Verificato**

Livello di rumore da calpestio tra ambienti sovrapposti: Primo Piano-P1_ Settore specialistico » Piano Terra-PT_ Prelievi

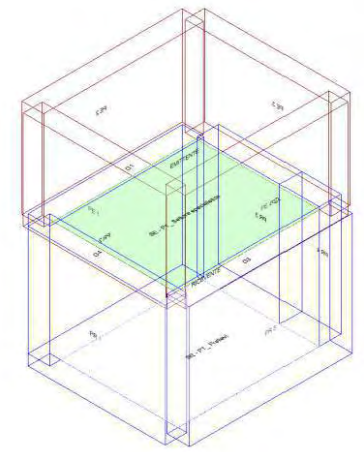

Calcolo di isolamento al calpestio tra il vano emittente "Primo Piano-P1_ Settore specialistico" e il vano ricevente "Piano Terra-PT_ Prelievi"

	Vano Ricevente PT_ Prelievi	Vano Emittente P1_ Settore specialistico
Piano	Piano Terra	Primo Piano
Unità immobiliare	Piano Terra	Primo Piano
Volume	120.18	103.49 m³
Superficie	25.30 m²	26.88 m²

Solaio di separazione	Controsoffitto ricevente	Pavimento emittente	Superf.
SOL02.a	---	---	24.84 m²

Descrizione dei giunti e di strutture e strati che ne fanno parte

Giunto	Lato Ricevente		Lato Emittente	
	Struttura	Strato	Struttura	Strato
G1	MPI03.e.01	---	MPI03.f.01	---
G2	SOL02.a	---	MPI03.f.01	---
G3	MPI03.e	---	MPI03.f	---
G4	MPI03.e.01	---	MPI03.f.01	---

Giunto			Kij / Dv,ij,n				Ln,ij		
	Descrizione	Lunghezza		Df	Fd	Ff	Df	Fd	Ff
G1	Giunto a croce di elementi omogenei trasmissione attraverso elementi omogenei	5.40	Kij	11.3	---	---	19.6	---	---
G2	Giunto a T con ambiente ricevente spostato di elementi omogenei trasmissione attraverso elementi omogenei	4.60	Kij	17.3	---	---	13.6	---	---
G3	Giunto a T di elementi omogenei trasmissione attraverso elementi omogenei	5.40	Kij	8.7	---	---	24.3	---	---
G4	Giunto a croce di elementi omogenei trasmissione attraverso elementi omogenei	4.60	Kij	11.3	---	---	18.9	---	---

Risultati

L'_{nw} **38.5 dB**

$L'_{nT,w}$ **32.7 dB**

DPCM del 5/12/97

Cat. B - Uffici e assimilabili

$L'_{n,w}$ **≤ 55 dB Verificato**

Isolamento di facciata: Piano Terra-PT_ Prelievi

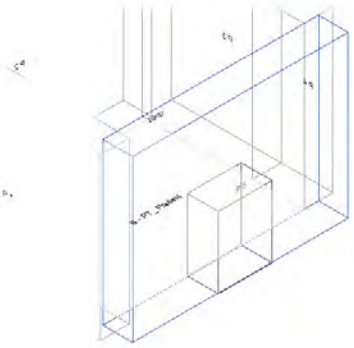

Calcolo di isolamento di facciata per il vano "Piano Terra-PT_ Prelievi"

	Vano Ricevente PT_ Prelievi
Piano	Piano Terra
Unità immobiliare	Piano Terra
Volume	120.18 m³
Superficie	25.30 m²

Facciata F1

Parete	**MPI03.e**
Controparete sinistra	**-**
Controparete destra	**-**
Superficie	**26.13 m²**
Trasmissione laterale K	**2 dB: Elementi di facciata pesanti con giunti rigidi**
$DeltaL_{fs}$	**0**
Forma della facciata	**Facciata piana** (Vedi Appendice B)
Assorbimento (α_w)	**n.a.**
Orizzonte visivo (h)	**n.a.**

Elementi di facciata

	Tipo	Codice	Rw/Rs	Superficie	Sigillante
S1	Serramento	SR.U.007	42.0	3.32 m²	No

Risultati

R'_w	**48.6 dB**
$D_{2m,nT,w}$	**50.3 dB**
$D_{2m,n,w}$	**44.5 dB**

DPCM del 5/12/97

Cat. B - Uffici e assimilabili

$D_{2m,n,T,w}$	**≥ 42 dB Verificato**

Vano Piano Terra-PT_Sala RM

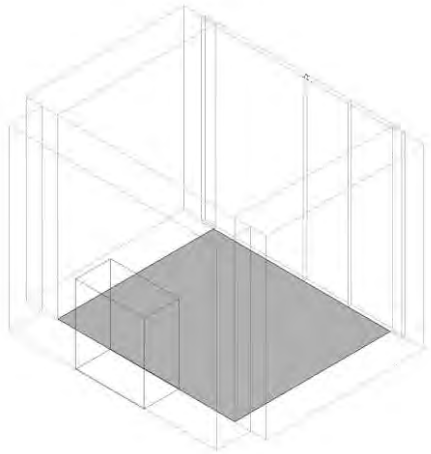

Isolamento ai rumori aerei tra ambienti sovrapposti: Primo Piano-P1_ Refetazione/Amministrazione » Piano Terra-PT_Sala RM

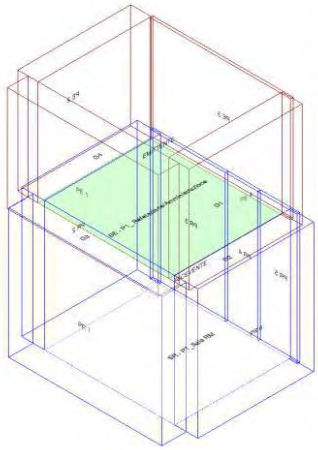

Calcolo di isolamento per via aerea tra il vano emittente "Primo Piano-P1_ Refetazione/Amministrazione" e il vano ricevente "Piano Terra-PT_Sala RM"

	Vano Ricevente PT_Sala RM	Vano Emittente P1_ Refetazione/Amministrazione
Piano	Piano Terra	Primo Piano
Unità immobiliare	Piano Terra	Primo Piano
Volume	95.26	75.77 m³
Superficie	20.05	19.68 m²

Solaio di separazione

Solaio	Controsoffitto ricevente	Pavimento emittente	Superf.
SOL02.a	---	---	18.56 m²

Descrizione dei giunti e di strutture e strati che ne fanno parte

Giunto	Lato Ricevente		Lato Emittente	
	Struttura	**Strato**	**Struttura**	**Strato**
G1	SOL02.a	---	PA.CA.016	---
G2	MPI03.e.01	---	MPI03.f.01	---
G3	MPI03.e	---	MPI03.f	---
G4	MPI03.e.01	---	MPI03.f.01	---

Giunto			Kij / Dv,ij,n				Rij		
	Descrizione	**Lunghezza**		**Df**	**Fd**	**Ff**	**Df**	**Fd**	**Ff**
G1	Giunto a T con ambiente ricevente spostato di elementi omogenei trasmissione attraverso elementi omogenei	4.76	Kij	-2.0	9.5	9.5	68.1	73.9	73.9
G2	Giunto a croce di elementi omogenei trasmissione attraverso elementi omogenei	3.90	Kij	11.3	11.1	-0.1	83.0	80.0	69.5
G3	Giunto a T di elementi omogenei trasmissione attraverso elementi omogenei	4.76	Kij	8.7	8.3	-1.4	77.4	76.5	65.4
G4	Giunto a croce di elementi omogenei trasmissione attraverso elementi omogenei	3.90	Kij	11.3	11.1	-0.1	83.0	80.0	69.5

Risultati

R'_w **59.2 dB**

$D_{nT,w}$ **61.4 dB**

DPCM del 5/12/97

Cat. B - Uffici e assimilabili

R'_w **≥ 50 dB Verificato**

Isolamento ai rumori aerei tra ambienti sovrapposti: Primo Piano-P1_ Corridoio » Piano Terra-PT_Sala RM

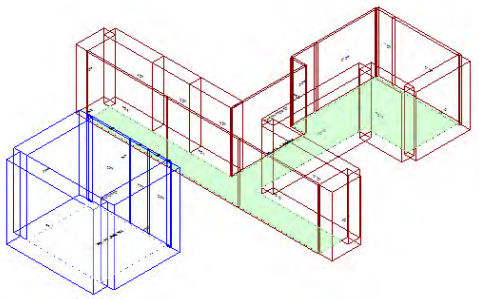

Calcolo di isolamento per via aerea tra il vano emittente "Primo Piano-P1_ Corridoio" e il vano ricevente "Piano Terra-PT_Sala RM"

	Vano Ricevente PT_Sala RM	Vano Emittente P1_ Corridoio
Piano	Piano Terra	Primo Piano
Unità immobiliare	Piano Terra	Primo Piano
Volume	95.26	194.89 m³
Superficie	20.05	50.62 m²

Solaio di separazione

Solaio	Controsoffitto ricevente	Pavimento emittente	Superf.
SOL02.a	---	---	0.96 m²

Descrizione dei giunti e di strutture e strati che ne fanno parte

Giunto	Lato Ricevente		Lato Emittente	
	Struttura	Strato	Struttura	Strato
G1	SOL02.a	---	PA.CA.016	---
G2	MPI03.e.01	---	PA.CA.016	---
G3	PA.CA.016	---	PA.CA.016	---
G4	PA.CA.016	---	PA.CA.016	---
G5	PA.CA.016	---	PA.CA.016	---
G6	PA.CA.016	---	PA.CA.016	---

Giunto			Kij / Dv,ij,n				Rij		
	Descrizione	Lunghezza		Df	Fd	Ff	Df	Fd	Ff
G1	Giunto a T con ambiente ricevente spostato di elementi omogenei trasmissione attraverso elementi omogenei	4.78	Kij	-2.0	9.5	9.5	55.2	61.0	61.0
G2	Giunto a croce di elementi omogenei trasmissione attraverso elementi omogenei	0.20	Kij	11.3	12.5	2.9	83.0	77.8	68.9
G3	Giunto a croce di elementi omogenei trasmissione attraverso elementi omogenei	2.43	Kij	12.5	12.5	26.4	67.0	67.0	75.2
G4	Giunto a croce di elementi omogenei trasmissione attraverso elementi omogenei	1.20	Kij	12.5	12.5	26.4	70.0	70.0	78.2
G5	Giunto a croce di elementi omogenei trasmissione attraverso elementi omogenei	1.15	Kij	12.5	12.5	26.4	70.2	70.2	78.4
G6	Giunto a croce di elementi omogenei trasmissione attraverso elementi omogenei	0.20	Kij	12.5	12.5	26.4	77.8	77.8	86.0

Risultati

R'_w **52.2 dB**

$D_{nT,w}$ **67.2 dB**

DPCM del 5/12/97

Cat. B - Uffici e assimilabili

R'_w **≥ 50 dB** **Verificato**

Livello di rumore da calpestio tra ambienti sovrapposti: Primo Piano-P1_ Refetazione/Amministrazione » Piano Terra-PT_Sala RM

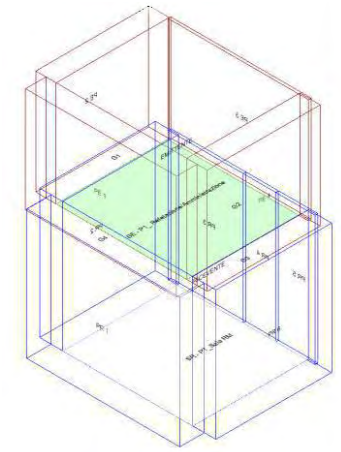

Calcolo di isolamento al calpestio tra il vano emittente "Primo Piano-P1_ Refetazione/Amministrazione" e il vano ricevente "Piano Terra-PT_Sala RM"

	Vano Ricevente PT_Sala RM	Vano Emittente P1_ Refetazione/Amministrazione
Piano	Piano Terra	Primo Piano
Unità immobiliare	Piano Terra	Primo Piano
Volume	95.26	75.77 m³
Superficie	20.05 m²	19.68 m²

Solaio di separazione	Controsoffitto ricevente	Pavimento emittente	Superf.
SOL02.a	---	---	18.56 m²

Descrizione dei giunti e di strutture e strati che ne fanno parte

Giunto	Lato Ricevente		Lato Emittente	
	Struttura	Strato	Struttura	Strato
G1	MPI03.e.01	---	MPI03.f.01	---
G2	SOL02.a	---	PA.CA.016	---
G3	MPI03.e.01	---	MPI03.f.01	---
G4	MPI03.e	---	MPI03.f	---

Giunto			Kij / Dv,ij,n				Ln,ij		
	Descrizione	Lunghezza		Df	Fd	Ff	Df	Fd	Ff
G1	Giunto a croce di elementi omogenei trasmissione attraverso elementi omogenei	3.90	Kij	11.3	---	---	19.4	---	---
G2	Giunto a T con ambiente ricevente spostato di elementi omogenei trasmissione attraverso elementi omogenei	4.76	Kij	-2.0	---	---	34.3	---	---
G3	Giunto a croce di elementi omogenei trasmissione attraverso elementi omogenei	3.90	Kij	11.3	---	---	19.4	---	---
G4	Giunto a T di elementi omogenei trasmissione attraverso elementi omogenei	4.76	Kij	8.7	---	---	25.0	---	---

Risultati

L'_{nw} **39.9 dB**

$L'_{nT,w}$ **35.1 dB**

DPCM del 5/12/97

Cat. B - Uffici e assimilabili

$L'_{n,w}$ **≤ 55 dB Verificato**

Livello di rumore da calpestio tra ambienti sovrapposti: Primo Piano-P1_ Corridoio » Piano Terra-PT_Sala RM

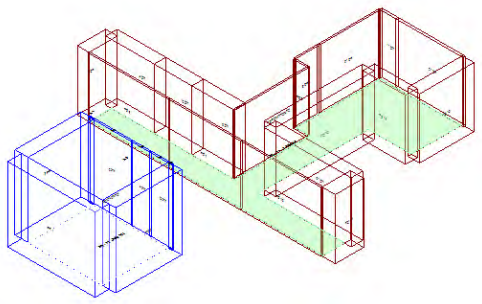

Calcolo di isolamento al calpestio tra il vano emittente "Primo Piano-P1_ Corridoio" e il vano ricevente "Piano Terra-PT_Sala RM"

	Vano Ricevente PT_Sala RM	Vano Emittente P1_ Corridoio
Piano	Piano Terra	Primo Piano
Unità immobiliare	Piano Terra	Primo Piano
Volume	95.26	194.89 m³
Superficie	20.05 m²	50.62 m²

Solaio di separazione	Controsoffitto ricevente	Pavimento emittente	Superf.
SOL02.a	---	---	0.96 m²

Descrizione dei giunti e di strutture e strati che ne fanno parte

Giunto	Lato Ricevente		Lato Emittente	
	Struttura	**Strato**	**Struttura**	**Strato**
G1	MPI03.e.01	---	PA.CA.016	---
G2	PA.CA.016	---	PA.CA.016	---
G3	PA.CA.016	---	PA.CA.016	---
G4	PA.CA.016	---	PA.CA.016	---
G5	PA.CA.016	---	PA.CA.016	---
G6	SOL02.a	---	PA.CA.016	---

Giunto			Kij / Dv,ij,n				Ln,ij		
	Descrizione	**Lunghezza**		**Df**	**Fd**	**Ff**	**Df**	**Fd**	**Ff**
G1	Giunto a croce di elementi omogenei trasmissione attraverso elementi omogenei	0.20	Kij	11.3	---	---	19.4	---	---
G2	Giunto a croce di elementi omogenei trasmissione attraverso elementi omogenei	2.43	Kij	12.5	---	---	35.4	---	---
G3	Giunto a croce di elementi omogenei trasmissione attraverso elementi omogenei	1.20	Kij	12.5	---	---	32.4	---	---
G4	Giunto a croce di elementi omogenei trasmissione attraverso elementi omogenei	1.15	Kij	12.5	---	---	32.2	---	---
G5	Giunto a croce di elementi omogenei trasmissione attraverso elementi omogenei	0.20	Kij	12.5	---	---	24.6	---	---
G6	Giunto a T con ambiente ricevente spostato di elementi omogenei trasmissione attraverso elementi omogenei	4.78	Kij	-2.0	---	---	47.2	---	---

Risultati

L'_{nw} **48.2 dB**

$L'_{nT,w}$ **43.4 dB**

DPCM del 5/12/97

Cat. B - Uffici e assimilabili

$L'_{n,w}$ **≤ 55 dB Verificato**

Isolamento di facciata: Piano Terra-PT_Sala RM

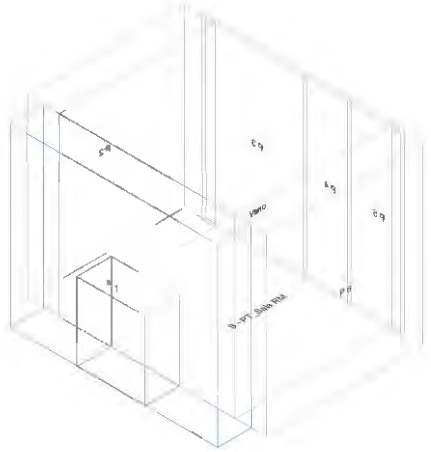

Calcolo di isolamento di facciata per il vano "Piano Terra-PT_Sala RM"

	Vano Ricevente PT_Sala RM
Piano	Piano Terra
Unità immobiliare	Piano Terra
Volume	95.26 m³
Superficie	20.05 m²

Facciata F1

Parete	**MPI03.e**
Controparete sinistra	**-**
Controparete destra	**-**
Superficie	**22.68 m²**
Trasmissione laterale K	**2 dB: Elementi di facciata pesanti con giunti rigidi**
$DeltaL_{fs}$	**0**
Forma della facciata	**Facciata piana** (Vedi Appendice B)
Assorbimento (α_w)	**n.a.**
Orizzonte visivo (h)	**n.a.**

Elementi di facciata

	Tipo	Codice	Rw/Rs	Superficie	Sigillante
S1	Serramento	SR.U.007	42.0	3.88 m²	No

Risultati

R'_w	**47.4 dB**
$D_{2m,nT,w}$	**48.7 dB**
$D_{2m,n,w}$	**43.9 dB**

DPCM del 5/12/97

Cat. B - Uffici e assimilabili

$D_{2m,n,T,w}$	**≥ 42 dB Verificato**

Vano Piano Terra-PT_Comandi RM

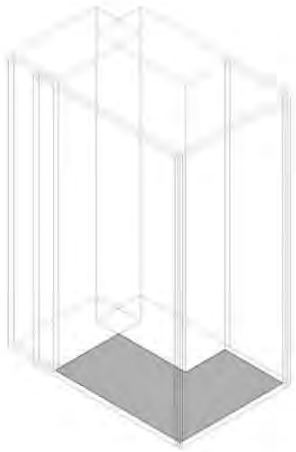

Isolamento ai rumori aerei tra ambienti sovrapposti: Primo Piano-P1_ Corridoio » Piano Terra-PT_Comandi RM

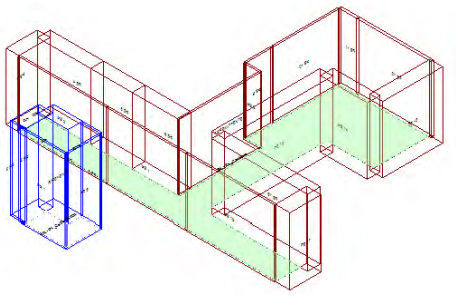

Calcolo di isolamento per via aerea tra il vano emittente "Primo Piano-P1_ Corridoio" e il vano ricevente "Piano Terra-PT_Comandi RM"

	Vano Ricevente PT_Comandi RM	Vano Emittente P1_ Corridoio
Piano	Piano Terra	Primo Piano
Unità immobiliare	Piano Terra	Primo Piano
Volume	17.46	194.89 m³
Superficie	3.67	50.62 m²

Solaio di separazione

Solaio	Controsoffitto ricevente	Pavimento emittente	Superf.
SOL02.a	---	---	2.61 m²

Descrizione dei giunti e di strutture e strati che ne fanno parte

Giunto	Lato Ricevente		Lato Emittente	
	Struttura	**Strato**	**Struttura**	**Strato**
G1	SOL02.a	---	MPI03.f.01	---
G2	PA.CA.016	---	SOL02.a	---
G3	PA.CA.016	---	PA.CA.016	---
G4	MPI03.e.01	---	PA.CA.016	---
G5	MPI03.e.01	---	MPI03.f.01	---

Giunto			Kij / Dv,ij,n				Rij		
	Descrizione	**Lunghezza**		**Df**	**Fd**	**Ff**	**Df**	**Fd**	**Ff**
G1	Giunto a T con ambiente ricevente spostato di elementi omogenei trasmissione attraverso elementi omogenei	2.38	Kij	17.3	8.1	8.1	81.9	70.6	70.6
G2	Giunto a T con ambiente emittente spostato di elementi omogenei trasmissione attraverso elementi omogenei	1.10	Kij	9.5	-2.0	9.5	71.8	66.0	71.8
G3	Giunto a croce di elementi omogenei trasmissione attraverso elementi omogenei	2.38	Kij	12.5	12.5	26.4	71.4	71.4	79.6
G4	Giunto a croce di elementi omogenei trasmissione attraverso elementi omogenei	0.05	Kij	11.3	12.5	2.9	93.4	88.2	79.3
G5	Giunto a croce di elementi omogenei trasmissione attraverso elementi omogenei	1.05	Kij	11.3	11.1	-0.1	80.2	77.1	66.6

Risultati

R'_w **58.7 dB**

$D_{nT,w}$ **62.0 dB**

DPCM del 5/12/97

Cat. B - Uffici e assimilabili

R'_w **≥ 50 dB** **Verificato**

Livello di rumore da calpestio tra ambienti sovrapposti: Primo Piano-P1_ Corridoio » Piano Terra-PT_Comandi RM

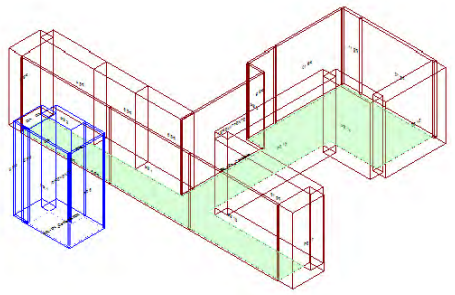

Calcolo di isolamento al calpestio tra il vano emittente "Primo Piano-P1_ Corridoio" e il vano ricevente "Piano Terra-PT_Comandi RM"

	Vano Ricevente PT_Comandi RM	Vano Emittente P1_ Corridoio
Piano	Piano Terra	Primo Piano
Unità immobiliare	Piano Terra	Primo Piano
Volume	17.46	194.89 m³
Superficie	3.67 m²	50.62 m²

Solaio di separazione	Controsoffitto ricevente	Pavimento emittente	Superf.
SOL02.a	---	---	2.61 m²

Descrizione dei giunti e di strutture e strati che ne fanno parte

Giunto	Lato Ricevente		Lato Emittente	
	Struttura	**Strato**	**Struttura**	**Strato**
G1	MPI03.e.01	---	PA.CA.016	---
G2	MPI03.e.01	---	MPI03.f.01	---
G3	SOL02.a	---	MPI03.f.01	---
G4	PA.CA.016	---	SOL02.a	---
G5	PA.CA.016	---	PA.CA.016	---

Giunto			Kij / Dv,ij,n				Ln,ij		
	Descrizione	**Lunghezza**		**Df**	**Fd**	**Ff**	**Df**	**Fd**	**Ff**
G1	Giunto a croce di elementi omogenei trasmissione attraverso elementi omogenei	0.05	Kij	11.3	---	---	9.0	---	---
G2	Giunto a croce di elementi omogenei trasmissione attraverso elementi omogenei	1.05	Kij	11.3	---	---	22.2	---	---
G3	Giunto a T con ambiente ricevente spostato di elementi omogenei trasmissione attraverso elementi omogenei	2.38	Kij	17.3	---	---	20.5	---	---
G4	Giunto a T con ambiente emittente spostato di elementi omogenei trasmissione attraverso elementi omogenei	1.10	Kij	9.5	---	---	30.6	---	---
G5	Giunto a croce di elementi omogenei trasmissione attraverso elementi omogenei	2.38	Kij	12.5	---	---	31.0	---	---

Risultati

L'_{nw} **39.7 dB**

$L'_{nT,w}$ **42.2 dB**

DPCM del 5/12/97

Cat. B - Uffici e assimilabili

$L'_{n,w}$ **≤ 55 dB** **Verificato**

Vano Piano Terra-PT_Attesa

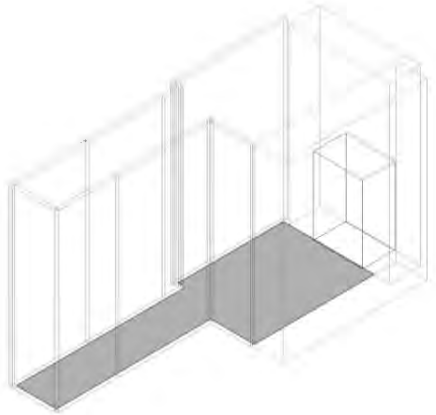

Isolamento ai rumori aerei tra ambienti sovrapposti: Primo Piano-P1_ Corridoio » Piano Terra-PT_Attesa

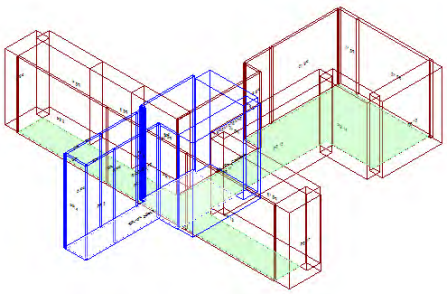

Calcolo di isolamento per via aerea tra il vano emittente "Primo Piano-P1_ Corridoio" e il vano ricevente "Piano Terra-PT_Attesa"

	Vano Ricevente PT_Attesa	Vano Emittente P1_ Corridoio
Piano	Piano Terra	Primo Piano
Unità immobiliare	Piano Terra	Primo Piano
Volume	61.01	194.89 m³
Superficie	12.84	50.62 m²

Solaio di separazione

Solaio	Controsoffitto ricevente	Pavimento emittente	Superf.
SOL02.a	---	---	1.21 m²

Descrizione dei giunti e di strutture e strati che ne fanno parte

Giunto	Lato Ricevente		Lato Emittente	
	Struttura	**Strato**	**Struttura**	**Strato**
G1	PA.CA.016	---	MPI03.f.01	---
G2	SOL02.a	---	MPI03.f.01	---
G3	PA.CA.016	---	SOL02.a	---
G4	PA.CA.016	---	PA.CA.016	---
G5	PA.CA.016	---	SOL02.a	---

Giunto				Kij / Dv,ij,n			Rij		
	Descrizione	**Lunghezza**		**Df**	**Fd**	**Ff**	**Df**	**Fd**	**Ff**
G1	Giunto a croce di elementi omogenei trasmissione attraverso elementi omogenei	0.23	Kij	12.5	11.1	3.2	78.2	80.3	66.7
G2	Giunto a T con ambiente ricevente spostato di elementi omogenei trasmissione attraverso elementi omogenei	0.87	Kij	17.3	8.1	8.1	82.9	71.6	71.6
G3	Giunto a T con ambiente emittente spostato di elementi omogenei trasmissione attraverso elementi omogenei	1.10	Kij	9.5	-2.0	9.5	68.4	62.6	68.4
G4	Giunto a croce di elementi omogenei trasmissione attraverso elementi omogenei	1.10	Kij	12.5	12.5	26.4	71.4	71.4	79.6
G5	Giunto a T con ambiente emittente spostato di elementi omogenei trasmissione attraverso elementi omogenei	1.10	Kij	9.5	-2.0	9.5	68.4	62.6	68.4

Risultati

R'_w **55.9 dB**

$D_{nT,w}$ **68.0 dB**

DPCM del 5/12/97

Cat. B - Uffici e assimilabili

R'_w **≥ 50 dB** **Verificato**

Isolamento ai rumori aerei tra ambienti sovrapposti: Primo Piano-P1_ Spogliatoio/relax » Piano Terra-PT_Attesa

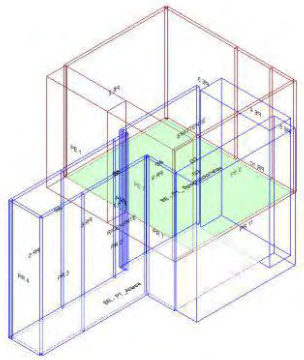

Calcolo di isolamento per via aerea tra il vano emittente "Primo Piano-P1_ Spogliatoio/relax" e il vano ricevente "Piano Terra-PT_Attesa"

	Vano Ricevente PT_Attesa	Vano Emittente P1_ Spogliatoio/relax
Piano	Piano Terra	Primo Piano
Unità immobiliare	Piano Terra	Primo Piano
Volume	61.01	77.15 m³
Superficie	12.84	20.04 m²

Solaio di separazione

Solaio	Controsoffitto ricevente	Pavimento emittente	Superf.
SOL02.a	---	---	5.19 m²

Descrizione dei giunti e di strutture e strati che ne fanno parte

Giunto	Lato Ricevente		Lato Emittente	
	Struttura	**Strato**	**Struttura**	**Strato**
G1	SOL02.a	---	PA.CA.016	---
G2	SOL02.a	---	PA.CA.016	---
G3	MPI03.e.01	---	SOL02.a	---
G4	PA.CA.016	---	SOL02.a	---
G5	PA.CA.016	---	SOL02.a	---
G6	SOL02.a	---	MPI03.f.01	---

Giunto			Kij / Dv,ij,n				Rij		
	Descrizione	**Lunghezza**		**Df**	**Fd**	**Ff**	**Df**	**Fd**	**Ff**
G1	Giunto a T con ambiente ricevente spostato di elementi omogenei trasmissione attraverso elementi omogenei	4.00	Kij	-2.0	9.5	9.5	63.3	69.1	69.1
G2	Giunto a T con ambiente ricevente spostato di elementi omogenei trasmissione attraverso elementi omogenei	2.02	Kij	-2.0	9.5	9.5	66.3	72.1	72.1
G3	Giunto a T con ambiente emittente spostato di elementi omogenei trasmissione attraverso elementi omogenei	1.60	Kij	8.3	17.9	8.3	78.3	87.2	78.3
G4	Giunto a T con ambiente emittente spostato di elementi omogenei trasmissione attraverso elementi omogenei	1.20	Kij	9.5	-2.0	9.5	74.4	68.6	74.4
G5	Giunto a T con ambiente emittente spostato di elementi omogenei trasmissione attraverso elementi omogenei	2.40	Kij	9.5	-2.0	9.5	71.3	65.5	71.3
G6	Giunto a T con ambiente ricevente spostato di elementi omogenei trasmissione attraverso elementi omogenei	0.82	Kij	17.3	8.1	8.1	89.5	78.2	78.2

Risultati

R'_w **56.7 dB**

$D_{nT,w}$ **62.5 dB**

DPCM del 5/12/97

Cat. B - Uffici e assimilabili

R'_w **≥ 50 dB Verificato**

Isolamento ai rumori aerei tra ambienti sovrapposti: Primo Piano-P1_ Direzione » Piano Terra-PT_Attesa

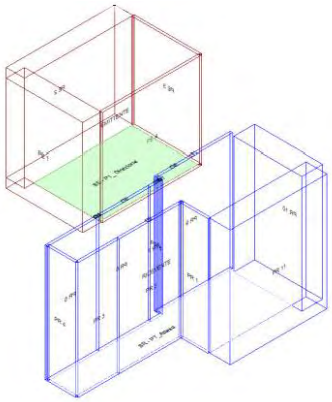

Calcolo di isolamento per via aerea tra il vano emittente "Primo Piano-P1_ Direzione" e il vano ricevente "Piano Terra-PT_Attesa"

	Vano Ricevente PT_Attesa	Vano Emittente P1_ Direzione
Piano	Piano Terra	Primo Piano
Unità immobiliare	Piano Terra	Primo Piano
Volume	61.01	41.58 m³
Superficie	12.84	10.80 m²

Solaio di separazione

Solaio	Controsoffitto ricevente	Pavimento emittente	Superf.
SOL02.a	---	---	0.97 m²

Descrizione dei giunti e di strutture e strati che ne fanno parte

Giunto	Lato Ricevente		Lato Emittente	
	Struttura	**Strato**	**Struttura**	**Strato**
G1	PA.CA.016	---	PA.CA.016	---
G2	SOL02.a	---	PA.CA.016	---
G3	PA.CA.016	---	PA.CA.016	---
G4	PA.CA.016	---	PA.CA.016	---
G5	PA.CA.016	---	PA.CA.016	---
G6	PA.CA.016	---	PA.CA.016	---
G7	PA.CA.016	---	PA.CA.016	---
G8	PA.CA.016	---	PA.CA.016	---

Giunto			Kij / Dv,ij,n				Rij		
	Descrizione	Lunghezza		Df	Fd	Ff	Df	Fd	Ff
G1	Giunto a croce di elementi omogenei trasmissione attraverso elementi omogenei	0.38	Kij	12.5	12.5	26.4	75.0	75.0	83.2
G2	Giunto a T con ambiente ricevente spostato di elementi omogenei trasmissione attraverso elementi omogenei	4.00	Kij	-2.0	9.5	9.5	56.0	61.8	61.8
G3	Giunto a croce di elementi omogenei trasmissione attraverso elementi omogenei	0.18	Kij	12.5	12.5	26.4	78.2	78.2	86.4
G4	Giunto a croce di elementi omogenei trasmissione attraverso elementi omogenei	0.15	Kij	12.5	12.5	26.4	79.1	79.1	87.3
G5	Giunto a croce di elementi omogenei trasmissione attraverso elementi omogenei	2.10	Kij	12.5	12.5	26.4	67.6	67.6	75.8
G6	Giunto a croce di elementi omogenei trasmissione attraverso elementi omogenei	0.55	Kij	12.5	12.5	26.4	73.5	73.5	81.7
G7	Giunto a croce di elementi omogenei trasmissione attraverso elementi omogenei	0.20	Kij	12.5	12.5	26.4	77.9	77.9	86.1
G8	Giunto a croce di elementi omogenei trasmissione attraverso elementi omogenei	1.20	Kij	12.5	12.5	26.4	70.1	70.1	78.3

Risultati

R'_w **53.0 dB**

$D_{nT,w}$ **66.0 dB**

DPCM del 5/12/97

Cat. B - Uffici e assimilabili

R'_w **≥ 50 dB** **Verificato**

Isolamento ai rumori aerei tra ambienti sovrapposti: Primo Piano-P1_ Loc.Server » Piano Terra-PT_Attesa

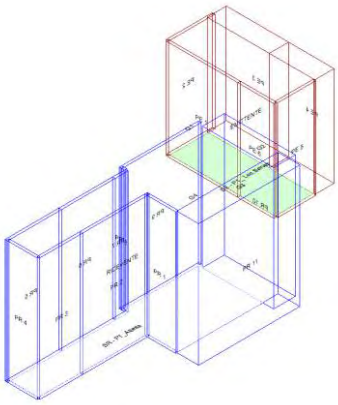

Calcolo di isolamento per via aerea tra il vano emittente "Primo Piano-P1_ Loc.Server" e il vano ricevente "Piano Terra-PT_Attesa"

	Vano Ricevente PT_Attesa	Vano Emittente P1_ Loc.Server
Piano	Piano Terra	Primo Piano
Unità immobiliare	Piano Terra	Primo Piano
Volume	61.01	23.68 m³
Superficie	12.84	6.15 m²

Solaio di separazione

Solaio	Controsoffitto ricevente	Pavimento emittente	Superf.
SOL02.a	---	---	3.03 m²

Descrizione dei giunti e di strutture e strati che ne fanno parte

Giunto	Lato Ricevente		Lato Emittente	
	Struttura	Strato	Struttura	Strato
G1	PA.CA.016	---	PA.CA.016	---
G2	MPI03.e	---	MPI03.f.01	---
G3	MPI03.e.01	---	SOL02.a	---
G4	SOL02.a	---	PA.CA.016	---

Giunto			Kij / Dv,ij,n				Rij		
	Descrizione	Lunghezza		Df	Fd	Ff	Df	Fd	Ff
G1	Giunto a croce di elementi omogenei trasmissione attraverso elementi omogenei	1.50	Kij	12.5	12.5	26.4	74.1	74.1	82.3
G2	Giunto a croce di elementi omogenei trasmissione attraverso elementi omogenei	2.02	Kij	11.7	11.1	-0.4	76.3	75.0	62.1
G3	Giunto a T con ambiente emittente spostato di elementi omogenei trasmissione attraverso elementi omogenei	1.50	Kij	8.3	17.9	8.3	76.3	85.2	76.3
G4	Giunto a T con ambiente ricevente spostato di elementi omogenei trasmissione attraverso elementi omogenei	2.02	Kij	-2.0	9.5	9.5	64.0	69.8	69.8

Risultati

R'_w **57.5 dB**

$D_{nT,w}$ **65.6 dB**

DPCM del 5/12/97

Cat. B - Uffici e assimilabili

R'_w **≥ 50 dB** **Verificato**

Isolamento ai rumori aerei tra ambienti sovrapposti: Primo Piano-P1_ Attesa » Piano Terra-PT_Attesa

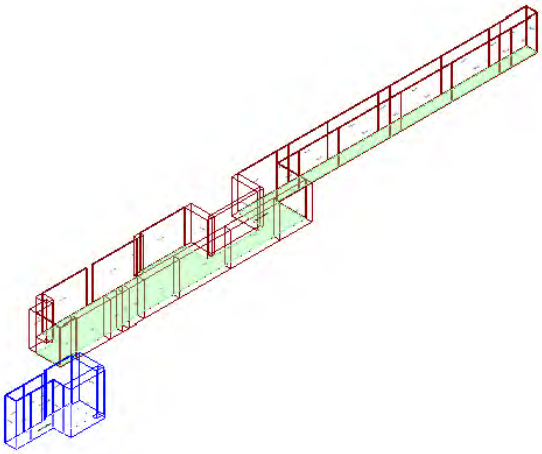

Calcolo di isolamento per via aerea tra il vano emittente "Primo Piano-P1_ Attesa" e il vano ricevente "Piano Terra-PT_Attesa"

	Vano Ricevente PT_Attesa	Vano Emittente P1_ Attesa
Piano	Piano Terra	Primo Piano
Unità immobiliare	Piano Terra	Primo Piano
Volume	61.01	496.98 m³
Superficie	12.84	129.08 m²

Solaio di separazione

Solaio	Controsoffitto ricevente	Pavimento emittente	Superf.
SOL02.a	---	---	0.61 m²

Descrizione dei giunti e di strutture e strati che ne fanno parte

Giunto	Lato Ricevente		Lato Emittente	
	Struttura	Strato	Struttura	Strato
G1	PA.CA.016	---	PA.CA.016	---
G2	PA.CA.016	---	PA.CA.016	---
G3	PA.CA.016	---	PA.CA.016	---
G4	PA.CA.016	---	MPI03.f	---

Giunto			Kij / Dv,ij,n				Rij		
	Descrizione	Lunghezza		Df	Fd	Ff	Df	Fd	Ff
G1	Giunto a croce di elementi omogenei trasmissione attraverso elementi omogenei	1.60	Kij	12.5	12.5	26.4	66.8	66.8	75.0
G2	Giunto a croce di elementi omogenei trasmissione attraverso elementi omogenei	0.38	Kij	12.5	12.5	26.4	73.0	73.0	81.2
G3	Giunto a croce di elementi omogenei trasmissione attraverso elementi omogenei	1.60	Kij	12.5	12.5	26.4	66.8	66.8	75.0
G4	Giunto a croce di elementi omogenei trasmissione attraverso elementi omogenei	0.38	Kij	12.5	11.3	3.0	73.0	75.6	61.6

Risultati

R'_w **56.7 dB**

$D_{nT,w}$ **71.8 dB**

DPCM del 5/12/97

Cat. B - Uffici e assimilabili

R'_w **≥ 50 dB Verificato**

Livello di rumore da calpestio tra ambienti sovrapposti: Primo Piano-P1_ Corridoio » Piano Terra-PT_Attesa

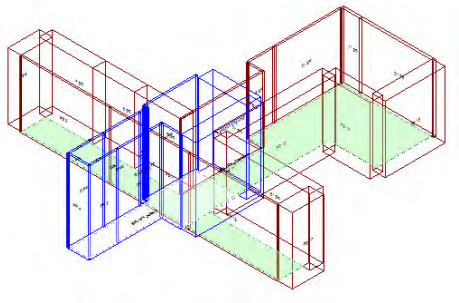

Calcolo di isolamento al calpestio tra il vano emittente "Primo Piano-P1_ Corridoio" e il vano ricevente "Piano Terra-PT_Attesa"

	Vano Ricevente PT_Attesa	Vano Emittente P1_ Corridoio
Piano	Piano Terra	Primo Piano
Unità immobiliare	Piano Terra	Primo Piano
Volume	61.01	194.89 m³
Superficie	12.84 m²	50.62 m²

Solaio di separazione	Controsoffitto ricevente	Pavimento emittente	Superf.
SOL02.a	---	---	1.21 m²

Descrizione dei giunti e di strutture e strati che ne fanno parte

Giunto	Lato Ricevente		Lato Emittente	
	Struttura	Strato	Struttura	Strato
G1	PA.CA.016	---	SOL02.a	---
G2	PA.CA.016	---	PA.CA.016	---
G3	PA.CA.016	---	SOL02.a	---
G4	PA.CA.016	---	MPI03.f.01	---
G5	SOL02.a	---	MPI03.f.01	---

Giunto				Kij / Dv,ij,n			Ln,ij		
	Descrizione	Lunghezza		Df	Fd	Ff	Df	Fd	Ff
G1	Giunto a T con ambiente emittente spostato di elementi omogenei trasmissione attraverso elementi omogenei	1.10	Kij	9.5	---	---	34.0	---	---
G2	Giunto a croce di elementi omogenei trasmissione attraverso elementi omogenei	1.10	Kij	12.5	---	---	31.0	---	---
G3	Giunto a T con ambiente emittente spostato di elementi omogenei trasmissione attraverso elementi omogenei	1.10	Kij	9.5	---	---	34.0	---	---
G4	Giunto a croce di elementi omogenei trasmissione attraverso elementi omogenei	0.23	Kij	12.5	---	---	24.2	---	---
G5	Giunto a T con ambiente ricevente spostato di elementi omogenei trasmissione attraverso elementi omogenei	0.87	Kij	17.3	---	---	19.5	---	---

Risultati

L'_{nw} **41.2 dB**

$L'_{nT,w}$ **38.3 dB**

DPCM del 5/12/97

Cat. B - Uffici e assimilabili

$L'_{n,w}$ **≤ 55 dB Verificato**

Livello di rumore da calpestio tra ambienti sovrapposti: Primo Piano-P1_ Spogliatoio/relax » Piano Terra-PT_Attesa

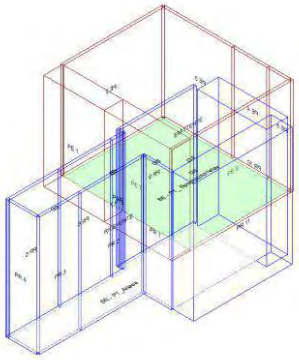

Calcolo di isolamento al calpestio tra il vano emittente "Primo Piano-P1_ Spogliatoio/relax" e il vano ricevente "Piano Terra-PT_Attesa"

	Vano Ricevente PT_Attesa	Vano Emittente P1_ Spogliatoio/relax
Piano	Piano Terra	Primo Piano
Unità immobiliare	Piano Terra	Primo Piano
Volume	61.01	77.15 m³
Superficie	12.84 m²	20.04 m²

Solaio di separazione	Controsoffitto ricevente	Pavimento emittente	Superf.
SOL02.a	---	---	5.19 m²

Descrizione dei giunti e di strutture e strati che ne fanno parte

Giunto	Lato Ricevente		Lato Emittente	
	Struttura	Strato	Struttura	Strato
G1	PA.CA.016	---	SOL02.a	---
G2	SOL02.a	---	MPI03.f.01	---
G3	SOL02.a	---	PA.CA.016	---
G4	SOL02.a	---	PA.CA.016	---
G5	MPI03.e.01	---	SOL02.a	---
G6	PA.CA.016	---	SOL02.a	---

Giunto			Kij / Dv,ij,n				Ln,ij		
	Descrizione	Lunghezza		Df	Fd	Ff	Df	Fd	Ff
G1	Giunto a T con ambiente emittente spostato di elementi omogenei trasmissione attraverso elementi omogenei	2.40	Kij	9.5	---	---	31.1	---	---
G2	Giunto a T con ambiente ricevente spostato di elementi omogenei trasmissione attraverso elementi omogenei	0.82	Kij	17.3	---	---	12.9	---	---
G3	Giunto a T con ambiente ricevente spostato di elementi omogenei trasmissione attraverso elementi omogenei	4.00	Kij	-2.0	---	---	39.1	---	---
G4	Giunto a T con ambiente ricevente spostato di elementi omogenei trasmissione attraverso elementi omogenei	2.02	Kij	-2.0	---	---	36.1	---	---
G5	Giunto a T con ambiente emittente spostato di elementi omogenei trasmissione attraverso elementi omogenei	1.60	Kij	8.3	---	---	24.1	---	---
G6	Giunto a T con ambiente emittente spostato di elementi omogenei trasmissione attraverso elementi omogenei	1.20	Kij	9.5	---	---	28.0	---	---

Risultati

L'_{nw} **43.2 dB**

$L'_{nT,w}$ **40.3 dB**

DPCM del 5/12/97

Cat. B - Uffici e assimilabili

$L'_{n,w}$ **≤ 55 dB Verificato**

Livello di rumore da calpestio tra ambienti sovrapposti: Primo Piano-P1_ Direzione » Piano Terra-PT_Attesa

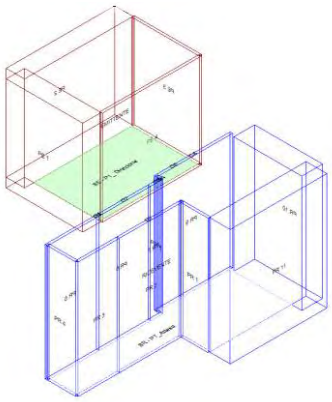

Calcolo di isolamento al calpestio tra il vano emittente "Primo Piano-P1_ Direzione" e il vano ricevente "Piano Terra-PT_Attesa"

	Vano Ricevente PT_Attesa	Vano Emittente P1_ Direzione
Piano	Piano Terra	Primo Piano
Unità immobiliare	Piano Terra	Primo Piano
Volume	61.01	41.58 m³
Superficie	12.84 m²	10.80 m²

Solaio di separazione	Controsoffitto ricevente	Pavimento emittente	Superf.
SOL02.a	---	---	0.97 m²

Descrizione dei giunti e di strutture e strati che ne fanno parte

Giunto	Lato Ricevente		Lato Emittente	
	Struttura	**Strato**	**Struttura**	**Strato**
G1	PA.CA.016	---	PA.CA.016	---
G2	PA.CA.016	---	PA.CA.016	---
G3	PA.CA.016	---	PA.CA.016	---
G4	PA.CA.016	---	PA.CA.016	---
G5	PA.CA.016	---	PA.CA.016	---
G6	PA.CA.016	---	PA.CA.016	---
G7	SOL02.a	---	PA.CA.016	---
G8	PA.CA.016	---	PA.CA.016	---

Giunto			Kij / Dv,ij,n				Ln,ij		
	Descrizione	**Lunghezza**		**Df**	**Fd**	**Ff**	**Df**	**Fd**	**Ff**
G1	Giunto a croce di elementi omogenei trasmissione attraverso elementi omogenei	0.15	Kij	12.5	---	---	23.3	---	---
G2	Giunto a croce di elementi omogenei trasmissione attraverso elementi omogenei	2.10	Kij	12.5	---	---	34.8	---	---
G3	Giunto a croce di elementi omogenei trasmissione attraverso elementi omogenei	0.55	Kij	12.5	---	---	28.9	---	---
G4	Giunto a croce di elementi omogenei trasmissione attraverso elementi omogenei	0.20	Kij	12.5	---	---	24.5	---	---
G5	Giunto a croce di elementi omogenei trasmissione attraverso elementi omogenei	1.20	Kij	12.5	---	---	32.3	---	---
G6	Giunto a croce di elementi omogenei trasmissione attraverso elementi omogenei	0.38	Kij	12.5	---	---	27.4	---	---
G7	Giunto a T con ambiente ricevente spostato di elementi omogenei trasmissione attraverso elementi omogenei	4.00	Kij	-2.0	---	---	46.4	---	---
G8	Giunto a croce di elementi omogenei trasmissione attraverso elementi omogenei	0.18	Kij	12.5	---	---	24.2	---	---

Risultati

L'_{nw} **47.6 dB**

$L'_{nT,w}$ **44.7 dB**

DPCM del 5/12/97

Cat. B - Uffici e assimilabili

$L'_{n,w}$ **≤ 55 dB Verificato**

Livello di rumore da calpestio tra ambienti sovrapposti: Primo Piano-P1_ Loc.Server » Piano Terra-PT_Attesa

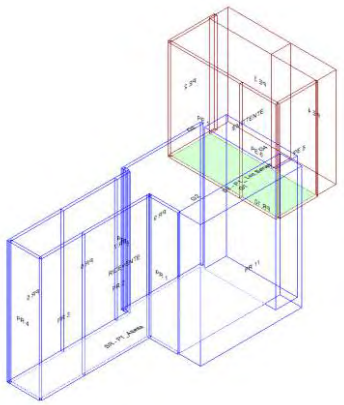

Calcolo di isolamento al calpestio tra il vano emittente "Primo Piano-P1_ Loc.Server" e il vano ricevente "Piano Terra-PT_Attesa"

	Vano Ricevente PT_Attesa	Vano Emittente P1_ Loc.Server
Piano	Piano Terra	Primo Piano
Unità immobiliare	Piano Terra	Primo Piano
Volume	61.01	23.68 m³
Superficie	12.84 m²	6.15 m²

Solaio di separazione	Controsoffitto ricevente	Pavimento emittente	Superf.
SOL02.a	---	---	3.03 m²

Descrizione dei giunti e di strutture e strati che ne fanno parte

Giunto	Lato Ricevente		Lato Emittente	
	Struttura	Strato	Struttura	Strato
G1	MPI03.e.01	---	SOL02.a	---
G2	SOL02.a	---	PA.CA.016	---
G3	PA.CA.016	---	PA.CA.016	---
G4	MPI03.e	---	MPI03.f.01	---

Giunto			Kij / Dv,ij,n				Ln,ij		
	Descrizione	Lunghezza		Df	Fd	Ff	Df	Fd	Ff
G1	Giunto a T con ambiente emittente spostato di elementi omogenei trasmissione attraverso elementi omogenei	1.50	Kij	8.3	---	---	26.1	---	---
G2	Giunto a T con ambiente ricevente spostato di elementi omogenei trasmissione attraverso elementi omogenei	2.02	Kij	-2.0	---	---	38.4	---	---
G3	Giunto a croce di elementi omogenei trasmissione attraverso elementi omogenei	1.50	Kij	12.5	---	---	28.3	---	---
G4	Giunto a croce di elementi omogenei trasmissione attraverso elementi omogenei	2.02	Kij	11.7	---	---	26.1	---	---

Risultati

L'_{nw} **41.8 dB**

$L'_{nT,w}$ **38.9 dB**

DPCM del 5/12/97

Cat. B - Uffici e assimilabili

$L'_{n,w}$ **≤ 55 dB Verificato**

Livello di rumore da calpestio tra ambienti sovrapposti: Primo Piano-P1_ Attesa » Piano Terra-PT_Attesa

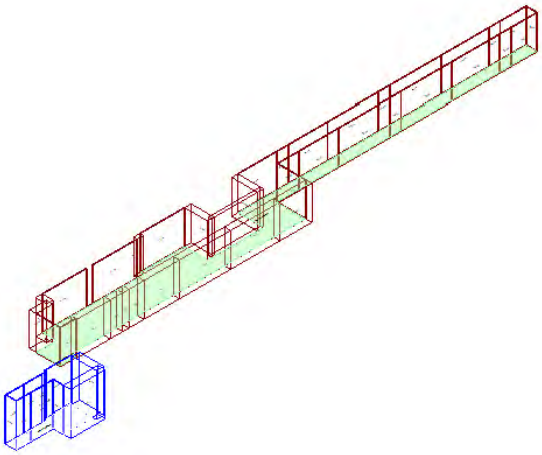

Calcolo di isolamento al calpestio tra il vano emittente "Primo Piano-P1_ Attesa" e il vano ricevente "Piano Terra-PT_Attesa"

	Vano Ricevente PT_Attesa	Vano Emittente P1_ Attesa
Piano	Piano Terra	Primo Piano
Unità immobiliare	Piano Terra	Primo Piano
Volume	61.01	496.98 m³
Superficie	12.84 m²	129.08 m²

Solaio di separazione	Controsoffitto ricevente	Pavimento emittente	Superf.
SOL02.a	---	---	0.61 m²

Descrizione dei giunti e di strutture e strati che ne fanno parte

Giunto	Lato Ricevente		Lato Emittente	
	Struttura	Strato	Struttura	Strato
G1	PA.CA.016	---	PA.CA.016	---
G2	PA.CA.016	---	MPI03.f	---
G3	PA.CA.016	---	PA.CA.016	---
G4	PA.CA.016	---	PA.CA.016	---

Giunto			Kij / Dv,ij,n				Ln,ij		
	Descrizione	Lunghezza		Df	Fd	Ff	Df	Fd	Ff
G1	Giunto a croce di elementi omogenei trasmissione attraverso elementi omogenei	1.60	Kij	12.5	---	---	35.6	---	---
G2	Giunto a croce di elementi omogenei trasmissione attraverso elementi omogenei	0.38	Kij	12.5	---	---	29.4	---	---
G3	Giunto a croce di elementi omogenei trasmissione attraverso elementi omogenei	1.60	Kij	12.5	---	---	35.6	---	---
G4	Giunto a croce di elementi omogenei trasmissione attraverso elementi omogenei	0.38	Kij	12.5	---	---	29.4	---	---

Risultati

L'_{nw} **41.9 dB**

$L'_{nT,w}$ **39.0 dB**

DPCM del 5/12/97

Cat. B - Uffici e assimilabili

$L'_{n,w}$ **≤ 55 dB Verificato**

Isolamento di facciata: Piano Terra-PT_Attesa

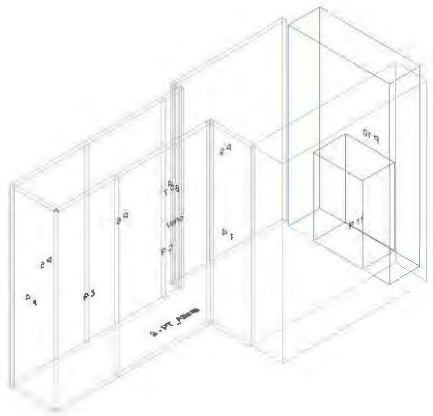

Calcolo di isolamento di facciata per il vano "Piano Terra-PT_Attesa"

	Vano Ricevente PT_Attesa
Piano	Piano Terra
Unità immobiliare	Piano Terra
Volume	61.01 m³
Superficie	12.84 m²

Facciata F1

Parete	**MPI03.e**
Controparete sinistra	**-**
Controparete destra	**-**
Superficie	**11.87 m²**
Trasmissione laterale K	**2 dB: Elementi di facciata pesanti con giunti rigidi**
$DeltaL_{fs}$	**0**
Forma della facciata	**Facciata piana** (Vedi Appendice B)
Assorbimento (α_w)	**n.a.**
Orizzonte visivo (h)	**n.a.**

Elementi di facciata

	Tipo	Codice	Rw/Rs	Superficie	Sigillante
S1	Serramento	SR.U.007	42.0	2.84 m²	No

Risultati

R'_w	**46.1 dB**
$D_{2m,nT,w}$	**48.3 dB**
$D_{2m,n,w}$	**45.4 dB**

DPCM del 5/12/97

Cat. B - Uffici e assimilabili

$D_{2m,n,T,w}$	**≥ 42 dB Verificato**

Vano Piano Terra-PT_ Emergenza

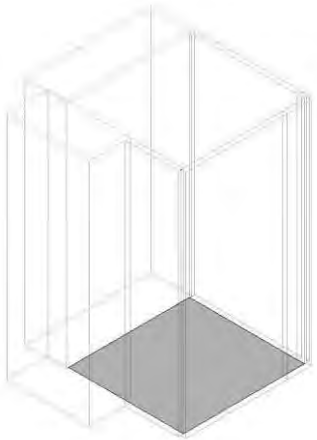

Isolamento ai rumori aerei tra ambienti sovrapposti: Primo Piano-P1_ Direzione » Piano Terra-PT_ Emergenza

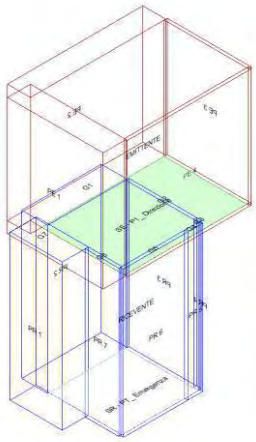

Calcolo di isolamento per via aerea tra il vano emittente "Primo Piano-P1_ Direzione" e il vano ricevente "Piano Terra-PT_ Emergenza"

	Vano Ricevente PT_ Emergenza	Vano Emittente P1_ Direzione
Piano	Piano Terra	Primo Piano
Unità immobiliare	Piano Terra	Primo Piano
Volume	28.20	41.58 m³
Superficie	5.94	10.80 m²

Solaio di separazione

Solaio	Controsoffitto ricevente	Pavimento emittente	Superf.
SOL02.a	---	---	5.94 m²

Descrizione dei giunti e di strutture e strati che ne fanno parte

Giunto	Lato Ricevente		Lato Emittente	
	Struttura	**Strato**	**Struttura**	**Strato**
G1	MPI03.e.01	---	MPI03.f.01	---
G2	PA.CA.016	---	SOL02.a	---
G3	PA.CA.016	---	PA.CA.016	---
G4	PA.CA.016	---	PA.CA.016	---
G5	PA.CA.016	---	PA.CA.016	---
G6	PA.CA.016	---	MPI03.f.01	---
G7	MPI03.e.01	---	MPI03.f.01	---

Giunto			Kij / Dv,ij,n				Rij		
	Descrizione	**Lunghezza**		**Df**	**Fd**	**Ff**	**Df**	**Fd**	**Ff**
G1	Giunto a croce di elementi omogenei trasmissione attraverso elementi omogenei	2.50	Kij	11.3	11.1	-0.1	80.0	76.9	66.4
G2	Giunto a T con ambiente emittente spostato di elementi omogenei trasmissione attraverso elementi omogenei	2.23	Kij	9.5	-2.0	9.5	72.3	66.5	72.3
G3	Giunto a croce di elementi omogenei trasmissione attraverso elementi omogenei	0.15	Kij	12.5	12.5	26.4	87.0	87.0	95.2
G4	Giunto a croce di elementi omogenei trasmissione attraverso elementi omogenei	0.45	Kij	12.5	12.5	26.4	82.2	82.2	90.4
G5	Giunto a croce di elementi omogenei trasmissione attraverso elementi omogenei	2.05	Kij	12.5	12.5	26.4	75.6	75.6	83.8
G6	Giunto a croce di elementi omogenei trasmissione attraverso elementi omogenei	1.10	Kij	12.5	11.1	3.2	78.3	80.5	66.9
G7	Giunto a croce di elementi omogenei trasmissione attraverso elementi omogenei	1.28	Kij	11.3	11.1	-0.1	82.9	79.9	69.4

Risultati

R'_w **58.5 dB**

$D_{nT,w}$ **60.3 dB**

DPCM del 5/12/97

Cat. B - Uffici e assimilabili

R'_w **≥ 50 dB Verificato**

Livello di rumore da calpestio tra ambienti sovrapposti: Primo Piano-P1_ Direzione » Piano Terra-PT_ Emergenza

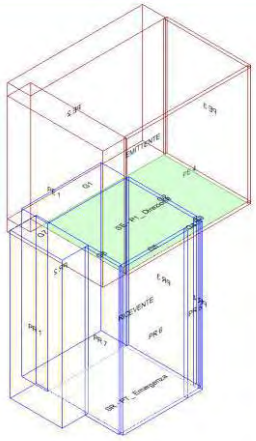

Calcolo di isolamento al calpestio tra il vano emittente "Primo Piano-P1_ Direzione" e il vano ricevente "Piano Terra-PT_ Emergenza"

	Vano Ricevente PT_ Emergenza	Vano Emittente P1_ Direzione
Piano	Piano Terra	Primo Piano
Unità immobiliare	Piano Terra	Primo Piano
Volume	28.20	41.58 m³
Superficie	5.94 m²	10.80 m²

Solaio di separazione	Controsoffitto ricevente	Pavimento emittente	Superf.
SOL02.a	---	---	5.94 m²

Descrizione dei giunti e di strutture e strati che ne fanno parte

Giunto	Lato Ricevente		Lato Emittente	
	Struttura	**Strato**	**Struttura**	**Strato**
G1	MPI03.e.01	---	MPI03.f.01	---
G2	PA.CA.016	---	SOL02.a	---
G3	PA.CA.016	---	PA.CA.016	---
G4	PA.CA.016	---	PA.CA.016	---
G5	PA.CA.016	---	PA.CA.016	---
G6	PA.CA.016	---	MPI03.f.01	---
G7	MPI03.e.01	---	MPI03.f.01	---

Giunto			Kij / Dv,ij,n				Ln,ij		
	Descrizione	**Lunghezza**		**Df**	**Fd**	**Ff**	**Df**	**Fd**	**Ff**
G1	Giunto a croce di elementi omogenei trasmissione attraverso elementi omogenei	2.50	Kij	11.3	---	---	22.4	---	---
G2	Giunto a T con ambiente emittente spostato di elementi omogenei trasmissione attraverso elementi omogenei	2.23	Kij	9.5	---	---	30.1	---	---
G3	Giunto a croce di elementi omogenei trasmissione attraverso elementi omogenei	0.15	Kij	12.5	---	---	15.4	---	---
G4	Giunto a croce di elementi omogenei trasmissione attraverso elementi omogenei	0.45	Kij	12.5	---	---	20.2	---	---
G5	Giunto a croce di elementi omogenei trasmissione attraverso elementi omogenei	2.05	Kij	12.5	---	---	26.8	---	---
G6	Giunto a croce di elementi omogenei trasmissione attraverso elementi omogenei	1.10	Kij	12.5	---	---	24.1	---	---
G7	Giunto a croce di elementi omogenei trasmissione attraverso elementi omogenei	1.28	Kij	11.3	---	---	19.5	---	---

Risultati

L'_{nw} **39.4 dB**

$L'_{nT,w}$ **39.8 dB**

DPCM del 5/12/97

Cat. B - Uffici e assimilabili

$L'_{n,w}$ **≤ 55 dB Verificato**

Vano Piano Terra-PT_ Ufficio

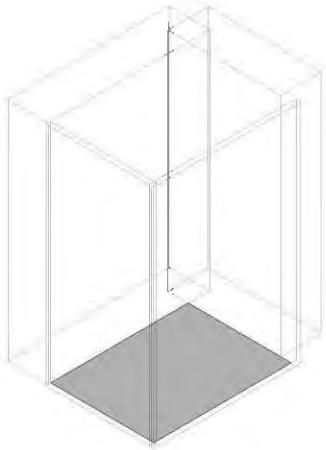

Isolamento ai rumori aerei tra ambienti sovrapposti: Primo Piano-P1_ Direzione » Piano Terra-PT_ Ufficio

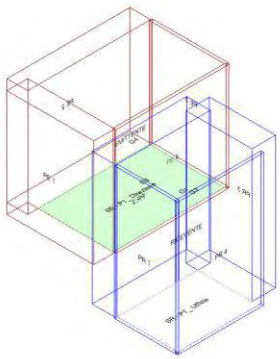

Calcolo di isolamento per via aerea tra il vano emittente "Primo Piano-P1_ Direzione" e il vano ricevente "Piano Terra-PT_ Ufficio"

	Vano Ricevente PT_ Ufficio	Vano Emittente P1_ Direzione
Piano	Piano Terra	Primo Piano
Unità immobiliare	Piano Terra	Primo Piano
Volume	29.96	41.58 m³
Superficie	6.31	10.80 m²

Solaio di separazione

Solaio	Controsoffitto ricevente	Pavimento emittente	Superf.
SOL02.a	---	---	2.61 m²

Descrizione dei giunti e di strutture e strati che ne fanno parte

Giunto	Lato Ricevente		Lato Emittente	
	Struttura	**Strato**	**Struttura**	**Strato**
G1	SOL02.a	---	PA.CA.016	---
G2	PA.CA.016	---	PA.CA.016	---
G3	PA.CA.016	---	SOL02.a	---
G4	MPI03.e.01	---	MPI03.f.01	---

Giunto			Kij / Dv,ij,n				Rij		
	Descrizione	**Lunghezza**		**Df**	**Fd**	**Ff**	**Df**	**Fd**	**Ff**
G1	Giunto a T con ambiente ricevente spostato di elementi omogenei trasmissione attraverso elementi omogenei	2.18	Kij	-2.0	9.5	9.5	63.0	68.8	68.8
G2	Giunto a croce di elementi omogenei trasmissione attraverso elementi omogenei	1.20	Kij	12.5	12.5	26.4	74.4	74.4	82.6
G3	Giunto a T con ambiente emittente spostato di elementi omogenei trasmissione attraverso elementi omogenei	2.18	Kij	9.5	-2.0	9.5	68.8	63.0	68.8
G4	Giunto a croce di elementi omogenei trasmissione attraverso elementi omogenei	1.20	Kij	11.3	11.1	-0.1	79.6	76.6	66.1

Risultati

R'_w **56.4 dB**

$D_{nT,w}$ **62.1 dB**

DPCM del 5/12/97

Cat. B - Uffici e assimilabili

R'_w **≥ 50 dB Verificato**

Isolamento ai rumori aerei tra ambienti sovrapposti: Primo Piano-P1_ Attesa » Piano Terra-PT_ Ufficio

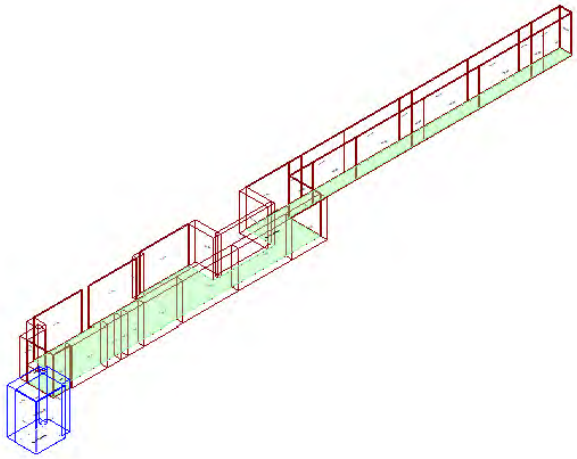

Calcolo di isolamento per via aerea tra il vano emittente "Primo Piano-P1_ Attesa" e il vano ricevente "Piano Terra-PT_ Ufficio"

	Vano Ricevente PT_ Ufficio	Vano Emittente P1_ Attesa
Piano	Piano Terra	Primo Piano
Unità immobiliare	Piano Terra	Primo Piano
Volume	29.96	496.98 m³
Superficie	6.31	129.08 m²

Solaio di separazione

Solaio	Controsoffitto ricevente	Pavimento emittente	Superf.
SOL02.a	---	---	3.48 m²

Descrizione dei giunti e di strutture e strati che ne fanno parte

Giunto	Lato Ricevente		Lato Emittente	
	Struttura	Strato	Struttura	Strato
G1	SOL02.a	---	PA.CA.016	---
G2	MPI03.e.01	---	MPI03.f.01	---
G3	MPI03.e.01	---	SOL02.a	---
G4	PA.CA.016	---	PA.CA.016	---

Giunto			Kij / Dv,ij,n				Rij		
	Descrizione	Lunghezza		Df	Fd	Ff	Df	Fd	Ff
G1	Giunto a T con ambiente ricevente spostato di elementi omogenei trasmissione attraverso elementi omogenei	2.18	Kij	-2.0	9.5	9.5	64.2	70.0	70.0
G2	Giunto a croce di elementi omogenei trasmissione attraverso elementi omogenei	1.60	Kij	11.3	11.1	-0.1	79.6	76.6	66.1
G3	Giunto a T con ambiente emittente spostato di elementi omogenei trasmissione attraverso elementi omogenei	2.18	Kij	8.3	17.9	8.3	75.2	84.1	75.2
G4	Giunto a croce di elementi omogenei trasmissione attraverso elementi omogenei	1.60	Kij	12.5	12.5	26.4	74.4	74.4	82.6

Risultati

R'_w **58.6 dB**

$D_{nT,w}$ **63.0 dB**

DPCM del 5/12/97

Cat. B - Uffici e assimilabili

R'_w **≥ 50 dB** **Verificato**

Livello di rumore da calpestio tra ambienti sovrapposti: Primo Piano-P1_ Direzione » Piano Terra-PT_ Ufficio

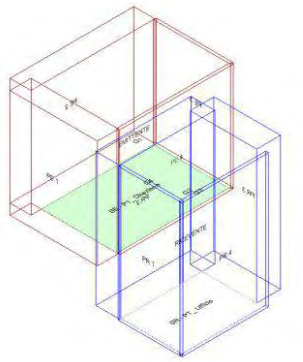

Calcolo di isolamento al calpestio tra il vano emittente "Primo Piano-P1_ Direzione" e il vano ricevente "Piano Terra-PT_ Ufficio"

	Vano Ricevente PT_ Ufficio	Vano Emittente P1_ Direzione
Piano	Piano Terra	Primo Piano
Unità immobiliare	Piano Terra	Primo Piano
Volume	29.96	41.58 m³
Superficie	6.31 m²	10.80 m²

Solaio di separazione	Controsoffitto ricevente	Pavimento emittente	Superf.
SOL02.a	---	---	2.61 m²

Descrizione dei giunti e di strutture e strati che ne fanno parte

Giunto	Lato Ricevente		Lato Emittente	
	Struttura	Strato	Struttura	Strato
G1	MPI03.e.01	---	MPI03.f.01	---
G2	SOL02.a	---	PA.CA.016	---
G3	PA.CA.016	---	PA.CA.016	---
G4	PA.CA.016	---	SOL02.a	---

Giunto			Kij / Dv,ij,n				Ln,ij		
	Descrizione	Lunghezza		Df	Fd	Ff	Df	Fd	Ff
G1	Giunto a croce di elementi omogenei trasmissione attraverso elementi omogenei	1.20	Kij	11.3	---	---	22.8	---	---
G2	Giunto a T con ambiente ricevente spostato di elementi omogenei trasmissione attraverso elementi omogenei	2.18	Kij	-2.0	---	---	39.4	---	---
G3	Giunto a croce di elementi omogenei trasmissione attraverso elementi omogenei	1.20	Kij	12.5	---	---	28.0	---	---
G4	Giunto a T con ambiente emittente spostato di elementi omogenei trasmissione attraverso elementi omogenei	2.18	Kij	9.5	---	---	33.6	---	---

Risultati

L'_{nw} **42.7 dB**

$L'_{nT,w}$ **42.9 dB**

DPCM del 5/12/97

Cat. B - Uffici e assimilabili

$L'_{n,w}$ **≤ 55 dB Verificato**

Livello di rumore da calpestio tra ambienti sovrapposti: Primo Piano-P1_ Attesa » Piano Terra-PT_ Ufficio

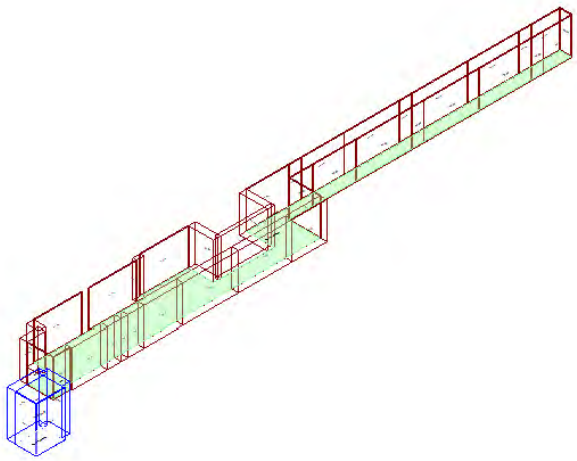

Calcolo di isolamento al calpestio tra il vano emittente "Primo Piano-P1_ Attesa" e il vano ricevente "Piano Terra-PT_ Ufficio"

	Vano Ricevente PT_ Ufficio	Vano Emittente P1_ Attesa
Piano	Piano Terra	Primo Piano
Unità immobiliare	Piano Terra	Primo Piano
Volume	29.96	496.98 m³
Superficie	6.31 m²	129.08 m²

Solaio di separazione	Controsoffitto ricevente	Pavimento emittente	Superf.
SOL02.a	---	---	3.48 m²

Descrizione dei giunti e di strutture e strati che ne fanno parte

Giunto	Lato Ricevente		Lato Emittente	
	Struttura	**Strato**	**Struttura**	**Strato**
G1	MPI03.e.01	---	MPI03.f.01	---
G2	MPI03.e.01	---	SOL02.a	---
G3	PA.CA.016	---	PA.CA.016	---
G4	SOL02.a	---	PA.CA.016	---

Giunto			Kij / Dv,ij,n				Ln,ij		
	Descrizione	**Lunghezza**		**Df**	**Fd**	**Ff**	**Df**	**Fd**	**Ff**
G1	Giunto a croce di elementi omogenei trasmissione attraverso elementi omogenei	1.60	Kij	11.3	---	---	22.8	---	---
G2	Giunto a T con ambiente emittente spostato di elementi omogenei trasmissione attraverso elementi omogenei	2.18	Kij	8.3	---	---	27.2	---	---
G3	Giunto a croce di elementi omogenei trasmissione attraverso elementi omogenei	1.60	Kij	12.5	---	---	28.0	---	---
G4	Giunto a T con ambiente ricevente spostato di elementi omogenei trasmissione attraverso elementi omogenei	2.18	Kij	-2.0	---	---	38.2	---	---

Risultati

L'_{nw} **41.6 dB**

$L'_{nT,w}$ **41.8 dB**

DPCM del 5/12/97

Cat. B - Uffici e assimilabili

$L'_{n,w}$ **≤ 55 dB** **Verificato**

Vano Piano Terra-PT_ Sala TAC

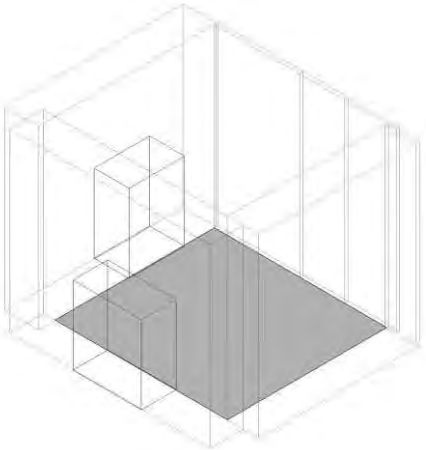

Isolamento ai rumori aerei tra ambienti sovrapposti: Primo Piano-P1_ Settore specialistico » Piano Terra-PT_ Sala TAC

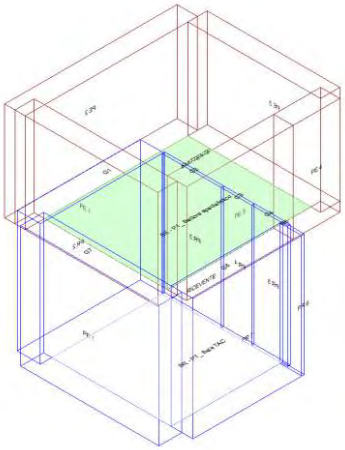

Calcolo di isolamento per via aerea tra il vano emittente "Primo Piano-P1_ Settore specialistico" e il vano ricevente "Piano Terra-PT_ Sala TAC"

	Vano Ricevente PT_ Sala TAC	Vano Emittente P1_ Settore specialistico
Piano	Piano Terra	Primo Piano
Unità immobiliare	Piano Terra	Primo Piano
Volume	94.98	103.49 m³
Superficie	19.99	26.88 m²

Solaio di separazione

Solaio	Controsoffitto ricevente	Pavimento emittente	Superf.
SOL02.a	---	---	19.99 m²

Descrizione dei giunti e di strutture e strati che ne fanno parte

Giunto	Lato Ricevente		Lato Emittente	
	Struttura	**Strato**	**Struttura**	**Strato**
G1	MPI03.e	---	MPI03.f	---
G2	PA.CA.016	---	SOL02.a	---
G3	PA.CA.016	---	SOL02.a	---
G4	PA.CA.016	---	SOL02.a	---
G5	PA.CA.016	---	MPI03.f.01	---
G6	MPI03.e.01	---	MPI03.f.01	---
G7	MPI03.e	---	MPI03.f	---

Giunto			Kij / Dv,ij,n				Rij		
	Descrizione	**Lunghezza**		**Df**	**Fd**	**Ff**	**Df**	**Fd**	**Ff**
G1	Giunto a T di elementi omogenei trasmissione attraverso elementi omogenei	4.30	Kij	8.7	8.3	-1.4	78.2	77.3	66.2
G2	Giunto a T con ambiente emittente spostato di elementi omogenei trasmissione attraverso elementi omogenei	2.30	Kij	9.5	-2.0	9.5	77.4	71.6	77.4
G3	Giunto a T con ambiente emittente spostato di elementi omogenei trasmissione attraverso elementi omogenei	1.20	Kij	9.5	-2.0	9.5	80.2	74.4	80.2
G4	Giunto a T con ambiente emittente spostato di elementi omogenei trasmissione attraverso elementi omogenei	1.15	Kij	9.5	-2.0	9.5	80.4	74.6	80.4
G5	Giunto a croce di elementi omogenei trasmissione attraverso elementi omogenei	0.05	Kij	12.5	11.1	3.2	97.0	99.2	85.6
G6	Giunto a croce di elementi omogenei trasmissione attraverso elementi omogenei	4.25	Kij	11.3	11.1	-0.1	82.9	79.9	69.4
G7	Giunto a T di elementi omogenei trasmissione attraverso elementi omogenei	4.65	Kij	8.7	8.3	-1.4	77.8	76.9	65.8

Risultati

R'_w **58.9 dB**

$D_{nT,w}$ **60.7 dB**

DPCM del 5/12/97

Cat. B - Uffici e assimilabili

R'_w **≥ 50 dB Verificato**

Livello di rumore da calpestio tra ambienti sovrapposti: Primo Piano-P1_ Settore specialistico » Piano Terra-PT_ Sala TAC

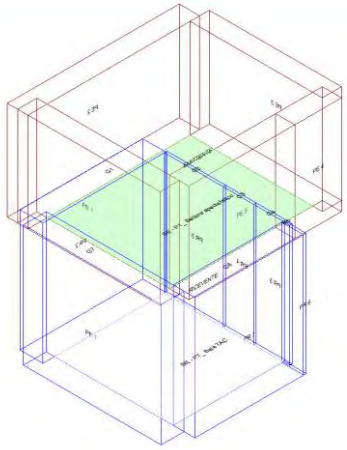

Calcolo di isolamento al calpestio tra il vano emittente "Primo Piano-P1_ Settore specialistico" e il vano ricevente "Piano Terra-PT_ Sala TAC"

	Vano Ricevente PT_ Sala TAC	Vano Emittente P1_ Settore specialistico
Piano	Piano Terra	Primo Piano
Unità immobiliare	Piano Terra	Primo Piano
Volume	94.98	103.49 m³
Superficie	19.99 m²	26.88 m²

Solaio di separazione	Controsoffitto ricevente	Pavimento emittente	Superf.
SOL02.a	---	---	19.99 m²

Descrizione dei giunti e di strutture e strati che ne fanno parte

Giunto	Lato Ricevente		Lato Emittente	
	Struttura	**Strato**	**Struttura**	**Strato**
G1	MPI03.e	---	MPI03.f	---
G2	PA.CA.016	---	SOL02.a	---
G3	PA.CA.016	---	SOL02.a	---
G4	PA.CA.016	---	SOL02.a	---
G5	PA.CA.016	---	MPI03.f.01	---
G6	MPI03.e.01	---	MPI03.f.01	---
G7	MPI03.e	---	MPI03.f	---

Giunto			Kij / Dv,ij,n				Ln,ij		
	Descrizione	**Lunghezza**		**Df**	**Fd**	**Ff**	**Df**	**Fd**	**Ff**
G1	Giunto a T di elementi omogenei trasmissione attraverso elementi omogenei	4.30	Kij	8.7	---	---	24.2	---	---
G2	Giunto a T con ambiente emittente spostato di elementi omogenei trasmissione attraverso elementi omogenei	2.30	Kij	9.5	---	---	25.0	---	---
G3	Giunto a T con ambiente emittente spostato di elementi omogenei trasmissione attraverso elementi omogenei	1.20	Kij	9.5	---	---	22.2	---	---
G4	Giunto a T con ambiente emittente spostato di elementi omogenei trasmissione attraverso elementi omogenei	1.15	Kij	9.5	---	---	22.0	---	---
G5	Giunto a croce di elementi omogenei trasmissione attraverso elementi omogenei	0.05	Kij	12.5	---	---	5.4	---	---
G6	Giunto a croce di elementi omogenei trasmissione attraverso elementi omogenei	4.25	Kij	11.3	---	---	19.5	---	---
G7	Giunto a T di elementi omogenei trasmissione attraverso elementi omogenei	4.65	Kij	8.7	---	---	24.6	---	---

Risultati

L'_{nw} **39.0 dB**

$L'_{nT,w}$ **34.2 dB**

DPCM del 5/12/97

Cat. B - Uffici e assimilabili

$L'_{n,w}$ **≤ 55 dB Verificato**

Isolamento di facciata: Piano Terra-PT_ Sala TAC

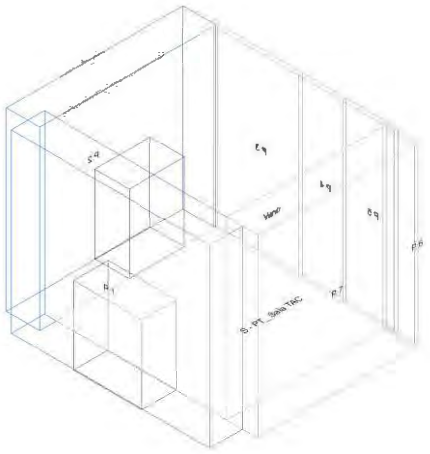

Calcolo di isolamento di facciata per il vano "Piano Terra-PT_ Sala TAC"

	Vano Ricevente PT_ Sala TAC
Piano	Piano Terra
Unità immobiliare	Piano Terra
Volume	94.98 m³
Superficie	19.99 m²

Facciata F1

Parete	**MPI03.e**
Controparete sinistra	**-**
Controparete destra	**-**
Superficie	**22.09 m²**
Trasmissione laterale K	**2 dB: Elementi di facciata pesanti con giunti rigidi**
$DeltaL_{fs}$	**0**
Forma della facciata	**Facciata piana** (Vedi Appendice B)
Assorbimento (α_w)	**n.a.**
Orizzonte visivo (h)	**n.a.**

Elementi di facciata

	Tipo	Codice	Rw/Rs	Superficie	Sigillante
S1	Serramento	SR.U.007	42.0	3.88 m²	No

Facciata F2

Parete	**MPI03.e**
Controparete sinistra	**-**
Controparete destra	**-**
Superficie	**20.42 m²**
Trasmissione laterale K	**2 dB: Elementi di facciata pesanti con giunti rigidi**
$DeltaL_{fs}$	**0**
Forma della facciata	**Facciata piana** (Vedi Appendice B)
Assorbimento (α_w)	**n.a.**
Orizzonte visivo (h)	**n.a.**

Elementi di facciata

	Tipo	Codice	Rw/Rs	Superficie	Sigillante
S2	Serramento	SR.U.007	42.0	3.15 m²	No

Facciata Equivalente

Superficie	DeltaLfs	Trasm.Lat.K
42.51 m²	0	2

Risultati

R'_w	**47.6 dB**
$D_{2m,nT,w}$	**46.1 dB**
$D_{2m,n,w}$	**41.3 dB**

DPCM del 5/12/97

Cat. B - Uffici e assimilabili

$D_{2m,n,T,w}$	**≥ 42 dB Verificato**

Vano Piano Terra-PT_ Sala ECO

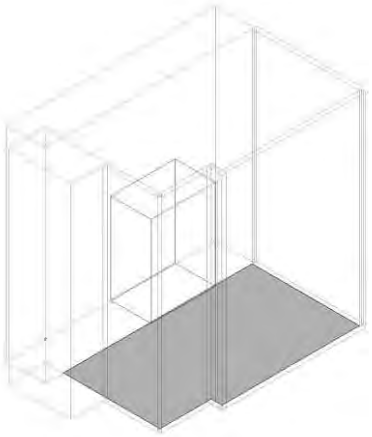

Isolamento ai rumori aerei tra ambienti sovrapposti: Primo Piano-P1_ Medicina di laboratorio » Piano Terra-PT_ Sala ECO

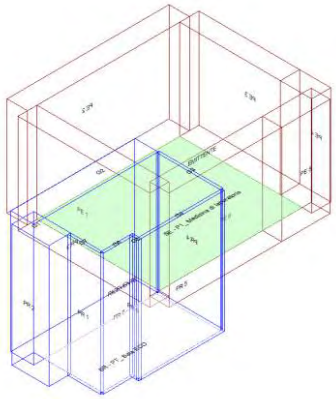

Calcolo di isolamento per via aerea tra il vano emittente "Primo Piano-P1_ Medicina di laboratorio" e il vano ricevente "Piano Terra-PT_ Sala ECO"

	Vano Ricevente PT_ Sala ECO	Vano Emittente P1_ Medicina di laboratorio
Piano	Piano Terra	Primo Piano
Unità immobiliare	Piano Terra	Primo Piano
Volume	50.82	103.49 m³
Superficie	10.70	26.88 m²

Solaio di separazione

Solaio	Controsoffitto ricevente	Pavimento emittente	Superf.
SOL02.a	---	---	10.70 m²

Descrizione dei giunti e di strutture e strati che ne fanno parte

Giunto	Lato Ricevente		Lato Emittente	
	Struttura	**Strato**	**Struttura**	**Strato**
G1	MPI03.e.01	---	MPI03.f.01	---
G2	MPI03.e	---	MPI03.f	---
G3	PA.CA.016	---	SOL02.a	---
G4	PA.CA.016	---	SOL02.a	---
G5	PA.CA.016	---	SOL02.a	---
G6	PA.CA.016	---	SOL02.a	---
G7	PA.CA.016	---	MPI03.f.01	---

Giunto			Kij / Dv,ij,n				Rij		
	Descrizione	**Lunghezza**		**Df**	**Fd**	**Ff**	**Df**	**Fd**	**Ff**
G1	Giunto a croce di elementi omogenei trasmissione attraverso elementi omogenei	1.03	Kij	11.3	11.1	-0.1	86.4	83.4	72.9
G2	Giunto a T di elementi omogenei trasmissione attraverso elementi omogenei	4.40	Kij	8.7	8.3	-1.4	75.4	74.5	63.4
G3	Giunto a T con ambiente emittente spostato di elementi omogenei trasmissione attraverso elementi omogenei	2.50	Kij	9.5	-2.0	9.5	74.3	68.5	74.3
G4	Giunto a T con ambiente emittente spostato di elementi omogenei trasmissione attraverso elementi omogenei	3.20	Kij	9.5	-2.0	9.5	73.2	67.4	73.2
G5	Giunto a T con ambiente emittente spostato di elementi omogenei trasmissione attraverso elementi omogenei	0.25	Kij	9.5	-2.0	9.5	84.3	78.5	84.3
G6	Giunto a T con ambiente emittente spostato di elementi omogenei trasmissione attraverso elementi omogenei	1.20	Kij	9.5	-2.0	9.5	77.5	71.7	77.5
G7	Giunto a croce di elementi omogenei trasmissione attraverso elementi omogenei	1.23	Kij	12.5	11.1	3.2	80.4	82.6	69.0

Risultati

R'_w **57.6 dB**

$D_{nT,w}$ **59.4 dB**

DPCM del 5/12/97

Cat. B - Uffici e assimilabili

R'_w **≥ 50 dB Verificato**

Livello di rumore da calpestio tra ambienti sovrapposti: Primo Piano-P1_ Medicina di laboratorio » Piano Terra-PT_ Sala ECO

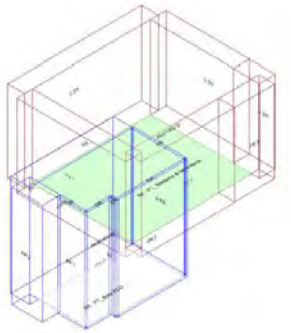

Calcolo di isolamento al calpestio tra il vano emittente "Primo Piano-P1_ Medicina di laboratorio" e il vano ricevente "Piano Terra-PT_ Sala ECO"

	Vano Ricevente PT_ Sala ECO	Vano Emittente P1_ Medicina di laboratorio
Piano	Piano Terra	Primo Piano
Unità immobiliare	Piano Terra	Primo Piano
Volume	50.82	103.49 m³
Superficie	10.70 m²	26.88 m²

Solaio di separazione	Controsoffitto ricevente	Pavimento emittente	Superf.
SOL02.a	---	---	10.70 m²

Descrizione dei giunti e di strutture e strati che ne fanno parte

Giunto	Lato Ricevente		Lato Emittente	
	Struttura	Strato	Struttura	Strato
G1	MPI03.e.01	---	MPI03.f.01	---
G2	MPI03.e	---	MPI03.f	---
G3	PA.CA.016	---	SOL02.a	---
G4	PA.CA.016	---	SOL02.a	---
G5	PA.CA.016	---	SOL02.a	---
G6	PA.CA.016	---	SOL02.a	---
G7	PA.CA.016	---	MPI03.f.01	---

Giunto			Kij / Dv,ij,n				Ln,ij		
	Descrizione	Lunghezza		Df	Fd	Ff	Df	Fd	Ff
G1	Giunto a croce di elementi omogenei trasmissione attraverso elementi omogenei	1.03	Kij	11.3	---	---	16.0	---	---
G2	Giunto a T di elementi omogenei trasmissione attraverso elementi omogenei	4.40	Kij	8.7	---	---	27.0	---	---
G3	Giunto a T con ambiente emittente spostato di elementi omogenei trasmissione attraverso elementi omogenei	2.50	Kij	9.5	---	---	28.1	---	---
G4	Giunto a T con ambiente emittente spostato di elementi omogenei trasmissione attraverso elementi omogenei	3.20	Kij	9.5	---	---	29.2	---	---
G5	Giunto a T con ambiente emittente spostato di elementi omogenei trasmissione attraverso elementi omogenei	0.25	Kij	9.5	---	---	18.1	---	---
G6	Giunto a T con ambiente emittente spostato di elementi omogenei trasmissione attraverso elementi omogenei	1.20	Kij	9.5	---	---	24.9	---	---
G7	Giunto a croce di elementi omogenei trasmissione attraverso elementi omogenei	1.23	Kij	12.5	---	---	22.0	---	---

Risultati

L'_{nw} **39.6 dB**

$L'_{nT,w}$ **37.5 dB**

DPCM del 5/12/97

Cat. B - Uffici e assimilabili

$L'_{n,w}$ **≤ 55 dB** **Verificato**

Isolamento di facciata: Piano Terra-PT_ Sala ECO

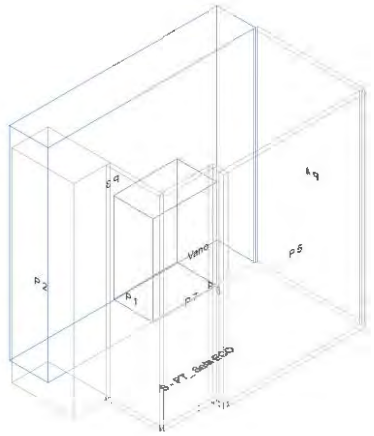

Calcolo di isolamento di facciata per il vano "Piano Terra-PT_ Sala ECO"

	Vano Ricevente PT_ Sala ECO
Piano	Piano Terra
Unità immobiliare	Piano Terra
Volume	50.82 m³
Superficie	10.70 m²

Facciata F1

Parete	**MPI03.e**
Controparete sinistra	**-**
Controparete destra	**-**
Superficie	**20.90 m²**
Trasmissione laterale K	**2 dB: Elementi di facciata pesanti con giunti rigidi**
$DeltaL_{fs}$	**0**
Forma della facciata	**Facciata piana** (Vedi Appendice B)
Assorbimento (α_w)	**n.a.**
Orizzonte visivo (h)	**n.a.**

Elementi di facciata

	Tipo	Codice	Rw/Rs	Superficie	Sigillante
S1	Serramento	SR.U.007	42.0	3.15 m²	No

Risultati

R'_w	**47.9 dB**
$D_{2m,nT,w}$	**46.8 dB**
$D_{2m,n,w}$	**44.7 dB**

DPCM del 5/12/97

Cat. B - Uffici e assimilabili

$D_{2m,n,T,w}$	**≥ 42 dB Verificato**

Vano Piano Terra-PT_ Sala Radiologia

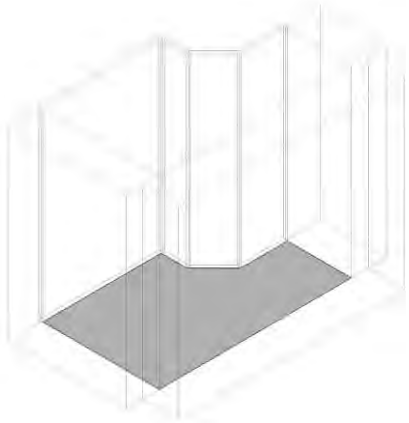

Isolamento ai rumori aerei tra ambienti sovrapposti: Primo Piano-P1_ Attesa » Piano Terra-PT_ Sala Radiologia

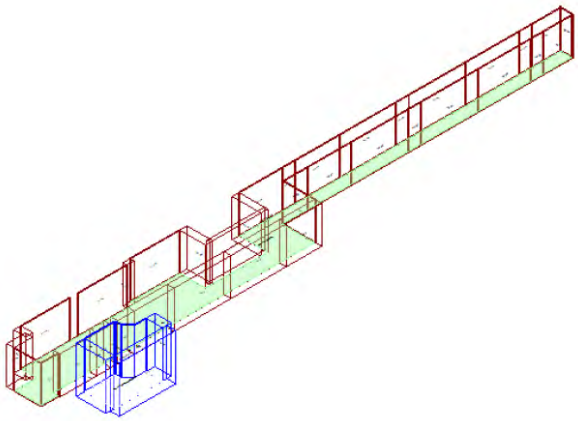

Calcolo di isolamento per via aerea tra il vano emittente "Primo Piano-P1_ Attesa" e il vano ricevente "Piano Terra-PT_ Sala Radiologia"

	Vano Ricevente PT_ Sala Radiologia	Vano Emittente P1_ Attesa
Piano	Piano Terra	Primo Piano
Unità immobiliare	Piano Terra	Primo Piano
Volume	59.48	496.98 m³
Superficie	12.52	129.08 m²

Solaio di separazione

Solaio	Controsoffitto ricevente	Pavimento emittente	Superf.
SOL02.a	---	---	12.52 m²

Descrizione dei giunti e di strutture e strati che ne fanno parte

Giunto	Lato Ricevente		Lato Emittente	
	Struttura	**Strato**	**Struttura**	**Strato**
G1	PA.CA.016	---	PA.CA.016	---
G2	PA.CA.016	---	SOL02.a	---
G3	PA.CA.016	---	SOL02.a	---
G4	PA.CA.016	---	SOL02.a	---
G5	MPI03.e.01	---	SOL02.a	---
G6	MPI03.e	---	SOL02.a	---
G7	MPI03.e.01	---	SOL02.a	---

Giunto			Kij / Dv,ij,n				Rij		
	Descrizione	**Lunghezza**		**Df**	**Fd**	**Ff**	**Df**	**Fd**	**Ff**
G1	Giunto a croce di elementi omogenei trasmissione attraverso elementi omogenei	3.05	Kij	12.5	12.5	26.4	77.1	77.1	85.3
G2	Giunto a T con ambiente emittente spostato di elementi omogenei trasmissione attraverso elementi omogenei	0.65	Kij	9.5	-2.0	9.5	80.8	75.0	80.8
G3	Giunto a T con ambiente emittente spostato di elementi omogenei trasmissione attraverso elementi omogenei	1.00	Kij	9.5	-2.0	9.5	79.0	73.2	79.0
G4	Giunto a T con ambiente emittente spostato di elementi omogenei trasmissione attraverso elementi omogenei	1.19	Kij	9.5	-2.0	9.5	78.2	72.4	78.2
G5	Giunto a T con ambiente emittente spostato di elementi omogenei trasmissione attraverso elementi omogenei	1.64	Kij	8.3	17.9	8.3	82.0	90.9	82.0
G6	Giunto a T con ambiente emittente spostato di elementi omogenei trasmissione attraverso elementi omogenei	4.95	Kij	8.7	18.8	8.7	75.5	87.0	75.5
G7	Giunto a T con ambiente emittente spostato di elementi omogenei trasmissione attraverso elementi omogenei	3.00	Kij	8.3	17.9	8.3	79.4	88.3	79.4

Risultati

R'_w **61.4 dB**

$D_{nT,w}$ **63.2 dB**

DPCM del 5/12/97

Cat. B - Uffici e assimilabili

R'_w **≥ 50 dB Verificato**

Livello di rumore da calpestio tra ambienti sovrapposti: Primo Piano-P1_ Attesa » Piano Terra-PT_ Sala Radiologia

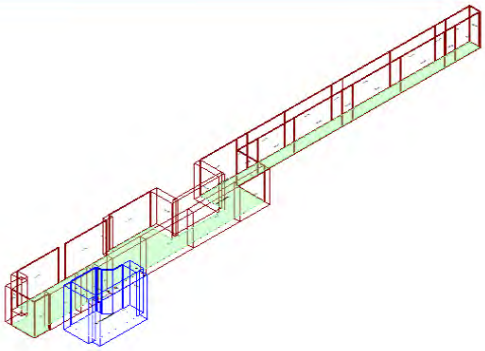

Calcolo di isolamento al calpestio tra il vano emittente "Primo Piano-P1_ Attesa" e il vano ricevente "Piano Terra-PT_ Sala Radiologia"

	Vano Ricevente PT_ Sala Radiologia	Vano Emittente P1_ Attesa
Piano	Piano Terra	Primo Piano
Unità immobiliare	Piano Terra	Primo Piano
Volume	59.48	496.98 m³
Superficie	12.52 m²	129.08 m²

Solaio di separazione	Controsoffitto ricevente	Pavimento emittente	Superf.
SOL02.a	---	---	12.52 m²

Descrizione dei giunti e di strutture e strati che ne fanno parte

Giunto	Lato Ricevente		Lato Emittente	
	Struttura	**Strato**	**Struttura**	**Strato**
G1	PA.CA.016	---	PA.CA.016	---
G2	PA.CA.016	---	SOL02.a	---
G3	PA.CA.016	---	SOL02.a	---
G4	PA.CA.016	---	SOL02.a	---
G5	MPI03.e.01	---	SOL02.a	---
G6	MPI03.e	---	SOL02.a	---
G7	MPI03.e.01	---	SOL02.a	---

Giunto			Kij / Dv,ij,n				Ln,ij		
	Descrizione	**Lunghezza**		**Df**	**Fd**	**Ff**	**Df**	**Fd**	**Ff**
G1	Giunto a croce di elementi omogenei trasmissione attraverso elementi omogenei	3.05	Kij	12.5	---	---	25.3	---	---
G2	Giunto a T con ambiente emittente spostato di elementi omogenei trasmissione attraverso elementi omogenei	0.65	Kij	9.5	---	---	21.6	---	---
G3	Giunto a T con ambiente emittente spostato di elementi omogenei trasmissione attraverso elementi omogenei	1.00	Kij	9.5	---	---	23.4	---	---
G4	Giunto a T con ambiente emittente spostato di elementi omogenei trasmissione attraverso elementi omogenei	1.19	Kij	9.5	---	---	24.2	---	---
G5	Giunto a T con ambiente emittente spostato di elementi omogenei trasmissione attraverso elementi omogenei	1.64	Kij	8.3	---	---	20.4	---	---
G6	Giunto a T con ambiente emittente spostato di elementi omogenei trasmissione attraverso elementi omogenei	4.95	Kij	8.7	---	---	26.9	---	---
G7	Giunto a T con ambiente emittente spostato di elementi omogenei trasmissione attraverso elementi omogenei	3.00	Kij	8.3	---	---	23.0	---	---

Risultati

L'_{nw} **39.2 dB**

$L'_{nT,w}$ **36.4 dB**

DPCM del 5/12/97

Cat. B - Uffici e assimilabili

$L'_{n,w}$ **≤ 55 dB** **Verificato**

Isolamento di facciata: Piano Terra-PT_ Sala Radiologia

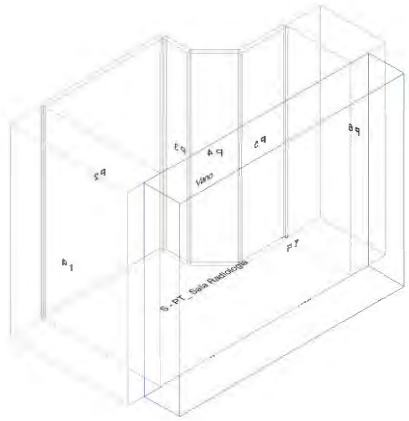

Calcolo di isolamento di facciata per il vano "Piano Terra-PT_ Sala Radiologia"

	Vano Ricevente PT_ Sala Radiologia
Piano	Piano Terra
Unità immobiliare	Piano Terra
Volume	59.48 m³
Superficie	12.52 m²

Facciata F1

Parete	**MPI03.e**
Controparete sinistra	**-**
Controparete destra	**-**
Superficie	**23.51 m²**
Trasmissione laterale K	**2 dB: Elementi di facciata pesanti con giunti rigidi**
$DeltaL_{fs}$	**0**
Forma della facciata	**Facciata piana** (Vedi Appendice B)
Assorbimento (α_w)	**n.a.**
Orizzonte visivo (h)	**n.a.**

Risultati

R'_w	**59.4 dB**
$D_{2m,nT,w}$	**58.5 dB**
$D_{2m,n,w}$	**55.7 dB**

DPCM del 5/12/97

Cat. B - Uffici e assimilabili

$D_{2m,n,T,w}$	**≥ 42 dB Verificato**

Vano Piano Terra-PT_ Comandi area tecnica

Isolamento ai rumori aerei tra ambienti sovrapposti: Primo Piano-P1_ Attesa » Piano Terra-PT_ Comandi area tecnica

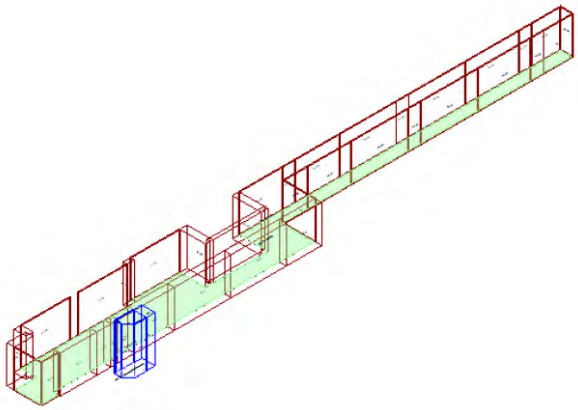

Calcolo di isolamento per via aerea tra il vano emittente "Primo Piano-P1_ Attesa" e il vano ricevente "Piano Terra-PT_ Comandi area tecnica"

	Vano Ricevente PT_ Comandi area tecnica	Vano Emittente P1_ Attesa
Piano	Piano Terra	Primo Piano
Unità immobiliare	Piano Terra	Primo Piano
Volume	9.75	496.98 m³
Superficie	2.05	129.08 m²

Solaio di separazione

Solaio	Controsoffitto ricevente	Pavimento emittente	Superf.
SOL02.a	---	---	2.05 m²

Descrizione dei giunti e di strutture e strati che ne fanno parte

Giunto	Lato Ricevente		Lato Emittente	
	Struttura	**Strato**	**Struttura**	**Strato**
G1	PA.CA.016	---	SOL02.a	---
G2	PA.CA.016	---	PA.CA.016	---
G3	MPI03.e.01	---	SOL02.a	---
G4	PA.CA.016	---	SOL02.a	---
G5	PA.CA.016	---	SOL02.a	---

Giunto			Kij / Dv,ij,n				Rij		
	Descrizione	**Lunghezza**		**Df**	**Fd**	**Ff**	**Df**	**Fd**	**Ff**
G1	Giunto a T con ambiente emittente spostato di elementi omogenei trasmissione attraverso elementi omogenei	0.61	Kij	9.5	-2.0	9.5	73.3	67.5	73.3
G2	Giunto a croce di elementi omogenei trasmissione attraverso elementi omogenei	1.80	Kij	12.5	12.5	26.4	71.6	71.6	79.8
G3	Giunto a T con ambiente emittente spostato di elementi omogenei trasmissione attraverso elementi omogenei	1.26	Kij	8.3	17.9	8.3	75.3	84.2	75.3
G4	Giunto a T con ambiente emittente spostato di elementi omogenei trasmissione attraverso elementi omogenei	1.15	Kij	9.5	-2.0	9.5	70.5	64.7	70.5
G5	Giunto a T con ambiente emittente spostato di elementi omogenei trasmissione attraverso elementi omogenei	0.92	Kij	9.5	-2.0	9.5	71.5	65.7	71.5

Risultati

R'_w **57.5 dB**

$D_{nT,w}$ **59.3 dB**

DPCM del 5/12/97

Cat. B - Uffici e assimilabili

R'_w **≥ 50 dB** **Verificato**

Livello di rumore da calpestio tra ambienti sovrapposti: Primo Piano-P1_ Attesa » Piano Terra-PT_ Comandi area tecnica

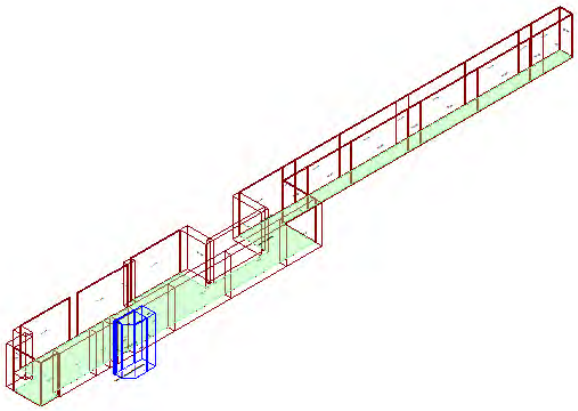

Calcolo di isolamento al calpestio tra il vano emittente "Primo Piano-P1_ Attesa" e il vano ricevente "Piano Terra-PT_ Comandi area tecnica"

	Vano Ricevente PT_ Comandi area tecnica	Vano Emittente P1_ Attesa
Piano	Piano Terra	Primo Piano
Unità immobiliare	Piano Terra	Primo Piano
Volume	9.75	496.98 m³
Superficie	2.05 m²	129.08 m²

Solaio di separazione	Controsoffitto ricevente	Pavimento emittente	Superf.
SOL02.a	---	---	2.05 m²

Descrizione dei giunti e di strutture e strati che ne fanno parte

Giunto	Lato Ricevente		Lato Emittente	
	Struttura	Strato	Struttura	Strato
G1	PA.CA.016	---	SOL02.a	---
G2	PA.CA.016	---	PA.CA.016	---
G3	MPI03.e.01	---	SOL02.a	---
G4	PA.CA.016	---	SOL02.a	---
G5	PA.CA.016	---	SOL02.a	---

Giunto			Kij / Dv,ij,n				Ln,ij		
	Descrizione	Lunghezza		Df	Fd	Ff	Df	Fd	Ff
G1	Giunto a T con ambiente emittente spostato di elementi omogenei trasmissione attraverso elementi omogenei	0.61	Kij	9.5	---	---	29.1	---	---
G2	Giunto a croce di elementi omogenei trasmissione attraverso elementi omogenei	1.80	Kij	12.5	---	---	30.8	---	---
G3	Giunto a T con ambiente emittente spostato di elementi omogenei trasmissione attraverso elementi omogenei	1.26	Kij	8.3	---	---	27.1	---	---
G4	Giunto a T con ambiente emittente spostato di elementi omogenei trasmissione attraverso elementi omogenei	1.15	Kij	9.5	---	---	31.9	---	---
G5	Giunto a T con ambiente emittente spostato di elementi omogenei trasmissione attraverso elementi omogenei	0.92	Kij	9.5	---	---	30.9	---	---

Risultati

L'_{nw} **40.8 dB**

$L'_{nT,w}$ **45.9 dB**

DPCM del 5/12/97

Cat. B - Uffici e assimilabili

$L'_{n,w}$ **≤ 55 dB** **Verificato**

Vano Piano Terra-PT_ Attesa/Accettazione

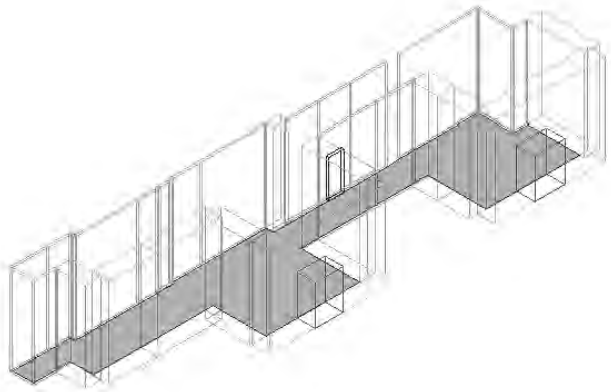

Isolamento ai rumori aerei tra ambienti adiacenti: Piano Terra-Vano Scala » Piano Terra-PT_ Attesa/Accettazione

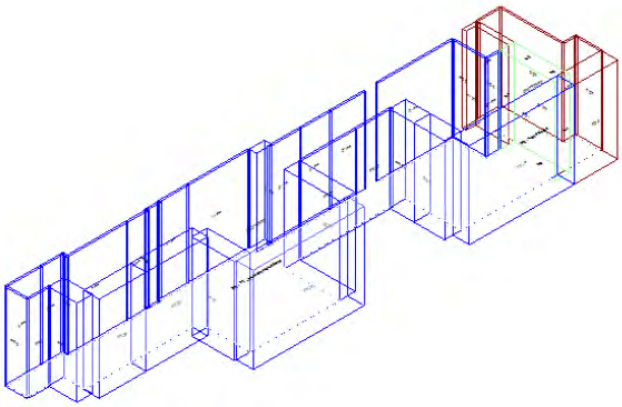

Calcolo di isolamento per via aerea tra il vano emittente "Piano Terra-Vano Scala" e il vano ricevente "Piano Terra-PT_ Attesa/Accettazione"

	Vano Ricevente PT_ Attesa/Accettazione	Vano Emittente Vano Scala
Piano	Piano Terra	Piano Terra
Unità immobiliare	Piano Terra	Vano Scala
Volume	337.05	33.00 m³
Superficie	70.96	6.95 m²

Pareti di separazione

Parete	Controparete ricevente	Controparete emittente	Superf.
MPI03.e.01	---	---	13.06 m²

Descrizione dei giunti e di strutture e strati che ne fanno parte

Giunto	Lato Ricevente		Lato Emittente	
	Struttura	**Strato**	**Struttura**	**Strato**
G1	PA.CA.016	---	MPI03.e.01	---
G2	SOL02.a	---	SOL02.a	---
G3	SOL02.a	---	SOL02.a	---
G4	MPI03.e	---	MPI03.e	---
G5	SOL02.a	---	SOL02.a	---

Giunto			Kij / Dv,ij,n				Rij		
	Descrizione	**Lunghezza**		**Df**	**Fd**	**Ff**	**Df**	**Fd**	**Ff**
G1	Giunto a T con ambiente emittente spostato di elementi omogenei trasmissione attraverso elementi omogenei	4.75	Kij	18.4	-2.6	18.4	82.0	67.4	82.0
G2	Giunto a croce di elementi omogenei trasmissione attraverso elementi omogenei	1.41	Kij	11.3	11.3	22.9	85.9	85.9	96.8
G3	Giunto a T di elementi omogenei trasmissione attraverso elementi omogenei	1.34	Kij	8.3	8.3	17.9	83.1	83.1	92.0
G4	Giunto a T di elementi omogenei trasmissione attraverso elementi omogenei	4.75	Kij	5.7	5.7	5.1	73.6	73.6	70.9
G5	Giunto a T di elementi omogenei trasmissione attraverso elementi omogenei	2.75	Kij	8.3	8.3	17.9	80.0	80.0	88.9

Risultati

R'_w **61.7 dB**

$D_{nT,w}$ **70.9 dB**

DPCM del 5/12/97

Cat. B - Uffici e assimilabili

R'_w **≥ 50 dB** **Verificato**

Isolamento ai rumori aerei tra ambienti sovrapposti: Primo Piano-P1_ Settore specialistico » Piano Terra-PT_ Attesa/Accettazione

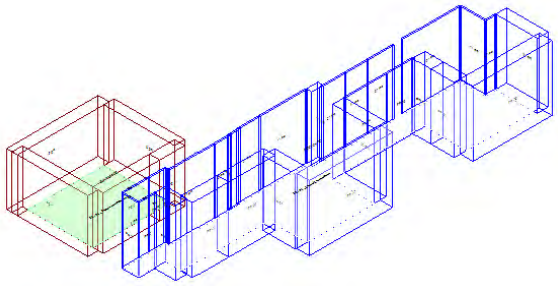

Calcolo di isolamento per via aerea tra il vano emittente "Primo Piano-P1_ Settore specialistico" e il vano ricevente "Piano Terra-PT_ Attesa/Accettazione"

	Vano Ricevente PT_ Attesa/Accettazione	Vano Emittente P1_ Settore specialistico
Piano	Piano Terra	Primo Piano
Unità immobiliare	Piano Terra	Primo Piano
Volume	337.05	103.49 m³
Superficie	70.96	26.88 m²

Solaio di separazione

Solaio	Controsoffitto ricevente	Pavimento emittente	Superf.
SOL02.a	---	---	1.10 m²

Descrizione dei giunti e di strutture e strati che ne fanno parte

Giunto	Lato Ricevente		Lato Emittente	
	Struttura	Strato	Struttura	Strato
G1	SOL02.a	---	MPI03.f.01	---
G2	PA.CA.016	---	SOL02.a	---
G3	PA.CA.016	---	SOL02.a	---
G4	PA.CA.016	---	SOL02.a	---

Giunto			Kij / Dv,ij,n				Rij		
	Descrizione	Lunghezza		Df	Fd	Ff	Df	Fd	Ff
G1	Giunto a T con ambiente ricevente spostato di elementi omogenei trasmissione attraverso elementi omogenei	1.10	Kij	17.3	8.1	8.1	81.5	70.2	70.2
G2	Giunto a T con ambiente emittente spostato di elementi omogenei trasmissione attraverso elementi omogenei	1.00	Kij	9.5	-2.0	9.5	68.4	62.6	68.4
G3	Giunto a T con ambiente emittente spostato di elementi omogenei trasmissione attraverso elementi omogenei	1.10	Kij	9.5	-2.0	9.5	68.0	62.2	68.0
G4	Giunto a T con ambiente emittente spostato di elementi omogenei trasmissione attraverso elementi omogenei	1.00	Kij	9.5	-2.0	9.5	68.4	62.6	68.4

Risultati

R'_w **55.0 dB**

$D_{nT,w}$ **74.9 dB**

DPCM del 5/12/97

Cat. B - Uffici e assimilabili

R'_w **≥ 50 dB Verificato**

Isolamento ai rumori aerei tra ambienti sovrapposti: Primo Piano-P1_ Medicina di laboratorio » Piano Terra-PT_ Attesa/Accettazione

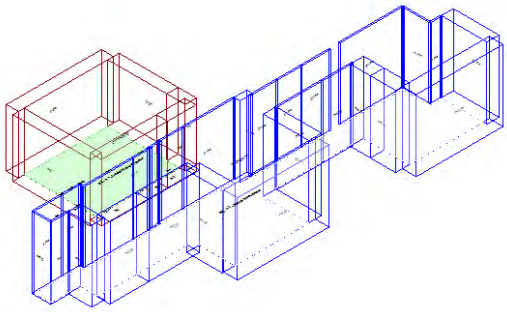

Calcolo di isolamento per via aerea tra il vano emittente "Primo Piano-P1_ Medicina di laboratorio" e il vano ricevente "Piano Terra-PT_ Attesa/Accettazione"

	Vano Ricevente PT_ Attesa/Accettazione	Vano Emittente P1_ Medicina di laboratorio
Piano	Piano Terra	Primo Piano
Unità immobiliare	Piano Terra	Primo Piano
Volume	337.05	103.49 m³
Superficie	70.96	26.88 m²

Solaio di separazione

Solaio	Controsoffitto ricevente	Pavimento emittente	Superf.
SOL02.a	---	---	11.56 m²

Descrizione dei giunti e di strutture e strati che ne fanno parte

Giunto	Lato Ricevente		Lato Emittente	
	Struttura	Strato	Struttura	Strato
G1	SOL02.a	---	MPI03.f.01	---
G2	MPI03.e.01	---	MPI03.f.01	---
G3	MPI03.e.01	---	SOL02.a	---
G4	MPI03.e.01	---	MPI03.f.01	---
G5	MPI03.e.01	---	MPI03.f.01	---
G6	PA.CA.016	---	MPI03.f.01	---
G7	SOL02.a	---	MPI03.f.01	---
G8	PA.CA.016	---	MPI03.f.01	---
G9	PA.CA.016	---	SOL02.a	---
G10	PA.CA.016	---	SOL02.a	---
G11	PA.CA.016	---	SOL02.a	---
G12	PA.CA.016	---	SOL02.a	---

Giunto			Kij / Dv,ij,n				Rij		
	Descrizione	**Lunghezza**		**Df**	**Fd**	**Ff**	**Df**	**Fd**	**Ff**
G1	Giunto a T con ambiente ricevente spostato di elementi omogenei trasmissione attraverso elementi omogenei	1.26	Kij	17.3	8.1	8.1	91.1	79.8	79.8
G2	Giunto a croce di elementi omogenei trasmissione attraverso elementi omogenei	0.79	Kij	11.3	11.1	-0.1	87.8	84.8	74.3
G3	Giunto a T con ambiente emittente spostato di elementi omogenei trasmissione attraverso elementi omogenei	2.85	Kij	8.3	17.9	8.3	79.3	88.2	79.3
G4	Giunto a croce di elementi omogenei trasmissione attraverso elementi omogenei	2.55	Kij	11.3	11.1	-0.1	82.8	79.8	69.3
G5	Giunto a croce di elementi omogenei trasmissione attraverso elementi omogenei	1.20	Kij	11.3	11.1	-0.1	86.0	83.0	72.5
G6	Giunto a croce di elementi omogenei trasmissione attraverso elementi omogenei	0.20	Kij	12.5	11.1	3.2	88.6	90.8	77.2
G7	Giunto a T con ambiente ricevente spostato di elementi omogenei trasmissione attraverso elementi omogenei	1.10	Kij	17.3	8.1	8.1	91.7	80.4	80.4
G8	Giunto a croce di elementi omogenei trasmissione attraverso elementi omogenei	0.15	Kij	12.5	11.1	3.2	89.9	92.1	78.5
G9	Giunto a T con ambiente emittente spostato di elementi omogenei trasmissione attraverso elementi omogenei	1.15	Kij	9.5	-2.0	9.5	78.0	72.2	78.0
G10	Giunto a T con ambiente emittente spostato di elementi omogenei trasmissione attraverso elementi omogenei	0.25	Kij	9.5	-2.0	9.5	84.7	78.9	84.7
G11	Giunto a T con ambiente emittente spostato di elementi omogenei trasmissione attraverso elementi omogenei	3.35	Kij	9.5	-2.0	9.5	73.4	67.6	73.4
G12	Giunto a T con ambiente emittente spostato di elementi omogenei trasmissione attraverso elementi omogenei	0.95	Kij	9.5	-2.0	9.5	78.9	73.1	78.9

Risultati

R'_w **59.3 dB**

$D_{nT,w}$ **69.0 dB**

DPCM del 5/12/97

Cat. B - Uffici e assimilabili

R'_w **≥ 50 dB Verificato**

Isolamento ai rumori aerei tra ambienti sovrapposti: Primo Piano-P1_ Attesa » Piano Terra-PT_ Attesa/Accettazione

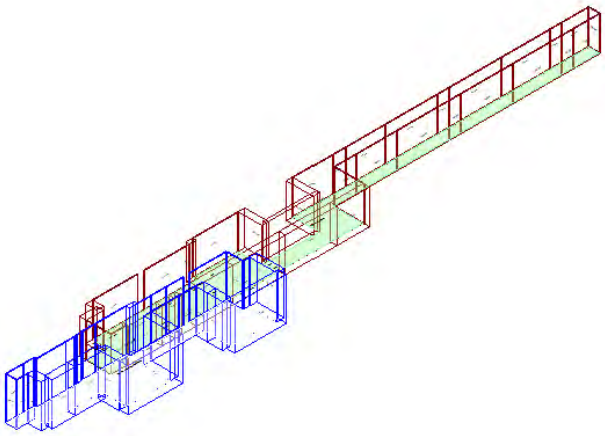

Calcolo di isolamento per via aerea tra il vano emittente "Primo Piano-P1_ Attesa" e il vano ricevente "Piano Terra-PT_ Attesa/Accettazione"

	Vano Ricevente PT_ Attesa/Accettazione	Vano Emittente P1_ Attesa
Piano	Piano Terra	Primo Piano
Unità immobiliare	Piano Terra	Primo Piano
Volume	337.05	496.98 m³
Superficie	70.96	129.08 m²

Solaio di separazione

Solaio	Controsoffitto ricevente	Pavimento emittente	Superf.
SOL02.a	---	---	39.16 m²

Descrizione dei giunti e di strutture e strati che ne fanno parte

Giunto	Lato Ricevente		Lato Emittente	
	Struttura	Strato	Struttura	Strato
G1	MPI03.e.01	---	MPI03.f.01	---
G2	SOL02.a	---	PA.CA.016	---
G4	SOL02.a	---	PA.CA.016	---
G5	SOL02.a	---	PA.CA.016	---
G6	SOL02.a	---	PA.CA.016	---
G7	PA.CA.016	---	MPI03.f.01	---
G8	PA.CA.016	---	MPI03.f.01	---
G9	MPI03.e.01	---	MPI03.f.01	---
G10	MPI03.e.01	---	MPI03.f.01	---
G11	MPI03.e.01	---	SOL02.a	---
G12	MPI03.e	---	MPI03.f	---
G13	MPI03.e.01	---	SOL02.a	---
G14	MPI03.e.01	---	SOL02.a	---
G15	PA.CA.016	---	SOL02.a	---
G16	PA.CA.016	---	SOL02.a	---
G17	MPI03.e.01	---	SOL02.a	---
G18	MPI03.e	---	SOL02.a	---
G19	MPI03.e.01	---	SOL02.a	---
G20	MPI03.e.01	---	MPI03.f.01	---

Giunto			Kij / Dv,ij,n				Rij		
	Descrizione	Lunghezza		Df	Fd	Ff	Df	Fd	Ff
G1	Giunto a croce di elementi omogenei trasmissione attraverso elementi omogenei	0.74	Kij	11.3	11.1	-0.1	93.4	90.4	79.9
G2	Giunto a T con ambiente ricevente spostato di elementi omogenei trasmissione attraverso elementi omogenei	5.05	Kij	-2.0	9.5	9.5	71.1	76.9	76.9
G4	Giunto a T con ambiente ricevente spostato di elementi omogenei trasmissione attraverso elementi omogenei	5.80	Kij	-2.0	9.5	9.5	70.5	76.3	76.3
G5	Giunto a T con ambiente ricevente spostato di elementi omogenei trasmissione attraverso elementi omogenei	0.40	Kij	-2.0	9.5	9.5	82.1	87.9	87.9
G6	Giunto a T con ambiente ricevente spostato di elementi omogenei trasmissione attraverso elementi omogenei	4.40	Kij	-2.0	9.5	9.5	71.7	77.5	77.5
G7	Giunto a croce di elementi omogenei trasmissione attraverso elementi omogenei	1.19	Kij	12.5	11.1	3.2	86.2	88.4	74.8
G8	Giunto a croce di elementi omogenei trasmissione attraverso elementi omogenei	0.70	Kij	12.5	11.1	3.2	88.5	90.7	77.1
G9	Giunto a croce di elementi omogenei trasmissione attraverso elementi omogenei	1.41	Kij	11.3	11.1	-0.1	90.6	87.6	77.1
G10	Giunto a croce di elementi omogenei trasmissione attraverso elementi omogenei	0.10	Kij	11.3	11.1	-0.1	102.1	99.1	88.6
G11	Giunto a T con ambiente emittente spostato di elementi omogenei trasmissione attraverso elementi omogenei	1.34	Kij	8.3	17.9	8.3	87.9	96.8	87.9
G12	Giunto a T di elementi omogenei trasmissione attraverso elementi omogenei	4.95	Kij	8.7	8.3	-1.4	80.5	79.6	68.5
G13	Giunto a T con ambiente emittente spostato di elementi omogenei trasmissione attraverso elementi omogenei	1.69	Kij	8.3	17.9	8.3	86.8	95.7	86.8
G14	Giunto a T con ambiente emittente spostato di elementi omogenei trasmissione attraverso elementi omogenei	1.41	Kij	8.3	17.9	8.3	87.6	96.5	87.6
G15	Giunto a T con ambiente emittente spostato di elementi omogenei trasmissione attraverso elementi omogenei	2.75	Kij	9.5	-2.0	9.5	79.5	73.7	79.5
G16	Giunto a T con ambiente emittente spostato di elementi omogenei trasmissione attraverso elementi omogenei	3.95	Kij	9.5	-2.0	9.5	78.0	72.2	78.0
G17	Giunto a T con ambiente emittente spostato di elementi omogenei trasmissione attraverso elementi omogenei	3.10	Kij	8.3	17.9	8.3	84.2	93.1	84.2
G18	Giunto a T con ambiente emittente spostato di elementi omogenei trasmissione attraverso elementi omogenei	4.95	Kij	8.7	18.8	8.7	80.5	92.0	80.5
G19	Giunto a T con ambiente emittente spostato di elementi omogenei trasmissione attraverso elementi omogenei	2.80	Kij	8.3	17.9	8.3	84.7	93.6	84.7
G20	Giunto a croce di elementi omogenei trasmissione attraverso elementi omogenei	0.20	Kij	11.3	11.1	-0.1	99.1	96.1	85.6

Risultati

R'_w **59.2 dB**

$D_{nT,w}$ **63.6 dB**

DPCM del 5/12/97

Cat. B - Uffici e assimilabili

R'_w **≥ 50 dB** **Verificato**

Isolamento ai rumori aerei tra ambienti sovrapposti: Primo Piano-P1_ Studio medico » Piano Terra-PT_ Attesa/Accettazione

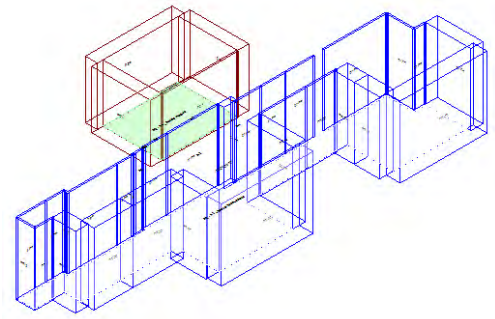

Calcolo di isolamento per via aerea tra il vano emittente "Primo Piano-P1_ Studio medico" e il vano ricevente "Piano Terra-PT_ Attesa/Accettazione"

	Vano Ricevente PT_ Attesa/Accettazione	Vano Emittente P1_ Studio medico
Piano	Piano Terra	Primo Piano
Unità immobiliare	Piano Terra	Primo Piano
Volume	337.05	75.83 m³
Superficie	70.96	19.70 m²

Solaio di separazione

Solaio	Controsoffitto ricevente	Pavimento emittente	Superf.
SOL02.a	---	---	6.58 m²

Descrizione dei giunti e di strutture e strati che ne fanno parte

Giunto	Lato Ricevente		Lato Emittente	
	Struttura	**Strato**	**Struttura**	**Strato**
G1	SOL02.a	---	MPI03.f.01	---
G2	SOL02.a	---	PA.CA.016	---
G3	SOL02.a	---	MPI03.f.01	---
G4	PA.CA.016	---	MPI03.f.01	---
G5	PA.CA.016	---	MPI03.f.01	---
G6	PA.CA.016	---	SOL02.a	---
G7	PA.CA.016	---	SOL02.a	---

Giunto			Kij / Dv,ij,n				Rij		
	Descrizione	**Lunghezza**		**Df**	**Fd**	**Ff**	**Df**	**Fd**	**Ff**
G1	Giunto a T con ambiente ricevente spostato di elementi omogenei trasmissione attraverso elementi omogenei	1.31	Kij	17.3	8.1	8.1	88.5	77.2	77.2
G2	Giunto a T con ambiente ricevente spostato di elementi omogenei trasmissione attraverso elementi omogenei	5.05	Kij	-2.0	9.5	9.5	63.3	69.1	69.1
G3	Giunto a T con ambiente ricevente spostato di elementi omogenei trasmissione attraverso elementi omogenei	1.21	Kij	17.3	8.1	8.1	88.9	77.6	77.6
G4	Giunto a croce di elementi omogenei trasmissione attraverso elementi omogenei	0.20	Kij	12.5	11.1	3.2	86.2	88.4	74.8
G5	Giunto a croce di elementi omogenei trasmissione attraverso elementi omogenei	0.10	Kij	12.5	11.1	3.2	89.2	91.4	77.8
G6	Giunto a T con ambiente emittente spostato di elementi omogenei trasmissione attraverso elementi omogenei	1.54	Kij	9.5	-2.0	9.5	74.3	68.5	74.3
G7	Giunto a T con ambiente emittente spostato di elementi omogenei trasmissione attraverso elementi omogenei	3.31	Kij	9.5	-2.0	9.5	71.0	65.2	71.0

Risultati

R'_w **57.2 dB**

$D_{nT,w}$ **69.3 dB**

DPCM del 5/12/97

Cat. B - Uffici e assimilabili

R'_w **≥ 50 dB Verificato**

Isolamento ai rumori aerei tra ambienti sovrapposti: Primo Piano-P1_ Studio medico » Piano Terra-PT_ Attesa/Accettazione

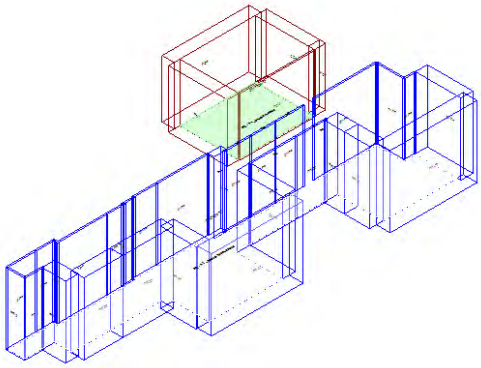

Calcolo di isolamento per via aerea tra il vano emittente "Primo Piano-P1_ Studio medico" e il vano ricevente "Piano Terra-PT_ Attesa/Accettazione"

	Vano Ricevente PT_ Attesa/Accettazione	Vano Emittente P1_ Studio medico
Piano	Piano Terra	Primo Piano
Unità immobiliare	Piano Terra	Primo Piano
Volume	337.05	75.83 m³
Superficie	70.96	19.70 m²

Solaio di separazione

Solaio	Controsoffitto ricevente	Pavimento emittente	Superf.
SOL02.a	---	---	4.58 m²

Descrizione dei giunti e di strutture e strati che ne fanno parte

Giunto	Lato Ricevente		Lato Emittente	
	Struttura	**Strato**	**Struttura**	**Strato**
G1	SOL02.a	---	MPI03.f.01	---
G2	SOL02.a	---	MPI03.f.01	---
G3	SOL02.a	---	PA.CA.016	---
G4	SOL02.a	---	MPI03.f.01	---
G5	MR.01.018	---	SOL02.a	---
G6	MR.01.018	---	SOL02.a	---
G7	MR.01.018	---	SOL02.a	---

Giunto			Kij / Dv,ij,n				Rij		
	Descrizione	**Lunghezza**		**Df**	**Fd**	**Ff**	**Df**	**Fd**	**Ff**
G1	Giunto a T con ambiente ricevente spostato di elementi omogenei trasmissione attraverso elementi omogenei	0.56	Kij	17.3	8.1	8.1	90.6	79.3	79.3
G2	Giunto a T con ambiente ricevente spostato di elementi omogenei trasmissione attraverso elementi omogenei	0.35	Kij	17.3	8.1	8.1	92.7	81.4	81.4
G3	Giunto a T con ambiente ricevente spostato di elementi omogenei trasmissione attraverso elementi omogenei	5.05	Kij	-2.0	9.5	9.5	61.8	67.6	67.6
G4	Giunto a T con ambiente ricevente spostato di elementi omogenei trasmissione attraverso elementi omogenei	0.91	Kij	17.3	8.1	8.1	88.5	77.2	77.2
G5	Giunto a T con ambiente emittente spostato di elementi omogenei trasmissione attraverso elementi omogenei	1.80	Kij	7.1	0.2	7.1	64.6	68.5	64.6
G6	Giunto a T con ambiente emittente spostato di elementi omogenei trasmissione attraverso elementi omogenei	1.65	Kij	7.1	0.2	7.1	64.9	68.8	64.9
G7	Giunto a T con ambiente emittente spostato di elementi omogenei trasmissione attraverso elementi omogenei	1.60	Kij	7.1	0.2	7.1	65.1	69.0	65.1

Risultati

R'_w **54.2 dB**

$D_{nT,w}$ **67.9 dB**

DPCM del 5/12/97

Cat. B - Uffici e assimilabili

R'_w **≥ 50 dB Verificato**

Isolamento ai rumori aerei tra ambienti sovrapposti: Primo Piano-P1_ Ambulatorio medico » Piano Terra-PT_ Attesa/Accettazione

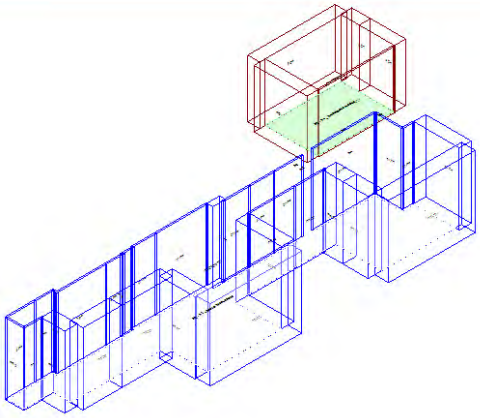

Calcolo di isolamento per via aerea tra il vano emittente "Primo Piano-P1_ Ambulatorio medico" e il vano ricevente "Piano Terra-PT_ Attesa/Accettazione"

	Vano Ricevente PT_ Attesa/Accettazione	Vano Emittente P1_ Ambulatorio medico
Piano	Piano Terra	Primo Piano
Unità immobiliare	Piano Terra	Primo Piano
Volume	337.05	68.72 m³
Superficie	70.96	17.85 m²

Solaio di separazione

Solaio	Controsoffitto ricevente	Pavimento emittente	Superf.
SOL02.a	---	---	2.45 m²

Descrizione dei giunti e di strutture e strati che ne fanno parte

Giunto	Lato Ricevente		Lato Emittente	
	Struttura	Strato	Struttura	Strato
G1	SOL02.a	---	PA.CA.016	---
G2	SOL02.a	---	MPI03.f.01	---
G3	SOL02.a	---	MPI03.f.01	---
G4	PA.CA.016	---	SOL02.a	---
G5	PA.CA.016	---	MPI03.f.01	---

Giunto			Kij / Dv,ij,n				Rij		
	Descrizione	Lunghezza		Df	Fd	Ff	Df	Fd	Ff
G1	Giunto a T con ambiente ricevente spostato di elementi omogenei trasmissione attraverso elementi omogenei	4.40	Kij	-2.0	9.5	9.5	59.7	65.5	65.5
G2	Giunto a T con ambiente ricevente spostato di elementi omogenei trasmissione attraverso elementi omogenei	0.54	Kij	17.3	8.1	8.1	88.1	76.8	76.8
G3	Giunto a T con ambiente ricevente spostato di elementi omogenei trasmissione attraverso elementi omogenei	0.25	Kij	17.3	8.1	8.1	91.4	80.1	80.1
G4	Giunto a T con ambiente emittente spostato di elementi omogenei trasmissione attraverso elementi omogenei	4.15	Kij	9.5	-2.0	9.5	65.7	59.9	65.7
G5	Giunto a croce di elementi omogenei trasmissione attraverso elementi omogenei	0.56	Kij	12.5	11.1	3.2	77.4	79.6	66.0

Risultati

R'_w **54.1 dB**

$D_{nT,w}$ **70.5 dB**

DPCM del 5/12/97

Cat. B - Uffici e assimilabili

R'_w **≥ 50 dB** **Verificato**

Livello di rumore da calpestio tra ambienti sovrapposti: Primo Piano-P1_ Settore specialistico » Piano Terra-PT_ Attesa/Accettazione

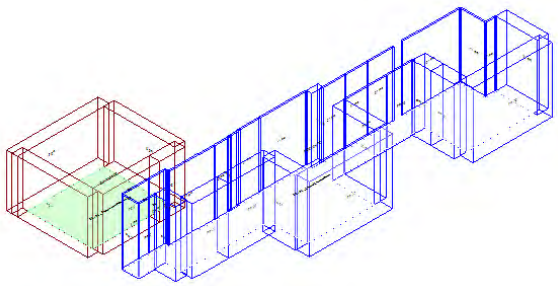

Calcolo di isolamento al calpestio tra il vano emittente "Primo Piano-P1_ Settore specialistico" e il vano ricevente "Piano Terra-PT_ Attesa/Accettazione"

	Vano Ricevente PT_ Attesa/Accettazione	Vano Emittente P1_ Settore specialistico
Piano	Piano Terra	Primo Piano
Unità immobiliare	Piano Terra	Primo Piano
Volume	337.05	103.49 m³
Superficie	70.96 m²	26.88 m²

Solaio di separazione	Controsoffitto ricevente	Pavimento emittente	Superf.
SOL02.a	---	---	1.10 m²

Descrizione dei giunti e di strutture e strati che ne fanno parte

Giunto	Lato Ricevente		Lato Emittente	
	Struttura	Strato	Struttura	Strato
G1	PA.CA.016	---	SOL02.a	---
G2	PA.CA.016	---	SOL02.a	---
G3	PA.CA.016	---	SOL02.a	---
G4	SOL02.a	---	MPI03.f.01	---

Giunto			Kij / Dv,ij,n				Ln,ij		
	Descrizione	Lunghezza		Df	Fd	Ff	Df	Fd	Ff
G1	Giunto a T con ambiente emittente spostato di elementi omogenei trasmissione attraverso elementi omogenei	1.00	Kij	9.5	---	---	34.0	---	---
G2	Giunto a T con ambiente emittente spostato di elementi omogenei trasmissione attraverso elementi omogenei	1.10	Kij	9.5	---	---	34.4	---	---
G3	Giunto a T con ambiente emittente spostato di elementi omogenei trasmissione attraverso elementi omogenei	1.00	Kij	9.5	---	---	34.0	---	---
G4	Giunto a T con ambiente ricevente spostato di elementi omogenei trasmissione attraverso elementi omogenei	1.10	Kij	17.3	---	---	20.9	---	---

Risultati

L'_{nw} **41.6 dB**

$L'_{nT,w}$ **31.3 dB**

DPCM del 5/12/97

Cat. B - Uffici e assimilabili

$L'_{n,w}$ **≤ 55 dB Verificato**

Livello di rumore da calpestio tra ambienti sovrapposti: Primo Piano-P1_ Medicina di laboratorio » Piano Terra-PT_ Attesa/Accettazione

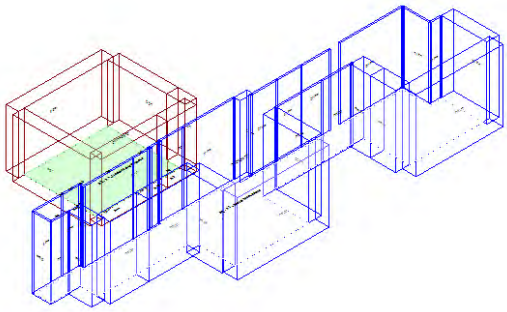

Calcolo di isolamento al calpestio tra il vano emittente "Primo Piano-P1_ Medicina di laboratorio" e il vano ricevente "Piano Terra-PT_ Attesa/Accettazione"

	Vano Ricevente PT_ Attesa/Accettazione	Vano Emittente P1_ Medicina di laboratorio
Piano	Piano Terra	Primo Piano
Unità immobiliare	Piano Terra	Primo Piano
Volume	337.05	103.49 m³
Superficie	70.96 m²	26.88 m²

Solaio di separazione	Controsoffitto ricevente	Pavimento emittente	Superf.
SOL02.a	---	---	11.56 m²

Descrizione dei giunti e di strutture e strati che ne fanno parte

Giunto	Lato Ricevente		Lato Emittente	
	Struttura	**Strato**	**Struttura**	**Strato**
G1	PA.CA.016	---	MPI03.f.01	---
G2	SOL02.a	---	MPI03.f.01	---
G3	PA.CA.016	---	MPI03.f.01	---
G4	PA.CA.016	---	SOL02.a	---
G5	PA.CA.016	---	SOL02.a	---
G6	PA.CA.016	---	SOL02.a	---
G7	PA.CA.016	---	SOL02.a	---
G8	SOL02.a	---	MPI03.f.01	---
G9	MPI03.e.01	---	MPI03.f.01	---
G10	MPI03.e.01	---	SOL02.a	---
G11	MPI03.e.01	---	MPI03.f.01	---
G12	MPI03.e.01	---	MPI03.f.01	---

Giunto			Kij / Dv,ij,n				Ln,ij		
	Descrizione	Lunghezza		Df	Fd	Ff	Df	Fd	Ff
G1	Giunto a croce di elementi omogenei trasmissione attraverso elementi omogenei	0.20	Kij	12.5	---	---	13.8	---	---
G2	Giunto a T con ambiente ricevente spostato di elementi omogenei trasmissione attraverso elementi omogenei	1.10	Kij	17.3	---	---	10.7	---	---
G3	Giunto a croce di elementi omogenei trasmissione attraverso elementi omogenei	0.15	Kij	12.5	---	---	12.5	---	---
G4	Giunto a T con ambiente emittente spostato di elementi omogenei trasmissione attraverso elementi omogenei	1.15	Kij	9.5	---	---	24.4	---	---
G5	Giunto a T con ambiente emittente spostato di elementi omogenei trasmissione attraverso elementi omogenei	0.25	Kij	9.5	---	---	17.7	---	---
G6	Giunto a T con ambiente emittente spostato di elementi omogenei trasmissione attraverso elementi omogenei	3.35	Kij	9.5	---	---	29.0	---	---
G7	Giunto a T con ambiente emittente spostato di elementi omogenei trasmissione attraverso elementi omogenei	0.95	Kij	9.5	---	---	23.5	---	---
G8	Giunto a T con ambiente ricevente spostato di elementi omogenei trasmissione attraverso elementi omogenei	1.26	Kij	17.3	---	---	11.3	---	---
G9	Giunto a croce di elementi omogenei trasmissione attraverso elementi omogenei	0.79	Kij	11.3	---	---	14.6	---	---
G10	Giunto a T con ambiente emittente spostato di elementi omogenei trasmissione attraverso elementi omogenei	2.85	Kij	8.3	---	---	23.1	---	---
G11	Giunto a croce di elementi omogenei trasmissione attraverso elementi omogenei	2.55	Kij	11.3	---	---	19.6	---	---
G12	Giunto a croce di elementi omogenei trasmissione attraverso elementi omogenei	1.20	Kij	11.3	---	---	16.4	---	---

Risultati

L'_{nw} **39.2 dB**

$L'_{nT,w}$ **28.9 dB**

DPCM del 5/12/97

Cat. B - Uffici e assimilabili

$L'_{n,w}$ **≤ 55 dB Verificato**

Livello di rumore da calpestio tra ambienti sovrapposti: Primo Piano-P1_ Attesa » Piano Terra-PT_ Attesa/Accettazione

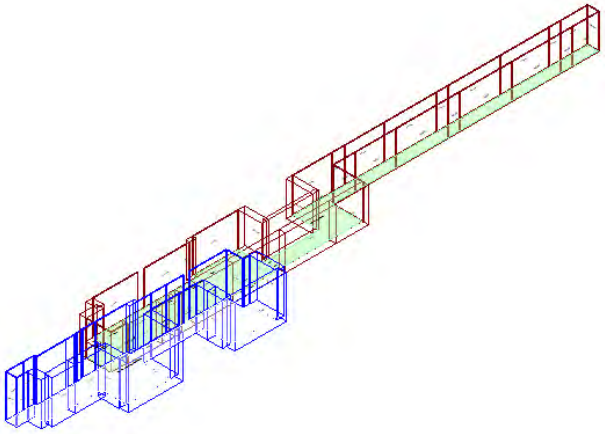

Calcolo di isolamento al calpestio tra il vano emittente "Primo Piano-P1_ Attesa" e il vano ricevente "Piano Terra-PT_ Attesa/Accettazione"

	Vano Ricevente PT_ Attesa/Accettazione	Vano Emittente P1_ Attesa
Piano	Piano Terra	Primo Piano
Unità immobiliare	Piano Terra	Primo Piano
Volume	337.05	496.98 m³
Superficie	70.96 m²	129.08 m²

Solaio di separazione	Controsoffitto ricevente	Pavimento emittente	Superf.
SOL02.a	---	---	39.16 m²

Descrizione dei giunti e di strutture e strati che ne fanno parte

Giunto	Lato Ricevente		Lato Emittente	
	Struttura	Strato	Struttura	Strato
G1	PA.CA.016	---	MPI03.f.01	---
G2	PA.CA.016	---	MPI03.f.01	---
G3	MPI03.e.01	---	MPI03.f.01	---
G4	MPI03.e.01	---	MPI03.f.01	---
G5	MPI03.e.01	---	SOL02.a	---
G6	MPI03.e	---	MPI03.f	---
G7	MPI03.e.01	---	SOL02.a	---
G8	MPI03.e.01	---	SOL02.a	---
G9	PA.CA.016	---	SOL02.a	---
G10	PA.CA.016	---	SOL02.a	---
G11	MPI03.e.01	---	SOL02.a	---
G12	MPI03.e	---	SOL02.a	---
G13	MPI03.e.01	---	SOL02.a	---
G14	MPI03.e.01	---	MPI03.f.01	---
G15	MPI03.e.01	---	MPI03.f.01	---
G16	SOL02.a	---	PA.CA.016	---
G18	SOL02.a	---	PA.CA.016	---
G19	SOL02.a	---	PA.CA.016	---
G20	SOL02.a	---	PA.CA.016	---

Giunto			Kij / Dv,ij,n				Ln,ij		
	Descrizione	Lunghezza		Df	Fd	Ff	Df	Fd	Ff
G1	Giunto a croce di elementi omogenei trasmissione attraverso elementi omogenei	1.19	Kij	12.5	---	---	16.2	---	---
G2	Giunto a croce di elementi omogenei trasmissione attraverso elementi omogenei	0.70	Kij	12.5	---	---	13.9	---	---
G3	Giunto a croce di elementi omogenei trasmissione attraverso elementi omogenei	1.41	Kij	11.3	---	---	11.8	---	---
G4	Giunto a croce di elementi omogenei trasmissione attraverso elementi omogenei	0.10	Kij	11.3	---	---	0.3	---	---
G5	Giunto a T con ambiente emittente spostato di elementi omogenei trasmissione attraverso elementi omogenei	1.34	Kij	8.3	---	---	14.5	---	---
G6	Giunto a T di elementi omogenei trasmissione attraverso elementi omogenei	4.95	Kij	8.7	---	---	21.9	---	---
G7	Giunto a T con ambiente emittente spostato di elementi omogenei trasmissione attraverso elementi omogenei	1.69	Kij	8.3	---	---	15.6	---	---
G8	Giunto a T con ambiente emittente spostato di elementi omogenei trasmissione attraverso elementi omogenei	1.41	Kij	8.3	---	---	14.8	---	---
G9	Giunto a T con ambiente emittente spostato di elementi omogenei trasmissione attraverso elementi omogenei	2.75	Kij	9.5	---	---	22.9	---	---
G10	Giunto a T con ambiente emittente spostato di elementi omogenei trasmissione attraverso elementi omogenei	3.95	Kij	9.5	---	---	24.4	---	---
G11	Giunto a T con ambiente emittente spostato di elementi omogenei trasmissione attraverso elementi omogenei	3.10	Kij	8.3	---	---	18.2	---	---
G12	Giunto a T con ambiente emittente spostato di elementi omogenei trasmissione attraverso elementi omogenei	4.95	Kij	8.7	---	---	21.9	---	---
G13	Giunto a T con ambiente emittente spostato di elementi omogenei trasmissione attraverso elementi omogenei	2.80	Kij	8.3	---	---	17.7	---	---
G14	Giunto a croce di elementi omogenei trasmissione attraverso elementi omogenei	0.20	Kij	11.3	---	---	3.3	---	---
G15	Giunto a croce di elementi omogenei trasmissione attraverso elementi omogenei	0.74	Kij	11.3	---	---	9.0	---	---
G16	Giunto a T con ambiente ricevente spostato di elementi omogenei trasmissione attraverso elementi omogenei	5.05	Kij	-2.0	---	---	31.3	---	---
G18	Giunto a T con ambiente ricevente spostato di elementi omogenei trasmissione attraverso elementi omogenei	5.80	Kij	-2.0	---	---	31.9	---	---
G19	Giunto a T con ambiente ricevente spostato di elementi omogenei trasmissione attraverso elementi omogenei	0.40	Kij	-2.0	---	---	20.3	---	---
G20	Giunto a T con ambiente ricevente spostato di elementi omogenei trasmissione attraverso elementi omogenei	4.40	Kij	-2.0	---	---	30.7	---	---

Risultati

L'_{nw} **40.7 dB**

$L'_{nT,w}$ **30.4 dB**

DPCM del 5/12/97

Cat. B - Uffici e assimilabili

$L'_{n,w}$ **≤ 55 dB** **Verificato**

Livello di rumore da calpestio tra ambienti sovrapposti: Primo Piano-P1_ Studio medico » Piano Terra-PT_ Attesa/Accettazione

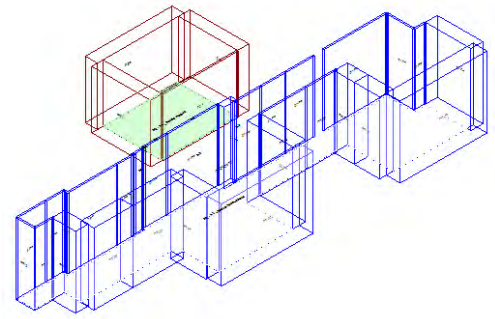

Calcolo di isolamento al calpestio tra il vano emittente "Primo Piano-P1_ Studio medico" e il vano ricevente "Piano Terra-PT_ Attesa/Accettazione"

	Vano Ricevente PT_ Attesa/Accettazione	Vano Emittente P1_ Studio medico
Piano	Piano Terra	Primo Piano
Unità immobiliare	Piano Terra	Primo Piano
Volume	337.05	75.83 m³
Superficie	70.96 m²	19.70 m²

Solaio di separazione	Controsoffitto ricevente	Pavimento emittente	Superf.
SOL02.a	---	---	6.58 m²

Descrizione dei giunti e di strutture e strati che ne fanno parte

Giunto	Lato Ricevente		Lato Emittente	
	Struttura	**Strato**	**Struttura**	**Strato**
G1	PA.CA.016	---	MPI03.f.01	---
G2	PA.CA.016	---	MPI03.f.01	---
G3	PA.CA.016	---	SOL02.a	---
G4	PA.CA.016	---	SOL02.a	---
G5	SOL02.a	---	MPI03.f.01	---
G6	SOL02.a	---	PA.CA.016	---
G7	SOL02.a	---	MPI03.f.01	---

Giunto			Kij / Dv,ij,n				Ln,ij		
	Descrizione	**Lunghezza**		**Df**	**Fd**	**Ff**	**Df**	**Fd**	**Ff**
G1	Giunto a croce di elementi omogenei trasmissione attraverso elementi omogenei	0.20	Kij	12.5	---	---	16.2	---	---
G2	Giunto a croce di elementi omogenei trasmissione attraverso elementi omogenei	0.10	Kij	12.5	---	---	13.2	---	---
G3	Giunto a T con ambiente emittente spostato di elementi omogenei trasmissione attraverso elementi omogenei	1.54	Kij	9.5	---	---	28.1	---	---
G4	Giunto a T con ambiente emittente spostato di elementi omogenei trasmissione attraverso elementi omogenei	3.31	Kij	9.5	---	---	31.4	---	---
G5	Giunto a T con ambiente ricevente spostato di elementi omogenei trasmissione attraverso elementi omogenei	1.31	Kij	17.3	---	---	13.9	---	---
G6	Giunto a T con ambiente ricevente spostato di elementi omogenei trasmissione attraverso elementi omogenei	5.05	Kij	-2.0	---	---	39.1	---	---
G7	Giunto a T con ambiente ricevente spostato di elementi omogenei trasmissione attraverso elementi omogenei	1.21	Kij	17.3	---	---	13.5	---	---

Risultati

L'_{nw} **42.3 dB**

$L'_{nT,w}$ **32.0 dB**

DPCM del 5/12/97

Cat. B - Uffici e assimilabili

$L'_{n,w}$ **≤ 55 dB** **Verificato**

Livello di rumore da calpestio tra ambienti sovrapposti: Primo Piano-P1_ Studio medico » Piano Terra-PT_ Attesa/Accettazione

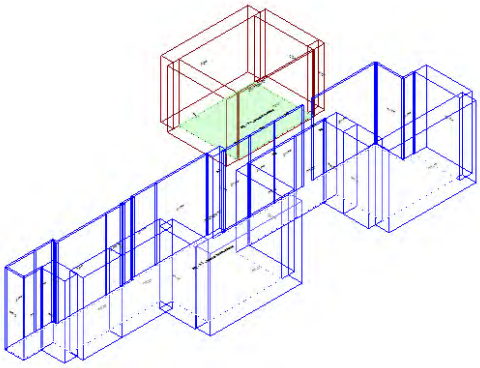

Calcolo di isolamento al calpestio tra il vano emittente "Primo Piano-P1_ Studio medico" e il vano ricevente "Piano Terra-PT_ Attesa/Accettazione"

	Vano Ricevente PT_ Attesa/Accettazione	Vano Emittente P1_ Studio medico
Piano	Piano Terra	Primo Piano
Unità immobiliare	Piano Terra	Primo Piano
Volume	337.05	75.83 m³
Superficie	70.96 m²	19.70 m²

Solaio di separazione	Controsoffitto ricevente	Pavimento emittente	Superf.
SOL02.a	---	---	4.58 m²

Descrizione dei giunti e di strutture e strati che ne fanno parte

Giunto	Lato Ricevente		Lato Emittente	
	Struttura	**Strato**	**Struttura**	**Strato**
G1	MR.01.018	---	SOL02.a	---
G2	MR.01.018	---	SOL02.a	---
G3	MR.01.018	---	SOL02.a	---
G4	SOL02.a	---	MPI03.f.01	---
G5	SOL02.a	---	MPI03.f.01	---
G6	SOL02.a	---	PA.CA.016	---
G7	SOL02.a	---	MPI03.f.01	---

Giunto			Kij / Dv,ij,n				Ln,ij		
	Descrizione	Lunghezza		Df	Fd	Ff	Df	Fd	Ff
G1	Giunto a T con ambiente emittente spostato di elementi omogenei trasmissione attraverso elementi omogenei	1.80	Kij	7.1	---	---	37.8	---	---
G2	Giunto a T con ambiente emittente spostato di elementi omogenei trasmissione attraverso elementi omogenei	1.65	Kij	7.1	---	---	37.5	---	---
G3	Giunto a T con ambiente emittente spostato di elementi omogenei trasmissione attraverso elementi omogenei	1.60	Kij	7.1	---	---	37.3	---	---
G4	Giunto a T con ambiente ricevente spostato di elementi omogenei trasmissione attraverso elementi omogenei	0.56	Kij	17.3	---	---	11.8	---	---
G5	Giunto a T con ambiente ricevente spostato di elementi omogenei trasmissione attraverso elementi omogenei	0.35	Kij	17.3	---	---	9.7	---	---
G6	Giunto a T con ambiente ricevente spostato di elementi omogenei trasmissione attraverso elementi omogenei	5.05	Kij	-2.0	---	---	40.6	---	---
G7	Giunto a T con ambiente ricevente spostato di elementi omogenei trasmissione attraverso elementi omogenei	0.91	Kij	17.3	---	---	13.9	---	---

Risultati

L'_{nw} **45.5 dB**

$L'_{nT,w}$ **35.2 dB**

DPCM del 5/12/97

Cat. B - Uffici e assimilabili

$L'_{n,w}$ **≤ 55 dB Verificato**

Livello di rumore da calpestio tra ambienti sovrapposti: Primo Piano-P1_ Ambulatorio medico » Piano Terra-PT_ Attesa/Accettazione

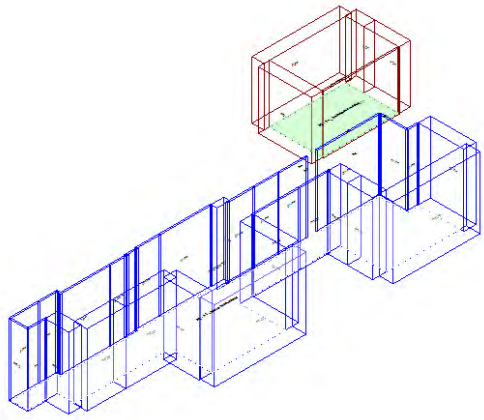

Calcolo di isolamento al calpestio tra il vano emittente "Primo Piano-P1_ Ambulatorio medico" e il vano ricevente "Piano Terra-PT_ Attesa/Accettazione"

	Vano Ricevente PT_ Attesa/Accettazione	Vano Emittente P1_ Ambulatorio medico
Piano	Piano Terra	Primo Piano
Unità immobiliare	Piano Terra	Primo Piano
Volume	337.05	68.72 m³
Superficie	70.96 m²	17.85 m²

Solaio di separazione	Controsoffitto ricevente	Pavimento emittente	Superf.
SOL02.a	---	---	2.45 m²

Descrizione dei giunti e di strutture e strati che ne fanno parte

Giunto	Lato Ricevente		Lato Emittente	
	Struttura	**Strato**	**Struttura**	**Strato**
G1	SOL02.a	---	MPI03.f.01	---
G2	PA.CA.016	---	SOL02.a	---
G3	PA.CA.016	---	MPI03.f.01	---
G4	SOL02.a	---	PA.CA.016	---
G5	SOL02.a	---	MPI03.f.01	---

Giunto				Kij / Dv,ij,n			Ln,ij		
	Descrizione	**Lunghezza**		**Df**	**Fd**	**Ff**	**Df**	**Fd**	**Ff**
G1	Giunto a T con ambiente ricevente spostato di elementi omogenei trasmissione attraverso elementi omogenei	0.25	Kij	17.3	---	---	11.0	---	---
G2	Giunto a T con ambiente emittente spostato di elementi omogenei trasmissione attraverso elementi omogenei	4.15	Kij	9.5	---	---	36.7	---	---
G3	Giunto a croce di elementi omogenei trasmissione attraverso elementi omogenei	0.56	Kij	12.5	---	---	25.0	---	---
G4	Giunto a T con ambiente ricevente spostato di elementi omogenei trasmissione attraverso elementi omogenei	4.40	Kij	-2.0	---	---	42.7	---	---
G5	Giunto a T con ambiente ricevente spostato di elementi omogenei trasmissione attraverso elementi omogenei	0.54	Kij	17.3	---	---	14.3	---	---

Risultati

L'_{nw} **44.8 dB**

$L'_{nT,w}$ **34.5 dB**

DPCM del 5/12/97

Cat. B - Uffici e assimilabili

$L'_{n,w}$ **≤ 55 dB** **Verificato**

Isolamento di facciata: Piano Terra-PT_ Attesa/Accettazione

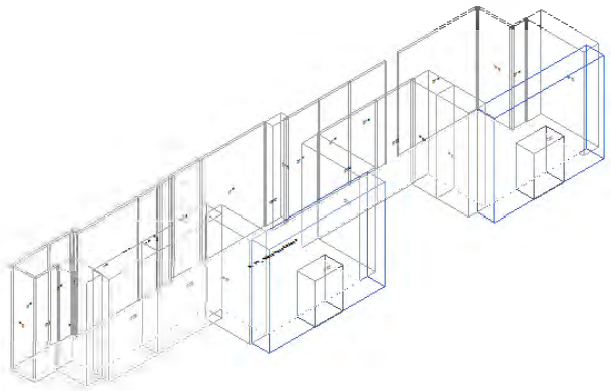

Calcolo di isolamento di facciata per il vano "Piano Terra-PT_ Attesa/Accettazione"

	Vano Ricevente PT_ Attesa/Accettazione
Piano	Piano Terra
Unità immobiliare	Piano Terra
Volume	337.05 m³
Superficie	70.96 m²

Facciata F1

Parete	**MPI03.e**
Controparete sinistra	**-**
Controparete destra	**-**
Superficie	**23.51 m²**
Trasmissione laterale K	**2 dB: Elementi di facciata pesanti con giunti rigidi**
$DeltaL_{fs}$	**0**
Forma della facciata	**Facciata piana** (Vedi Appendice B)
Assorbimento (α_w)	**n.a.**
Orizzonte visivo (h)	**n.a.**

Elementi di facciata

	Tipo	Codice	Rw/Rs	Superficie	Sigillante
S1	Serramento	SR.U.007	42.0	3.34 m²	No

Facciata F2

Parete	**MPI03.e**
Controparete sinistra	**-**
Controparete destra	**-**
Superficie	**23.51 m²**
Trasmissione laterale K	**2 dB: Elementi di facciata pesanti con giunti rigidi**
$DeltaL_{fs}$	**0**
Forma della facciata	**Facciata piana** (Vedi Appendice B)
Assorbimento (α_w)	**n.a.**
Orizzonte visivo (h)	**n.a.**

Elementi di facciata

	Tipo	Codice	Rw/Rs	Superficie	Sigillante
S2	Serramento	SR.U.007	42.0	3.09 m²	No

Facciata Equivalente

Superficie	DeltaLfs	Trasm.Lat.K
47.02 m²	0	2

Risultati

R'_w	**48.3 dB**
$D_{2m,nT,w}$	**51.9 dB**
$D_{2m,n,w}$	**41.6 dB**

DPCM del 5/12/97

Cat. B - Uffici e assimilabili

$D_{2m,n,T,w}$	**≥ 42 dB Verificato**

Vano Piano Terra-PT_ Area Refertazione

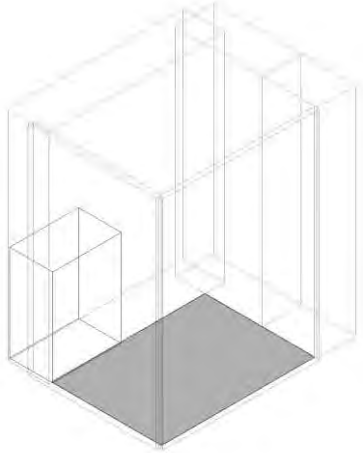

Isolamento ai rumori aerei tra ambienti sovrapposti: Primo Piano-P1_ Studio medico » Piano Terra-PT_ Area Refertazione

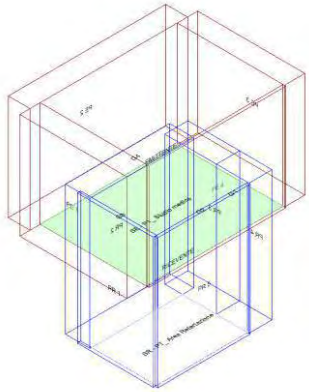

Calcolo di isolamento per via aerea tra il vano emittente "Primo Piano-P1_ Studio medico" e il vano ricevente "Piano Terra-PT_ Area Refertazione"

	Vano Ricevente PT_ Area Refertazione	Vano Emittente P1_ Studio medico
Piano	Piano Terra	Primo Piano
Unità immobiliare	Piano Terra	Primo Piano
Volume	38.19	75.83 m³
Superficie	8.04	19.70 m²

Solaio di separazione

Solaio	Controsoffitto ricevente	Pavimento emittente	Superf.
SOL02.a	---	---	7.80 m²

Descrizione dei giunti e di strutture e strati che ne fanno parte

Giunto	Lato Ricevente		Lato Emittente	
	Struttura	**Strato**	**Struttura**	**Strato**
G1	SOL02.a	---	MPI03.f.01	---
G2	PA.CA.016	---	SOL02.a	---
G3	PA.CA.016	---	SOL02.a	---
G4	MPI03.e	---	MPI03.f	---

Giunto			Kij / Dv,ij,n				Rij		
	Descrizione	**Lunghezza**		**Df**	**Fd**	**Ff**	**Df**	**Fd**	**Ff**
G1	Giunto a T con ambiente ricevente spostato di elementi omogenei trasmissione attraverso elementi omogenei	2.40	Kij	17.3	8.1	8.1	86.6	75.3	75.3
G2	Giunto a T con ambiente emittente spostato di elementi omogenei trasmissione attraverso elementi omogenei	3.25	Kij	9.5	-2.0	9.5	71.8	66.0	71.8
G3	Giunto a T con ambiente emittente spostato di elementi omogenei trasmissione attraverso elementi omogenei	2.40	Kij	9.5	-2.0	9.5	73.1	67.3	73.1
G4	Giunto a T di elementi omogenei trasmissione attraverso elementi omogenei	3.25	Kij	8.7	8.3	-1.4	75.3	74.4	63.3

Risultati

R'_w **57.8 dB**

$D_{nT,w}$ **59.8 dB**

DPCM del 5/12/97

Cat. B - Uffici e assimilabili

R'_w **≥ 50 dB Verificato**

Livello di rumore da calpestio tra ambienti sovrapposti: Primo Piano-P1_ Studio medico » Piano Terra-PT_ Area Refertazione

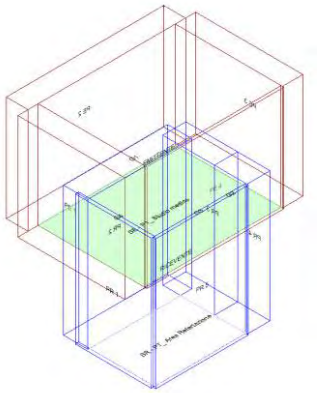

Calcolo di isolamento al calpestio tra il vano emittente "Primo Piano-P1_ Studio medico" e il vano ricevente "Piano Terra-PT_ Area Refertazione"

	Vano Ricevente PT_ Area Refertazione	Vano Emittente P1_ Studio medico
Piano	Piano Terra	Primo Piano
Unità immobiliare	Piano Terra	Primo Piano
Volume	38.19	75.83 m³
Superficie	8.04 m²	19.70 m²

Solaio di separazione	Controsoffitto ricevente	Pavimento emittente	Superf.
SOL02.a	---	---	7.80 m²

Descrizione dei giunti e di strutture e strati che ne fanno parte

Giunto	Lato Ricevente		Lato Emittente	
	Struttura	**Strato**	**Struttura**	**Strato**
G1	MPI03.e	---	MPI03.f	---
G2	SOL02.a	---	MPI03.f.01	---
G3	PA.CA.016	---	SOL02.a	---
G4	PA.CA.016	---	SOL02.a	---

Giunto			Kij / Dv,ij,n				Ln,ij		
	Descrizione	**Lunghezza**		**Df**	**Fd**	**Ff**	**Df**	**Fd**	**Ff**
G1	Giunto a T di elementi omogenei trasmissione attraverso elementi omogenei	3.25	Kij	8.7	---	---	27.1	---	---
G2	Giunto a T con ambiente ricevente spostato di elementi omogenei trasmissione attraverso elementi omogenei	2.40	Kij	17.3	---	---	15.8	---	---
G3	Giunto a T con ambiente emittente spostato di elementi omogenei trasmissione attraverso elementi omogenei	3.25	Kij	9.5	---	---	30.6	---	---
G4	Giunto a T con ambiente emittente spostato di elementi omogenei trasmissione attraverso elementi omogenei	2.40	Kij	9.5	---	---	29.3	---	---

Risultati

L'_{nw} **39.6 dB**

$L'_{nT,w}$ **38.7 dB**

DPCM del 5/12/97

Cat. B - Uffici e assimilabili

$L'_{n,w}$ **≤ 55 dB** **Verificato**

Isolamento di facciata: Piano Terra-PT_ Area Refertazione

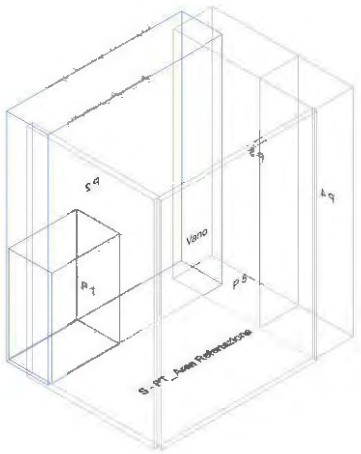

Calcolo di isolamento di facciata per il vano "Piano Terra-PT_ Area Refertazione"

	Vano Ricevente PT_ Area Refertazione
Piano	Piano Terra
Unità immobiliare	Piano Terra
Volume	38.19 m³
Superficie	8.04 m²

Facciata F1

Parete	**MPI03.e**
Controparete sinistra	**-**
Controparete destra	**-**
Superficie	**15.91 m²**
Trasmissione laterale K	**2 dB: Elementi di facciata pesanti con giunti rigidi**
$DeltaL_{fs}$	**0**
Forma della facciata	**Facciata piana** (Vedi Appendice B)
Assorbimento (α_w)	**n.a.**
Orizzonte visivo (h)	**n.a.**

Elementi di facciata

	Tipo	Codice	Rw/Rs	Superficie	Sigillante
S1	Serramento	SR.U.007	42.0	3.15 m²	No

Risultati

R'_w	**46.8 dB**
$D_{2m,nT,w}$	**45.7 dB**
$D_{2m,n,w}$	**44.8 dB**

DPCM del 5/12/97

Cat. B - Uffici e assimilabili

$D_{2m,n,T,w}$	**≥ 42 dB Verificato**

Vano Piano Terra-PT_ sala Radiologia

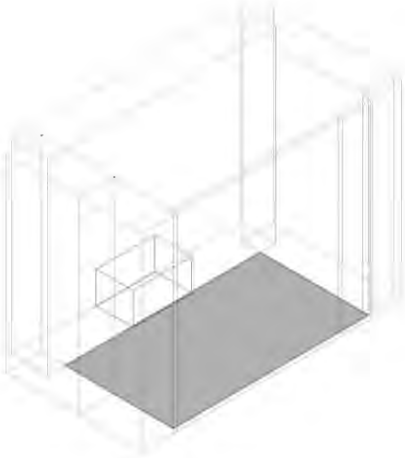

Isolamento ai rumori aerei tra ambienti adiacenti: Piano Terra-Vano Scala » Piano Terra-PT_ sala Radiologia

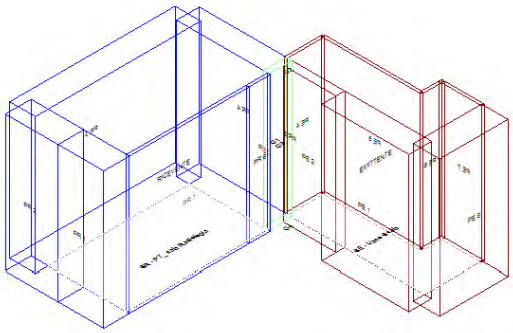

Calcolo di isolamento per via aerea tra il vano emittente "Piano Terra-Vano Scala" e il vano ricevente "Piano Terra-PT_ sala Radiologia"

	Vano Ricevente PT_ sala Radiologia	Vano Emittente Vano Scala
Piano	Piano Terra	Piano Terra
Unità immobiliare	Piano Terra	Vano Scala
Volume	64.66	33.00 m³
Superficie	13.61	6.95 m²

Pareti di separazione

Parete	Controparete ricevente	Controparete emittente	Superf.
MPI03.e.01	---	---	0.71 m²

Descrizione dei giunti e di strutture e strati che ne fanno parte

Giunto	Lato Ricevente		Lato Emittente	
	Struttura	**Strato**	**Struttura**	**Strato**
G1	MPI03.e.01	---	PA.CA.016	---
G2	SOL02.a	---	SOL02.a	---
G3	PA.CA.016	---	MPI03.e.01	---
G4	SOL02.a	---	SOL02.a	---

Giunto			Kij / Dv,ij,n				Rij		
	Descrizione	**Lunghezza**		**Df**	**Fd**	**Ff**	**Df**	**Fd**	**Ff**
G1	Giunto a T con ambiente ricevente spostato di elementi omogenei trasmissione attraverso elementi omogenei	4.75	Kij	-2.6	18.4	18.4	54.7	69.3	69.3
G2	Giunto a croce di elementi omogenei trasmissione attraverso elementi omogenei	0.15	Kij	11.3	11.3	22.9	83.0	83.0	93.9
G3	Giunto a T con ambiente emittente spostato di elementi omogenei trasmissione attraverso elementi omogenei	4.75	Kij	18.4	-2.6	18.4	69.3	54.7	69.3
G4	Giunto a T di elementi omogenei trasmissione attraverso elementi omogenei	0.15	Kij	8.3	8.3	17.9	80.0	80.0	88.9

Risultati

R'_w **51.2 dB**

$D_{nT,w}$ **65.8 dB**

DPCM del 5/12/97

Cat. B - Uffici e assimilabili

R'_w **≥ 50 dB Verificato**

Isolamento ai rumori aerei tra ambienti sovrapposti: Primo Piano-P1_ Ambulatorio medico » Piano Terra-PT_ sala Radiologia

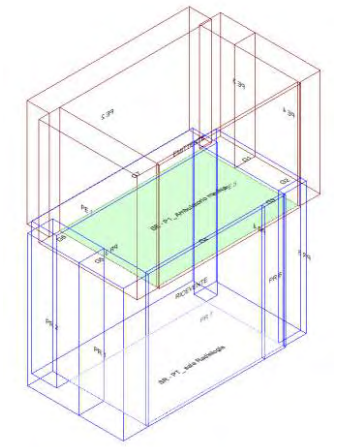

Calcolo di isolamento per via aerea tra il vano emittente "Primo Piano-P1_ Ambulatorio medico" e il vano ricevente "Piano Terra-PT_ sala Radiologia"

	Vano Ricevente PT_ sala Radiologia	Vano Emittente P1_ Ambulatorio medico
Piano	Piano Terra	Primo Piano
Unità immobiliare	Piano Terra	Primo Piano
Volume	64.66	68.72 m³
Superficie	13.61	17.85 m²

Solaio di separazione

Solaio	Controsoffitto ricevente	Pavimento emittente	Superf.
SOL02.a	---	---	13.34 m²

Descrizione dei giunti e di strutture e strati che ne fanno parte

Giunto	Lato Ricevente		Lato Emittente	
	Struttura	**Strato**	**Struttura**	**Strato**
G1	MPI03.e.01	---	MPI03.f.01	---
G2	MPI03.e.01	---	MPI03.f.01	---
G3	PA.CA.016	---	MPI03.f.01	---
G4	PA.CA.016	---	SOL02.a	---
G5	MPI03.e.01	---	MPI03.f.01	---
G6	MPI03.e.01	---	MPI03.f.01	---
G7	MPI03.e	---	MPI03.f	---

Giunto			Kij / Dv,ij,n				Rij		
	Descrizione	**Lunghezza**		**Df**	**Fd**	**Ff**	**Df**	**Fd**	**Ff**
G1	Giunto a croce di elementi omogenei trasmissione attraverso elementi omogenei	1.11	Kij	11.3	11.1	-0.1	87.0	84.0	73.5
G2	Giunto a croce di elementi omogenei trasmissione attraverso elementi omogenei	1.64	Kij	11.3	11.1	-0.1	85.3	82.3	71.8
G3	Giunto a croce di elementi omogenei trasmissione attraverso elementi omogenei	0.65	Kij	12.5	11.1	3.2	84.1	86.3	72.7
G4	Giunto a T con ambiente emittente spostato di elementi omogenei trasmissione attraverso elementi omogenei	4.20	Kij	9.5	-2.0	9.5	73.0	67.2	73.0
G5	Giunto a croce di elementi omogenei trasmissione attraverso elementi omogenei	1.50	Kij	11.3	11.1	-0.1	85.7	82.7	72.2
G6	Giunto a croce di elementi omogenei trasmissione attraverso elementi omogenei	1.25	Kij	11.3	11.1	-0.1	86.5	83.5	73.0
G7	Giunto a T di elementi omogenei trasmissione attraverso elementi omogenei	4.85	Kij	8.7	8.3	-1.4	75.9	75.0	63.9

Risultati

R'_w **58.4 dB**

$D_{nT,w}$ **60.3 dB**

DPCM del 5/12/97

Cat. B - Uffici e assimilabili

R'_w **≥ 50 dB Verificato**

Livello di rumore da calpestio tra ambienti sovrapposti: Primo Piano-P1_ Ambulatorio medico » Piano Terra-PT_ sala Radiologia

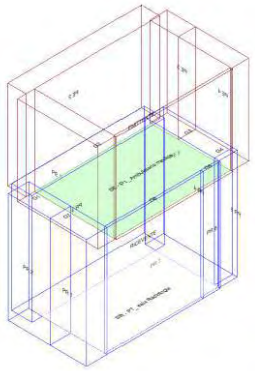

Calcolo di isolamento al calpestio tra il vano emittente "Primo Piano-P1_ Ambulatorio medico" e il vano ricevente "Piano Terra-PT_ sala Radiologia"

	Vano Ricevente PT_ sala Radiologia	Vano Emittente P1_ Ambulatorio medico
Piano	Piano Terra	Primo Piano
Unità immobiliare	Piano Terra	Primo Piano
Volume	64.66	68.72 m³
Superficie	13.61 m²	17.85 m²

Solaio di separazione	Controsoffitto ricevente	Pavimento emittente	Superf.
SOL02.a	---	---	13.34 m²

Descrizione dei giunti e di strutture e strati che ne fanno parte

Giunto	Lato Ricevente		Lato Emittente	
	Struttura	Strato	Struttura	Strato
G1	MPI03.e.01	---	MPI03.f.01	---
G2	MPI03.e	---	MPI03.f	---
G3	MPI03.e.01	---	MPI03.f.01	---
G4	MPI03.e.01	---	MPI03.f.01	---
G5	PA.CA.016	---	MPI03.f.01	---
G6	PA.CA.016	---	SOL02.a	---
G7	MPI03.e.01	---	MPI03.f.01	---

Giunto			Kij / Dv,ij,n				Ln,ij		
	Descrizione	Lunghezza		Df	Fd	Ff	Df	Fd	Ff
G1	Giunto a croce di elementi omogenei trasmissione attraverso elementi omogenei	1.25	Kij	11.3	---	---	15.9	---	---
G2	Giunto a T di elementi omogenei trasmissione attraverso elementi omogenei	4.85	Kij	8.7	---	---	26.5	---	---
G3	Giunto a croce di elementi omogenei trasmissione attraverso elementi omogenei	1.11	Kij	11.3	---	---	15.4	---	---
G4	Giunto a croce di elementi omogenei trasmissione attraverso elementi omogenei	1.64	Kij	11.3	---	---	17.1	---	---
G5	Giunto a croce di elementi omogenei trasmissione attraverso elementi omogenei	0.65	Kij	12.5	---	---	18.3	---	---
G6	Giunto a T con ambiente emittente spostato di elementi omogenei trasmissione attraverso elementi omogenei	4.20	Kij	9.5	---	---	29.4	---	---
G7	Giunto a croce di elementi omogenei trasmissione attraverso elementi omogenei	1.50	Kij	11.3	---	---	16.7	---	---

Risultati

L'_{nw} **39.1 dB**

$L'_{nT,w}$ **35.9 dB**

DPCM del 5/12/97

Cat. B - Uffici e assimilabili

$L'_{n,w}$ **≤ 55 dB Verificato**

Isolamento di facciata: Piano Terra-PT_ sala Radiologia

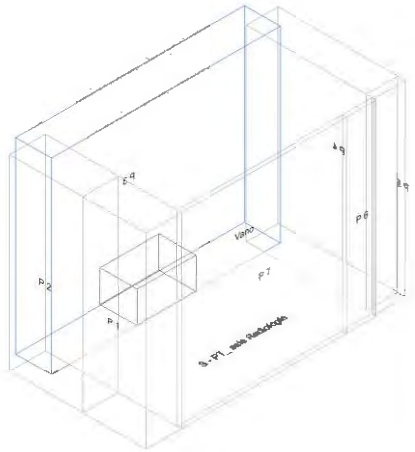

Calcolo di isolamento di facciata per il vano "Piano Terra-PT_ sala Radiologia"

	Vano Ricevente PT_ sala Radiologia
Piano	Piano Terra
Unità immobiliare	Piano Terra
Volume	64.66 m³
Superficie	13.61 m²

Facciata F1

Parete	**MPI03.e**
Controparete sinistra	**-**
Controparete destra	**-**
Superficie	**23.51 m²**
Trasmissione laterale K	**2 dB: Elementi di facciata pesanti con giunti rigidi**
$DeltaL_{fs}$	**0**
Forma della facciata	**Facciata piana** (Vedi Appendice B)
Assorbimento (α_w)	**n.a.**
Orizzonte visivo (h)	**n.a.**

Elementi di facciata

	Tipo	Codice	Rw/Rs	Superficie	Sigillante
S1	Serramento	SR.U.009	42.0	1.20 m²	No

Risultati

R'_w	**52.1 dB**
$D_{2m,nT,w}$	**51.5 dB**
$D_{2m,n,w}$	**48.3 dB**

DPCM del 5/12/97

Cat. B - Uffici e assimilabili

$D_{2m,n,T,w}$	**≥ 42 dB Verificato**

Vano Piano Terra-PT_ Attesa/Accettazione Riabilitazione

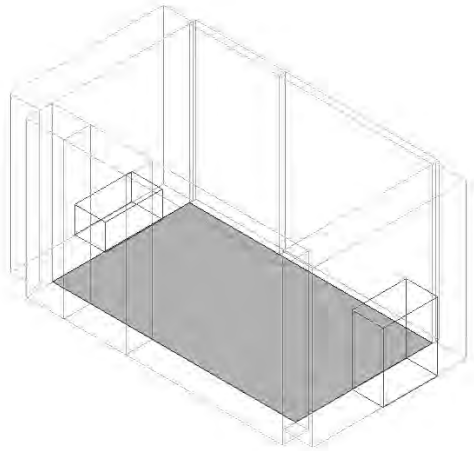

Isolamento ai rumori aerei tra ambienti sovrapposti: Primo Piano-P1_ WC » Piano Terra-PT_ Attesa/Accettazione Riabilitazione

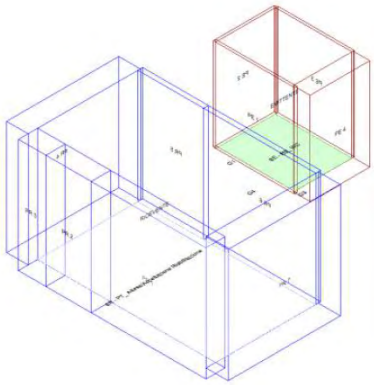

Calcolo di isolamento per via aerea tra il vano emittente "Primo Piano-P1_ WC" e il vano ricevente "Piano Terra-PT_ Attesa/Accettazione Riabilitazione"

	Vano Ricevente PT_ Attesa/Accettazione Riabilitazione	Vano Emittente P1_ WC
Piano	Piano Terra	Primo Piano
Unità immobiliare	Piano Terra	Primo Piano
Volume	148.48	29.57 m³
Superficie	31.26	7.68 m²

Solaio di separazione

Solaio	Controsoffitto ricevente	Pavimento emittente	Superf.
SOL02.a	---	---	3.29 m²

Descrizione dei giunti e di strutture e strati che ne fanno parte

Giunto	Lato Ricevente		Lato Emittente	
	Struttura	**Strato**	**Struttura**	**Strato**
G1	SOL02.a	---	PA.CA.016	---
G2	PA.CA.020	---	SOL02.a	---
G3	MPI03.e	---	MPI03.f	---
G4	SOL02.a	---	PA.CA.016	---

Giunto			Kij / Dv,ij,n				Rij		
	Descrizione	**Lunghezza**		**Df**	**Fd**	**Ff**	**Df**	**Fd**	**Ff**
G1	Giunto a T con ambiente ricevente spostato di elementi omogenei trasmissione attraverso elementi omogenei	1.10	Kij	-2.0	9.5	9.5	67.0	72.8	72.8
G2	Giunto a T con ambiente emittente spostato di elementi omogenei trasmissione attraverso elementi omogenei	2.99	Kij	8.0	-1.0	8.0	71.0	63.6	71.0
G3	Giunto a T di elementi omogenei trasmissione attraverso elementi omogenei	1.10	Kij	8.7	8.3	-1.4	76.3	75.4	64.3
G4	Giunto a T con ambiente ricevente spostato di elementi omogenei trasmissione attraverso elementi omogenei	2.99	Kij	-2.0	9.5	9.5	62.6	68.4	68.4

Risultati

R'_w **55.9 dB**

$D_{nT,w}$ **67.5 dB**

DPCM del 5/12/97

Cat. B - Uffici e assimilabili

R'_w **≥ 50 dB Verificato**

Isolamento ai rumori aerei tra ambienti sovrapposti: Primo Piano-P1_ Attesa » Piano Terra-PT_ Attesa/Accettazione Riabilitazione

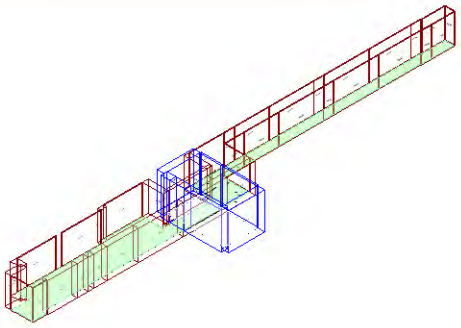

Calcolo di isolamento per via aerea tra il vano emittente "Primo Piano-P1_ Attesa" e il vano ricevente "Piano Terra-PT_ Attesa/Accettazione Riabilitazione"

	Vano Ricevente PT_ Attesa/Accettazione Riabilitazione	Vano Emittente P1_ Attesa
Piano	Piano Terra	Primo Piano
Unità immobiliare	Piano Terra	Primo Piano
Volume	148.48	496.98 m³
Superficie	31.26	129.08 m²

Solaio di separazione

Solaio	Controsoffitto ricevente	Pavimento emittente	Superf.
SOL02.a	---	---	14.09 m²

Descrizione dei giunti e di strutture e strati che ne fanno parte

Giunto	Lato Ricevente		Lato Emittente	
	Struttura	Strato	Struttura	Strato
G1	SOL02.a	---	PA.CA.016	---
G2	PA.CA.020	---	SOL02.a	---
G3	SOL02.a	---	PA.CA.016	---
G4	SOL02.a	---	PA.CA.016	---
G5	MPI03.e	---	MPI03.f	---
G6	MPI03.e.01	---	SOL02.a	---

Giunto			Kij / Dv,ij,n				Rij		
	Descrizione	Lunghezza		Df	Fd	Ff	Df	Fd	Ff
G1	Giunto a T con ambiente ricevente spostato di elementi omogenei trasmissione attraverso elementi omogenei	4.20	Kij	-2.0	9.5	9.5	67.5	73.3	73.3
G2	Giunto a T con ambiente emittente spostato di elementi omogenei trasmissione attraverso elementi omogenei	1.15	Kij	8.0	-1.0	8.0	81.5	74.1	81.5
G3	Giunto a T con ambiente ricevente spostato di elementi omogenei trasmissione attraverso elementi omogenei	1.20	Kij	-2.0	9.5	9.5	72.9	78.7	78.7
G4	Giunto a T con ambiente ricevente spostato di elementi omogenei trasmissione attraverso elementi omogenei	3.09	Kij	-2.0	9.5	9.5	68.8	74.6	74.6
G5	Giunto a T di elementi omogenei trasmissione attraverso elementi omogenei	3.00	Kij	8.7	8.3	-1.4	78.2	77.3	66.2
G6	Giunto a T con ambiente emittente spostato di elementi omogenei trasmissione attraverso elementi omogenei	4.24	Kij	8.3	17.9	8.3	78.4	87.3	78.4

Risultati

R'_w **58.9 dB**

$D_{nT,w}$ **64.2 dB**

DPCM del 5/12/97

Cat. B - Uffici e assimilabili

R'_w **≥ 50 dB** **Verificato**

Isolamento ai rumori aerei tra ambienti sovrapposti: Primo Piano-P1_ Spogliatoio » Piano Terra-PT_ Attesa/Accettazione Riabilitazione

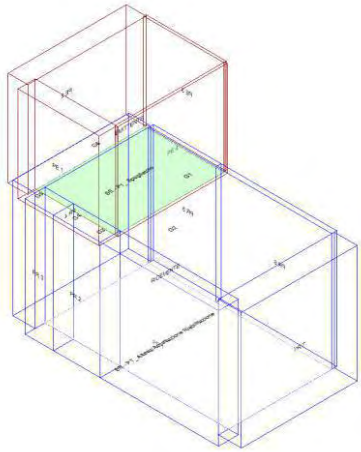

Calcolo di isolamento per via aerea tra il vano emittente "Primo Piano-P1_ Spogliatoio" e il vano ricevente "Piano Terra-PT_ Attesa/Accettazione Riabilitazione"

	Vano Ricevente PT_ Attesa/Accettazione Riabilitazione	Vano Emittente P1_ Spogliatoio
Piano	Piano Terra	Primo Piano
Unità immobiliare	Piano Terra	Primo Piano
Volume	148.48	54.21 m³
Superficie	31.26	14.08 m²

Solaio di separazione

Solaio	Controsoffitto ricevente	Pavimento emittente	Superf.
SOL02.a	---	---	12.88 m²

Descrizione dei giunti e di strutture e strati che ne fanno parte

Giunto	Lato Ricevente		Lato Emittente	
	Struttura	Strato	Struttura	Strato
G1	SOL02.a	---	MR.01.018	---
G2	SOL02.a	---	PA.CA.016	---
G3	MPI03.e.01	---	PA.CA.016	---
G4	MPI03.e.01	---	MPI03.f.01	---
G5	MPI03.e.01	---	MPI03.f.01	---
G6	MPI03.e	---	MPI03.f	---

Giunto			Kij / Dv,ij,n				Rij		
	Descrizione	**Lunghezza**		**Df**	**Fd**	**Ff**	**Df**	**Fd**	**Ff**
G1	Giunto a T con ambiente ricevente spostato di elementi omogenei trasmissione attraverso elementi omogenei	3.11	Kij	0.2	7.1	7.1	70.6	66.7	66.7
G2	Giunto a T con ambiente ricevente spostato di elementi omogenei trasmissione attraverso elementi omogenei	4.15	Kij	-2.0	9.5	9.5	67.1	72.9	72.9
G3	Giunto a croce di elementi omogenei trasmissione attraverso elementi omogenei	0.06	Kij	11.3	12.5	2.9	99.5	94.3	85.4
G4	Giunto a croce di elementi omogenei trasmissione attraverso elementi omogenei	1.90	Kij	11.3	11.1	-0.1	84.5	81.5	71.0
G5	Giunto a croce di elementi omogenei trasmissione attraverso elementi omogenei	1.15	Kij	11.3	11.1	-0.1	86.7	83.7	73.2
G6	Giunto a T di elementi omogenei trasmissione attraverso elementi omogenei	4.15	Kij	8.7	8.3	-1.4	76.4	75.5	64.4

Risultati

R'_w **57.6 dB**

$D_{nT,w}$ **63.3 dB**

DPCM del 5/12/97

Cat. B - Uffici e assimilabili

R'_w **≥ 50 dB Verificato**

Livello di rumore da calpestio tra ambienti sovrapposti: Primo Piano-P1_ WC » Piano Terra-PT_ Attesa/Accettazione Riabilitazione

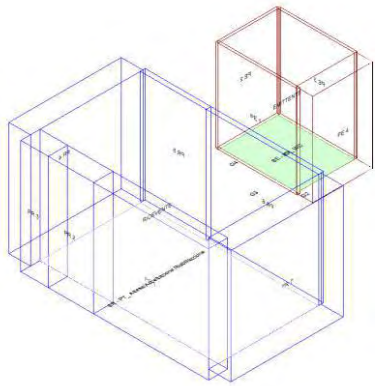

Calcolo di isolamento al calpestio tra il vano emittente "Primo Piano-P1_ WC" e il vano ricevente "Piano Terra-PT_ Attesa/Accettazione Riabilitazione"

	Vano Ricevente PT_ Attesa/Accettazione Riabilitazione	Vano Emittente P1_ WC
Piano	Piano Terra	Primo Piano
Unità immobiliare	Piano Terra	Primo Piano
Volume	148.48	29.57 m³
Superficie	31.26 m²	7.68 m²

Solaio di separazione	Controsoffitto ricevente	Pavimento emittente	Superf.
SOL02.a	---	---	3.29 m²

Descrizione dei giunti e di strutture e strati che ne fanno parte

Giunto	Lato Ricevente		Lato Emittente	
	Struttura	**Strato**	**Struttura**	**Strato**
G1	PA.CA.020	---	SOL02.a	---
G2	MPI03.e	---	MPI03.f	---
G3	SOL02.a	---	PA.CA.016	---
G4	SOL02.a	---	PA.CA.016	---

Giunto				Kij / Dv,ij,n				Ln,ij		
	Descrizione	**Lunghezza**		**Df**	**Fd**	**Ff**		**Df**	**Fd**	**Ff**
G1	Giunto a T con ambiente emittente spostato di elementi omogenei trasmissione attraverso elementi omogenei	2.99	Kij	8.0	---	---		31.4	---	---
G2	Giunto a T di elementi omogenei trasmissione attraverso elementi omogenei	1.10	Kij	8.7	---	---		26.1	---	---
G3	Giunto a T con ambiente ricevente spostato di elementi omogenei trasmissione attraverso elementi omogenei	2.99	Kij	-2.0	---	---		39.8	---	---
G4	Giunto a T con ambiente ricevente spostato di elementi omogenei trasmissione attraverso elementi omogenei	1.10	Kij	-2.0	---	---		35.4	---	---

Risultati

L'_{nw} **43.3 dB**

$L'_{nT,w}$ **36.5 dB**

DPCM del 5/12/97

Cat. B - Uffici e assimilabili

$L'_{n,w}$ **≤ 55 dB** **Verificato**

Livello di rumore da calpestio tra ambienti sovrapposti: Primo Piano-P1_ Attesa »

Piano Terra-PT_ Attesa/Accettazione Riabilitazione

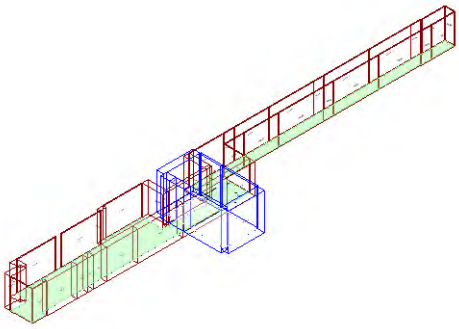

Calcolo di isolamento al calpestio tra il vano emittente "Primo Piano-P1_ Attesa" e il vano ricevente "Piano Terra-PT_ Attesa/Accettazione Riabilitazione"

	Vano Ricevente PT_ Attesa/Accettazione Riabilitazione	Vano Emittente P1_ Attesa
Piano	Piano Terra	Primo Piano
Unità immobiliare	Piano Terra	Primo Piano
Volume	148.48	496.98 m³
Superficie	31.26 m²	129.08 m²

Solaio di separazione	Controsoffitto ricevente	Pavimento emittente	Superf.
SOL02.a	---	---	14.09 m²

Descrizione dei giunti e di strutture e strati che ne fanno parte

Giunto	Lato Ricevente		Lato Emittente	
	Struttura	Strato	Struttura	Strato
G1	PA.CA.020	---	SOL02.a	---
G2	SOL02.a	---	PA.CA.016	---
G3	SOL02.a	---	PA.CA.016	---
G4	MPI03.e	---	MPI03.f	---
G5	MPI03.e.01	---	SOL02.a	---
G6	SOL02.a	---	PA.CA.016	---

Giunto			Kij / Dv,ij,n				Ln,ij		
	Descrizione	Lunghezza		Df	Fd	Ff	Df	Fd	Ff
G1	Giunto a T con ambiente emittente spostato di elementi omogenei trasmissione attraverso elementi omogenei	1.15	Kij	8.0	---	---	20.9	---	---
G2	Giunto a T con ambiente ricevente spostato di elementi omogenei trasmissione attraverso elementi omogenei	1.20	Kij	-2.0	---	---	29.5	---	---
G3	Giunto a T con ambiente ricevente spostato di elementi omogenei trasmissione attraverso elementi omogenei	3.09	Kij	-2.0	---	---	33.6	---	---
G4	Giunto a T di elementi omogenei trasmissione attraverso elementi omogenei	3.00	Kij	8.7	---	---	24.2	---	---
G5	Giunto a T con ambiente emittente spostato di elementi omogenei trasmissione attraverso elementi omogenei	4.24	Kij	8.3	---	---	24.0	---	---
G6	Giunto a T con ambiente ricevente spostato di elementi omogenei trasmissione attraverso elementi omogenei	4.20	Kij	-2.0	---	---	34.9	---	---

Risultati

L'_{nw} **41.3 dB**

$L'_{nT,w}$ **34.5 dB**

DPCM del 5/12/97

Cat. B - Uffici e assimilabili

$L'_{n,w}$ **≤ 55 dB** **Verificato**

Livello di rumore da calpestio tra ambienti sovrapposti: Primo Piano-P1_ Spogliatoio »

Piano Terra-PT_ Attesa/Accettazione Riabilitazione

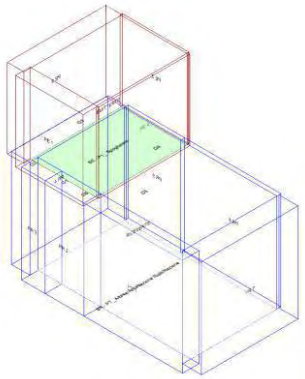

Calcolo di isolamento al calpestio tra il vano emittente "Primo Piano-P1_ Spogliatoio" e il vano ricevente "Piano Terra-PT_ Attesa/Accettazione Riabilitazione"

	Vano Ricevente PT_ Attesa/Accettazione Riabilitazione	Vano Emittente P1_ Spogliatoio
Piano	Piano Terra	Primo Piano
Unità immobiliare	Piano Terra	Primo Piano
Volume	148.48	54.21 m³
Superficie	31.26 m²	14.08 m²

Solaio di separazione	Controsoffitto ricevente	Pavimento emittente	Superf.
SOL02.a	---	---	12.88 m²

Descrizione dei giunti e di strutture e strati che ne fanno parte

Giunto	Lato Ricevente		Lato Emittente	
	Struttura	Strato	Struttura	Strato
G1	MPI03.e.01	---	MPI03.f.01	---
G2	MPI03.e.01	---	MPI03.f.01	---
G3	MPI03.e	---	MPI03.f	---
G4	SOL02.a	---	MR.01.018	---
G5	SOL02.a	---	PA.CA.016	---
G6	MPI03.e.01	---	PA.CA.016	---

Giunto			Kij / Dv,ij,n				Ln,ij		
	Descrizione	Lunghezza		Df	Fd	Ff	Df	Fd	Ff
G1	Giunto a croce di elementi omogenei trasmissione attraverso elementi omogenei	1.90	Kij	11.3	---	---	17.9	---	---
G2	Giunto a croce di elementi omogenei trasmissione attraverso elementi omogenei	1.15	Kij	11.3	---	---	15.7	---	---
G3	Giunto a T di elementi omogenei trasmissione attraverso elementi omogenei	4.15	Kij	8.7	---	---	26.0	---	---
G4	Giunto a T con ambiente ricevente spostato di elementi omogenei trasmissione attraverso elementi omogenei	3.11	Kij	0.2	---	---	31.8	---	---
G5	Giunto a T con ambiente ricevente spostato di elementi omogenei trasmissione attraverso elementi omogenei	4.15	Kij	-2.0	---	---	35.3	---	---
G6	Giunto a croce di elementi omogenei trasmissione attraverso elementi omogenei	0.06	Kij	11.3	---	---	2.9	---	---

Risultati

L'_{nw} **40.8 dB**

$L'_{nT,w}$ **34.0 dB**

DPCM del 5/12/97

Cat. B - Uffici e assimilabili

$L'_{n,w}$ **≤ 55 dB Verificato**

Isolamento di facciata: Piano Terra-PT_ Attesa/Accettazione Riabilitazione

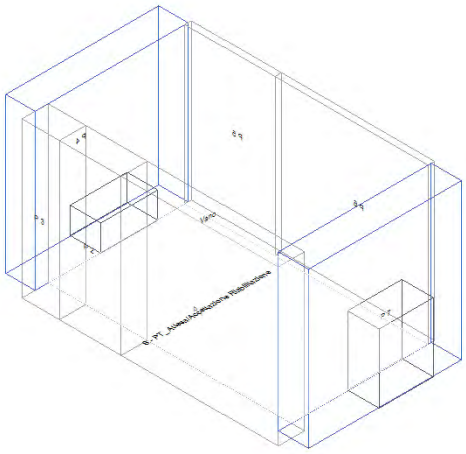

Calcolo di isolamento di facciata per il vano "Piano Terra-PT_ Attesa/Accettazione Riabilitazione"

	Vano Ricevente PT_ Attesa/Accettazione Riabilitazione
Piano	Piano Terra
Unità immobiliare	Piano Terra
Volume	148.48 m³
Superficie	31.26 m²

Facciata F1

Parete	**MPI03.e**
Controparete sinistra	**-**
Controparete destra	**-**
Superficie	**19.93 m²**
Trasmissione laterale K	**2 dB: Elementi di facciata pesanti con giunti rigidi**
$DeltaL_{fs}$	**0**
Forma della facciata	**Facciata piana** (Vedi Appendice B)
Assorbimento (α_w)	**n.a.**
Orizzonte visivo (h)	**n.a.**

Elementi di facciata

	Tipo	Codice	Rw/Rs	Superficie	Sigillante
S1	Serramento	SR.U.009	42.0	1.40 m²	No

Facciata F2

Parete	**MPI03.e**
Controparete sinistra	**-**
Controparete destra	**-**
Superficie	**19.93 m²**
Trasmissione laterale K	**2 dB: Elementi di facciata pesanti con giunti rigidi**
$DeltaL_{fs}$	**0**
Forma della facciata	**Facciata piana** (Vedi Appendice B)
Assorbimento (α_w)	**n.a.**
Orizzonte visivo (h)	**n.a.**

Elementi di facciata

	Tipo	Codice	Rw/Rs	Superficie	Sigillante
S2	Serramento	SR.U.007	42.0	3.51 m²	No

Facciata Equivalente

Superficie	DeltaLfs	Trasm.Lat.K
39.86 m²	0	2

Risultati

R'_w **48.8 dB**
$D_{2m,nT,w}$ **49.6 dB**
$D_{2m,n,w}$ **42.8 dB**

DPCM del 5/12/97

Cat. B - Uffici e assimilabili
$D_{2m,n,T,w}$ **≥ 42 dB Verificato**

Vano Piano Terra-PT_ Palestra neuromotoria

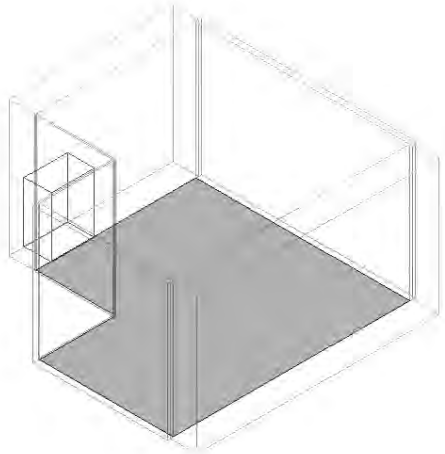

Isolamento ai rumori aerei tra ambienti sovrapposti: Primo Piano-P1_ WC » Piano Terra-PT_ Palestra neuromotoria

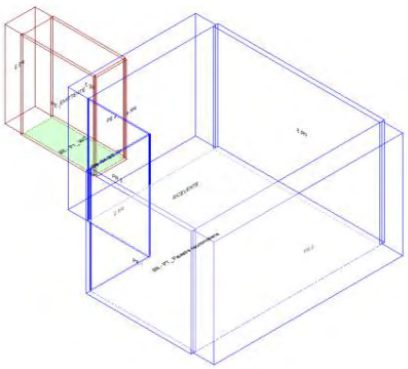

Calcolo di isolamento per via aerea tra il vano emittente "Primo Piano-P1_ WC" e il vano ricevente "Piano Terra-PT_ Palestra neuromotoria"

	Vano Ricevente PT_ Palestra neuromotoria	Vano Emittente P1_ WC
Piano	Piano Terra	Primo Piano
Unità immobiliare	Piano Terra	Primo Piano
Volume	256.89	15.40 m³
Superficie	54.08	4.00 m²

Solaio di separazione

Solaio	Controsoffitto ricevente	Pavimento emittente	Superf.
SOL02.a	---	---	0.37 m²

Descrizione dei giunti e di strutture e strati che ne fanno parte

Giunto	Lato Ricevente		Lato Emittente	
	Struttura	**Strato**	**Struttura**	**Strato**
G1	PA.CA.016	---	MR.01.018	---
G2	PA.CA.016	---	PA.CA.016	---
G3	PA.CA.016	---	PA.CA.016	---
G4	PA.CA.016	---	PA.CA.016	---

Giunto			Kij / Dv,ij,n				Rij		
	Descrizione	**Lunghezza**		**Df**	**Fd**	**Ff**	**Df**	**Fd**	**Ff**
G1	Giunto a croce di elementi omogenei trasmissione attraverso elementi omogenei	0.33	Kij	12.5	10.1	21.5	71.4	63.9	69.6
G2	Giunto a croce di elementi omogenei trasmissione attraverso elementi omogenei	1.10	Kij	12.5	12.5	26.4	66.3	66.3	74.5
G3	Giunto a croce di elementi omogenei trasmissione attraverso elementi omogenei	0.33	Kij	12.5	12.5	26.4	71.4	71.4	79.6
G4	Giunto a croce di elementi omogenei trasmissione attraverso elementi omogenei	1.10	Kij	12.5	12.5	26.4	66.3	66.3	74.5

Risultati

R'_w **56.7 dB**

$D_{nT,w}$ **80.2 dB**

DPCM del 5/12/97

Cat. B - Uffici e assimilabili

R'_w **≥ 50 dB Verificato**

Isolamento ai rumori aerei tra ambienti sovrapposti: Primo Piano-P1_ WC » Piano Terra-PT_ Palestra neuromotoria

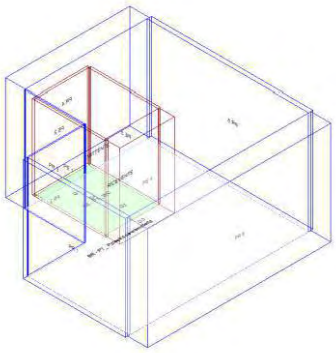

Calcolo di isolamento per via aerea tra il vano emittente "Primo Piano-P1_ WC" e il vano ricevente "Piano Terra-PT_ Palestra neuromotoria"

	Vano Ricevente PT_ Palestra neuromotoria	Vano Emittente P1_ WC
Piano	Piano Terra	Primo Piano
Unità immobiliare	Piano Terra	Primo Piano
Volume	256.89	29.57 m³
Superficie	54.08	7.68 m²

Solaio di separazione

Solaio	Controsoffitto ricevente	Pavimento emittente	Superf.
SOL02.a	---	---	3.29 m²

Descrizione dei giunti e di strutture e strati che ne fanno parte

Giunto	Lato Ricevente		Lato Emittente	
	Struttura	Strato	Struttura	Strato
G1	SOL02.a	---	PA.CA.016	---
G2	SOL02.a	---	MR.01.018	---
G3	MPI03.e	---	MPI03.f	---
G4	PA.CA.020	---	SOL02.a	---

Giunto			Kij / Dv,ij,n				Rij		
	Descrizione	Lunghezza		Df	Fd	Ff	Df	Fd	Ff
G1	Giunto a T con ambiente ricevente spostato di elementi omogenei trasmissione attraverso elementi omogenei	1.10	Kij	-2.0	9.5	9.5	67.0	72.8	72.8
G2	Giunto a T con ambiente ricevente spostato di elementi omogenei trasmissione attraverso elementi omogenei	2.99	Kij	0.2	7.1	7.1	64.8	60.9	60.9
G3	Giunto a T di elementi omogenei trasmissione attraverso elementi omogenei	1.10	Kij	8.7	8.3	-1.4	76.3	75.4	64.3
G4	Giunto a T con ambiente emittente spostato di elementi omogenei trasmissione attraverso elementi omogenei	2.99	Kij	8.0	-1.0	8.0	71.0	63.6	71.0

Risultati

R'_w **54.4 dB**

$D_{nT,w}$ **68.4 dB**

DPCM del 5/12/97

Cat. B - Uffici e assimilabili

R'_w **≥ 50 dB Verificato**

Isolamento ai rumori aerei tra ambienti sovrapposti: Primo Piano-P1_ Attesa » Piano Terra-PT_ Palestra neuromotoria

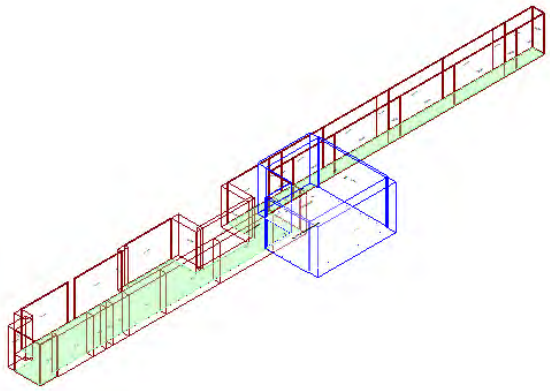

Calcolo di isolamento per via aerea tra il vano emittente "Primo Piano-P1_ Attesa" e il vano ricevente "Piano Terra-PT_ Palestra neuromotoria"

	Vano Ricevente PT_ Palestra neuromotoria	Vano Emittente P1_ Attesa
Piano	Piano Terra	Primo Piano
Unità immobiliare	Piano Terra	Primo Piano
Volume	256.89	496.98 m³
Superficie	54.08	129.08 m²

Solaio di separazione

Solaio	Controsoffitto ricevente	Pavimento emittente	Superf.
SOL02.a	---	---	9.49 m²

Descrizione dei giunti e di strutture e strati che ne fanno parte

Giunto	Lato Ricevente		Lato Emittente	
	Struttura	**Strato**	**Struttura**	**Strato**
G1	PA.CA.016	---	PA.CA.016	---
G2	SOL02.a	---	PA.CA.016	---
G3	SOL02.a	---	PA.CA.016	---
G4	PA.CA.020	---	SOL02.a	---
G5	SOL02.a	---	PA.CA.016	---
G6	SOL02.a	---	PA.CA.016	---
G7	SOL02.a	---	PA.CA.016	---
G8	PA.CA.020	---	SOL02.a	---

Giunto			Kij / Dv,ij,n				Rij		
	Descrizione	**Lunghezza**		**Df**	**Fd**	**Ff**	**Df**	**Fd**	**Ff**
G1	Giunto a croce di elementi omogenei trasmissione attraverso elementi omogenei	1.15	Kij	12.5	12.5	26.4	80.2	80.2	88.4
G2	Giunto a T con ambiente ricevente spostato di elementi omogenei trasmissione attraverso elementi omogenei	4.50	Kij	-2.0	9.5	9.5	65.4	71.2	71.2
G3	Giunto a T con ambiente ricevente spostato di elementi omogenei trasmissione attraverso elementi omogenei	2.60	Kij	-2.0	9.5	9.5	67.8	73.6	73.6
G4	Giunto a T con ambiente emittente spostato di elementi omogenei trasmissione attraverso elementi omogenei	1.15	Kij	8.0	-1.0	8.0	79.8	72.4	79.8
G5	Giunto a T con ambiente ricevente spostato di elementi omogenei trasmissione attraverso elementi omogenei	2.60	Kij	-2.0	9.5	9.5	67.8	73.6	73.6
G6	Giunto a T con ambiente ricevente spostato di elementi omogenei trasmissione attraverso elementi omogenei	4.50	Kij	-2.0	9.5	9.5	65.4	71.2	71.2
G7	Giunto a T con ambiente ricevente spostato di elementi omogenei trasmissione attraverso elementi omogenei	1.15	Kij	-2.0	9.5	9.5	71.4	77.2	77.2
G8	Giunto a T con ambiente emittente spostato di elementi omogenei trasmissione attraverso elementi omogenei	1.15	Kij	8.0	-1.0	8.0	79.8	72.4	79.8

Risultati

R'_w **56.9 dB**

$D_{nT,w}$ **66.3 dB**

DPCM del 5/12/97

Cat. B - Uffici e assimilabili

R'_w **≥ 50 dB Verificato**

Isolamento ai rumori aerei tra ambienti sovrapposti: Primo Piano-P1_ Psicoterapia » Piano Terra-PT_ Palestra neuromotoria

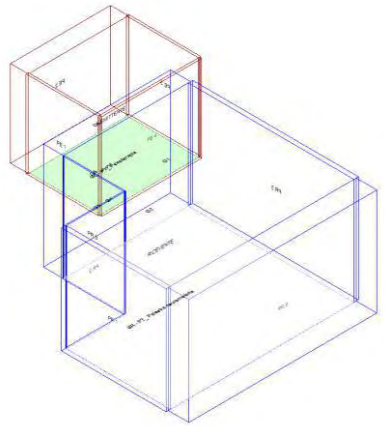

Calcolo di isolamento per via aerea tra il vano emittente "Primo Piano-P1_ Psicoterapia" e il vano ricevente "Piano Terra-PT_ Palestra neuromotoria"

	Vano Ricevente PT_ Palestra neuromotoria	Vano Emittente P1_ Psicoterapia
Piano	Piano Terra	Primo Piano
Unità immobiliare	Piano Terra	Primo Piano
Volume	256.89	54.21 m³
Superficie	54.08	14.08 m²

Solaio di separazione

Solaio	Controsoffitto ricevente	Pavimento emittente	Superf.
SOL02.a	---	---	9.62 m²

Descrizione dei giunti e di strutture e strati che ne fanno parte

Giunto	Lato Ricevente		Lato Emittente	
	Struttura	**Strato**	**Struttura**	**Strato**
G1	SOL02.a	---	PA.CA.016	---
G2	SOL02.a	---	PA.CA.016	---
G3	PA.CA.016	---	PA.CA.016	---
G4	PA.CA.016	---	PA.CA.016	---
G5	PA.CA.016	---	SOL02.a	---
G6	MPI03.e	---	MPI03.f	---

Giunto			Kij / Dv,ij,n				Rij		
	Descrizione	**Lunghezza**		**Df**	**Fd**	**Ff**	**Df**	**Fd**	**Ff**
G1	Giunto a T con ambiente ricevente spostato di elementi omogenei trasmissione attraverso elementi omogenei	3.11	Kij	-2.0	9.5	9.5	67.1	72.9	72.9
G2	Giunto a T con ambiente ricevente spostato di elementi omogenei trasmissione attraverso elementi omogenei	4.40	Kij	-2.0	9.5	9.5	65.6	71.4	71.4
G3	Giunto a croce di elementi omogenei trasmissione attraverso elementi omogenei	0.33	Kij	12.5	12.5	26.4	85.6	85.6	93.8
G4	Giunto a croce di elementi omogenei trasmissione attraverso elementi omogenei	1.46	Kij	12.5	12.5	26.4	79.2	79.2	87.4
G5	Giunto a T con ambiente emittente spostato di elementi omogenei trasmissione attraverso elementi omogenei	2.77	Kij	9.5	-2.0	9.5	73.4	67.6	73.4
G6	Giunto a T di elementi omogenei trasmissione attraverso elementi omogenei	2.94	Kij	8.7	8.3	-1.4	76.7	75.8	64.7

Risultati

R'_w **57.5 dB**

$D_{nT,w}$ **66.8 dB**

DPCM del 5/12/97

Cat. B - Uffici e assimilabili

R'_w **≥ 50 dB Verificato**

Isolamento ai rumori aerei tra ambienti sovrapposti: Primo Piano-P1_ Psicoterapia » Piano Terra-PT_ Palestra neuromotoria

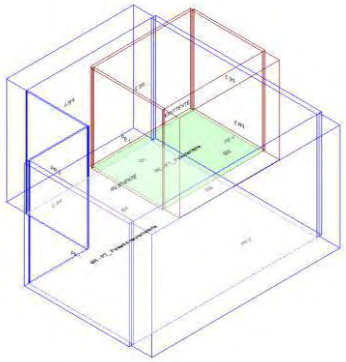

Calcolo di isolamento per via aerea tra il vano emittente "Primo Piano-P1_ Psicoterapia" e il vano ricevente "Piano Terra-PT_ Palestra neuromotoria"

	Vano Ricevente PT_ Palestra neuromotoria	Vano Emittente P1_ Psicoterapia
Piano	Piano Terra	Primo Piano
Unità immobiliare	Piano Terra	Primo Piano
Volume	256.89	54.21 m³
Superficie	54.08	14.08 m²

Solaio di separazione

Solaio	Controsoffitto ricevente	Pavimento emittente	Superf.
SOL02.a	---	---	13.17 m²

Descrizione dei giunti e di strutture e strati che ne fanno parte

Giunto	Lato Ricevente		Lato Emittente	
	Struttura	Strato	Struttura	Strato
G1	SOL02.a	---	PA.CA.016	---
G2	SOL02.a	---	PA.CA.016	---
G3	MPI03.e	---	MPI03.f	---
G4	SOL02.a	---	MR.01.018	---

Giunto			Kij / Dv,ij,n				Rij		
	Descrizione	Lunghezza		Df	Fd	Ff	Df	Fd	Ff
G1	Giunto a T con ambiente ricevente spostato di elementi omogenei trasmissione attraverso elementi omogenei	4.40	Kij	-2.0	9.5	9.5	67.0	72.8	72.8
G2	Giunto a T con ambiente ricevente spostato di elementi omogenei trasmissione attraverso elementi omogenei	2.99	Kij	-2.0	9.5	9.5	68.6	74.4	74.4
G3	Giunto a T di elementi omogenei trasmissione attraverso elementi omogenei	4.40	Kij	8.7	8.3	-1.4	76.3	75.4	64.3
G4	Giunto a T con ambiente ricevente spostato di elementi omogenei trasmissione attraverso elementi omogenei	2.99	Kij	0.2	7.1	7.1	70.8	66.9	66.9

Risultati

R'_w **57.4 dB**

$D_{nT,w}$ **65.4 dB**

DPCM del 5/12/97

Cat. B - Uffici e assimilabili

R'_w **≥ 50 dB Verificato**

Isolamento ai rumori aerei tra ambienti sovrapposti: Primo Piano-P1_ Psicomotrocità » Piano Terra-PT_ Palestra neuromotoria

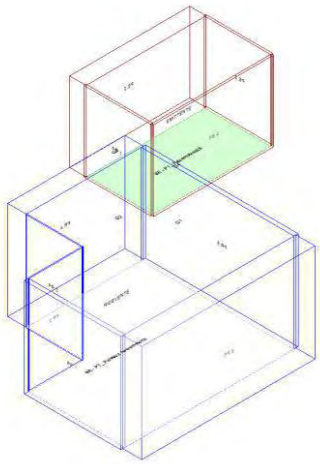

Calcolo di isolamento per via aerea tra il vano emittente "Primo Piano-P1_ Psicomotrocità" e il vano ricevente "Piano Terra-PT_ Palestra neuromotoria"

	Vano Ricevente PT_ Palestra neuromotoria	Vano Emittente P1_ Psicomotrocità
Piano	Piano Terra	Primo Piano
Unità immobiliare	Piano Terra	Primo Piano
Volume	256.89	70.84 m³
Superficie	54.08	18.40 m²

Solaio di separazione

Solaio	Controsoffitto ricevente	Pavimento emittente	Superf.
SOL02.a	---	---	7.93 m²

Descrizione dei giunti e di strutture e strati che ne fanno parte

Giunto	Lato Ricevente		Lato Emittente	
	Struttura	Strato	Struttura	Strato
G1	SOL02.a	---	PA.CA.016	---
G2	SOL02.a	---	PA.CA.016	---
G3	MPI03.e	---	MPI03.f	---
G4	PA.CA.020	---	SOL02.a	---

Giunto			Kij / Dv,ij,n				Rij		
	Descrizione	Lunghezza		Df	Fd	Ff	Df	Fd	Ff
G1	Giunto a T con ambiente ricevente spostato di elementi omogenei trasmissione attraverso elementi omogenei	2.55	Kij	-2.0	9.5	9.5	67.1	72.9	72.9
G2	Giunto a T con ambiente ricevente spostato di elementi omogenei trasmissione attraverso elementi omogenei	3.11	Kij	-2.0	9.5	9.5	66.3	72.1	72.1
G3	Giunto a T di elementi omogenei trasmissione attraverso elementi omogenei	2.55	Kij	8.7	8.3	-1.4	76.4	75.5	64.4
G4	Giunto a T con ambiente emittente spostato di elementi omogenei trasmissione attraverso elementi omogenei	3.11	Kij	8.0	-1.0	8.0	74.7	67.3	74.7

Risultati

R'_w **57.7 dB**

$D_{nT,w}$ **67.9 dB**

DPCM del 5/12/97

Cat. B - Uffici e assimilabili

R'_w **≥ 50 dB Verificato**

Isolamento ai rumori aerei tra ambienti sovrapposti: Primo Piano-P1_ Psicomotrocità » Piano Terra-PT_ Palestra neuromotoria

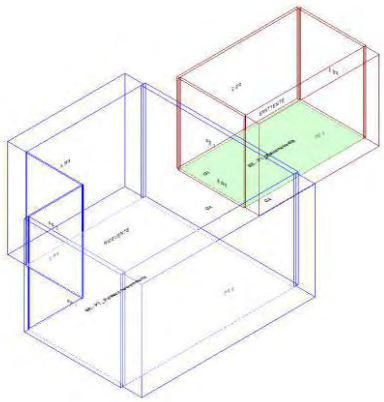

Calcolo di isolamento per via aerea tra il vano emittente "Primo Piano-P1_ Psicomotrocità" e il vano ricevente "Piano Terra-PT_ Palestra neuromotoria"

	Vano Ricevente PT_ Palestra neuromotoria	Vano Emittente P1_ Psicomotrocità
Piano	Piano Terra	Primo Piano
Unità immobiliare	Piano Terra	Primo Piano
Volume	256.89	70.84 m³
Superficie	54.08	18.40 m²

Solaio di separazione

Solaio	Controsoffitto ricevente	Pavimento emittente	Superf.
SOL02.a	---	---	7.63 m²

Descrizione dei giunti e di strutture e strati che ne fanno parte

Giunto	Lato Ricevente		Lato Emittente	
	Struttura	Strato	Struttura	Strato
G1	SOL02.a	---	PA.CA.016	---
G2	PA.CA.020	---	SOL02.a	---
G3	MPI03.e	---	MPI03.f	---
G4	SOL02.a	---	PA.CA.016	---

Giunto			Kij / Dv,ij,n				Rij		
	Descrizione	Lunghezza		Df	Fd	Ff	Df	Fd	Ff
G1	Giunto a T con ambiente ricevente spostato di elementi omogenei trasmissione attraverso elementi omogenei	2.55	Kij	-2.0	9.5	9.5	67.0	72.8	72.8
G2	Giunto a T con ambiente emittente spostato di elementi omogenei trasmissione attraverso elementi omogenei	2.99	Kij	8.0	-1.0	8.0	74.7	67.3	74.7
G3	Giunto a T di elementi omogenei trasmissione attraverso elementi omogenei	2.55	Kij	8.7	8.3	-1.4	76.3	75.4	64.3
G4	Giunto a T con ambiente ricevente spostato di elementi omogenei trasmissione attraverso elementi omogenei	2.99	Kij	-2.0	9.5	9.5	66.3	72.1	72.1

Risultati

R'_w **57.6 dB**

$D_{nT,w}$ **67.9 dB**

DPCM del 5/12/97

Cat. B - Uffici e assimilabili

R'_w **≥ 50 dB Verificato**

Livello di rumore da calpestio tra ambienti sovrapposti: Primo Piano-P1_ WC » Piano Terra-PT_ Palestra neuromotoria

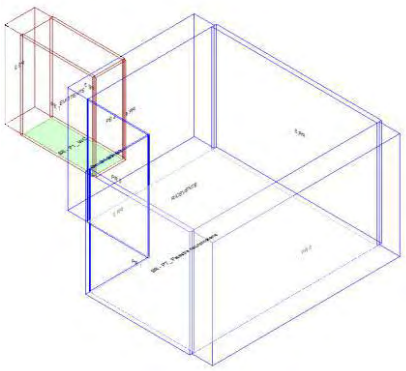

Calcolo di isolamento al calpestio tra il vano emittente "Primo Piano-P1_ WC" e il vano ricevente "Piano Terra-PT_ Palestra neuromotoria"

	Vano Ricevente PT_ Palestra neuromotoria	Vano Emittente P1_ WC
Piano	Piano Terra	Primo Piano
Unità immobiliare	Piano Terra	Primo Piano
Volume	256.89	15.40 m³
Superficie	54.08 m²	4.00 m²

Solaio di separazione	Controsoffitto ricevente	Pavimento emittente	Superf.
SOL02.a	---	---	0.37 m²

Descrizione dei giunti e di strutture e strati che ne fanno parte

Giunto	Lato Ricevente		Lato Emittente	
	Struttura	Strato	Struttura	Strato
G1	PA.CA.016	---	PA.CA.016	---
G2	PA.CA.016	---	MR.01.018	---
G3	PA.CA.016	---	PA.CA.016	---
G4	PA.CA.016	---	PA.CA.016	---

Giunto			Kij / Dv,ij,n				Ln,ij		
	Descrizione	Lunghezza		Df	Fd	Ff	Df	Fd	Ff
G1	Giunto a croce di elementi omogenei trasmissione attraverso elementi omogenei	1.10	Kij	12.5	---	---	36.1	---	---
G2	Giunto a croce di elementi omogenei trasmissione attraverso elementi omogenei	0.33	Kij	12.5	---	---	31.0	---	---
G3	Giunto a croce di elementi omogenei trasmissione attraverso elementi omogenei	1.10	Kij	12.5	---	---	36.1	---	---
G4	Giunto a croce di elementi omogenei trasmissione attraverso elementi omogenei	0.33	Kij	12.5	---	---	31.0	---	---

Risultati

L'_{nw} **42.4 dB**

$L'_{nT,w}$ **33.3 dB**

DPCM del 5/12/97

Cat. B - Uffici e assimilabili

$L'_{n,w}$ **≤ 55 dB Verificato**

Livello di rumore da calpestio tra ambienti sovrapposti: Primo Piano-P1_ WC » Piano Terra-PT_ Palestra neuromotoria

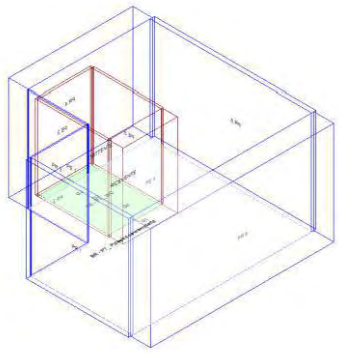

Calcolo di isolamento al calpestio tra il vano emittente "Primo Piano-P1_ WC" e il vano ricevente "Piano Terra-PT_ Palestra neuromotoria"

	Vano Ricevente PT_ Palestra neuromotoria	Vano Emittente P1_ WC
Piano	Piano Terra	Primo Piano
Unità immobiliare	Piano Terra	Primo Piano
Volume	256.89	29.57 m³
Superficie	54.08 m²	7.68 m²

Solaio di separazione	Controsoffitto ricevente	Pavimento emittente	Superf.
SOL02.a	---	---	3.29 m²

Descrizione dei giunti e di strutture e strati che ne fanno parte

Giunto	Lato Ricevente		Lato Emittente	
	Struttura	**Strato**	**Struttura**	**Strato**
G1	MPI03.e	---	MPI03.f	---
G2	PA.CA.020	---	SOL02.a	---
G3	SOL02.a	---	PA.CA.016	---
G4	SOL02.a	---	MR.01.018	---

Giunto			Kij / Dv,ij,n				Ln,ij		
	Descrizione	**Lunghezza**		**Df**	**Fd**	**Ff**	**Df**	**Fd**	**Ff**
G1	Giunto a T di elementi omogenei trasmissione attraverso elementi omogenei	1.10	Kij	8.7	---	---	26.1	---	---
G2	Giunto a T con ambiente emittente spostato di elementi omogenei trasmissione attraverso elementi omogenei	2.99	Kij	8.0	---	---	31.4	---	---
G3	Giunto a T con ambiente ricevente spostato di elementi omogenei trasmissione attraverso elementi omogenei	1.10	Kij	-2.0	---	---	35.4	---	---
G4	Giunto a T con ambiente ricevente spostato di elementi omogenei trasmissione attraverso elementi omogenei	2.99	Kij	0.2	---	---	37.6	---	---

Risultati

L'_{nw} **42.5 dB**

$L'_{nT,w}$ **33.4 dB**

DPCM del 5/12/97

Cat. B - Uffici e assimilabili

$L'_{n,w}$ **≤ 55 dB** **Verificato**

Livello di rumore da calpestio tra ambienti sovrapposti: Primo Piano-P1_ Attesa »

Piano Terra-PT_ Palestra neuromotoria

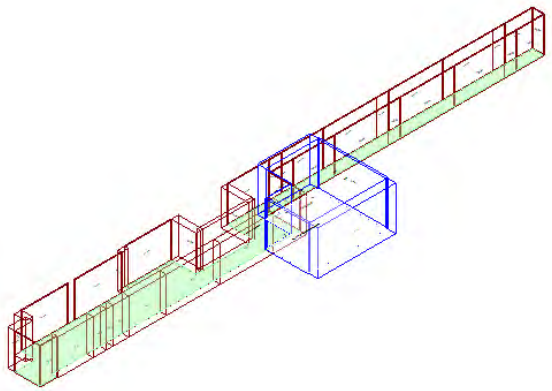

Calcolo di isolamento al calpestio tra il vano emittente "Primo Piano-P1_ Attesa" e il vano ricevente "Piano Terra-PT_ Palestra neuromotoria"

	Vano Ricevente PT_ Palestra neuromotoria	Vano Emittente P1_ Attesa
Piano	Piano Terra	Primo Piano
Unità immobiliare	Piano Terra	Primo Piano
Volume	256.89	496.98 m³
Superficie	54.08 m²	129.08 m²

Solaio di separazione	Controsoffitto ricevente	Pavimento emittente	Superf.
SOL02.a	---	---	9.49 m²

Descrizione dei giunti e di strutture e strati che ne fanno parte

Giunto	Lato Ricevente		Lato Emittente	
	Struttura	**Strato**	**Struttura**	**Strato**
G1	PA.CA.020	---	SOL02.a	---
G2	SOL02.a	---	PA.CA.016	---
G3	SOL02.a	---	PA.CA.016	---
G4	SOL02.a	---	PA.CA.016	---
G5	PA.CA.020	---	SOL02.a	---
G6	PA.CA.016	---	PA.CA.016	---
G7	SOL02.a	---	PA.CA.016	---
G8	SOL02.a	---	PA.CA.016	---

Giunto			Kij / Dv,ij,n				Ln,ij		
	Descrizione	Lunghezza		Df	Fd	Ff	Df	Fd	Ff
G1	Giunto a T con ambiente emittente spostato di elementi omogenei trasmissione attraverso elementi omogenei	1.15	Kij	8.0	---	---	22.6	---	---
G2	Giunto a T con ambiente ricevente spostato di elementi omogenei trasmissione attraverso elementi omogenei	2.60	Kij	-2.0	---	---	34.6	---	---
G3	Giunto a T con ambiente ricevente spostato di elementi omogenei trasmissione attraverso elementi omogenei	4.50	Kij	-2.0	---	---	37.0	---	---
G4	Giunto a T con ambiente ricevente spostato di elementi omogenei trasmissione attraverso elementi omogenei	1.15	Kij	-2.0	---	---	31.0	---	---
G5	Giunto a T con ambiente emittente spostato di elementi omogenei trasmissione attraverso elementi omogenei	1.15	Kij	8.0	---	---	22.6	---	---
G6	Giunto a croce di elementi omogenei trasmissione attraverso elementi omogenei	1.15	Kij	12.5	---	---	22.2	---	---
G7	Giunto a T con ambiente ricevente spostato di elementi omogenei trasmissione attraverso elementi omogenei	4.50	Kij	-2.0	---	---	37.0	---	---
G8	Giunto a T con ambiente ricevente spostato di elementi omogenei trasmissione attraverso elementi omogenei	2.60	Kij	-2.0	---	---	34.6	---	---

Risultati

L'_{nw} **43.8 dB**

$L'_{nT,w}$ **34.7 dB**

DPCM del 5/12/97

Cat. B - Uffici e assimilabili

$L'_{n,w}$ **≤ 55 dB Verificato**

Livello di rumore da calpestio tra ambienti sovrapposti: Primo Piano-P1_ Psicoterapia » Piano Terra-PT_ Palestra neuromotoria

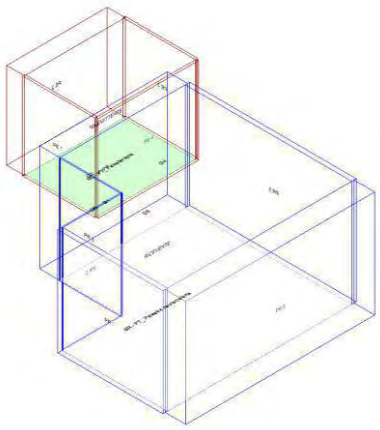

Calcolo di isolamento al calpestio tra il vano emittente "Primo Piano-P1_ Psicoterapia" e il vano ricevente "Piano Terra-PT_ Palestra neuromotoria"

	Vano Ricevente PT_ Palestra neuromotoria	Vano Emittente P1_ Psicoterapia
Piano	Piano Terra	Primo Piano
Unità immobiliare	Piano Terra	Primo Piano
Volume	256.89	54.21 m³
Superficie	54.08 m²	14.08 m²

Solaio di separazione	Controsoffitto ricevente	Pavimento emittente	Superf.
SOL02.a	---	---	9.62 m²

Descrizione dei giunti e di strutture e strati che ne fanno parte

Giunto	Lato Ricevente		Lato Emittente	
	Struttura	Strato	Struttura	Strato
G1	PA.CA.016	---	PA.CA.016	---
G2	PA.CA.016	---	SOL02.a	---
G3	MPI03.e	---	MPI03.f	---
G4	SOL02.a	---	PA.CA.016	---
G5	SOL02.a	---	PA.CA.016	---
G6	PA.CA.016	---	PA.CA.016	---

Giunto			Kij / Dv,ij,n				Ln,ij		
	Descrizione	Lunghezza		Df	Fd	Ff	Df	Fd	Ff
G1	Giunto a croce di elementi omogenei trasmissione attraverso elementi omogenei	1.46	Kij	12.5	---	---	23.2	---	---
G2	Giunto a T con ambiente emittente spostato di elementi omogenei trasmissione attraverso elementi omogenei	2.77	Kij	9.5	---	---	29.0	---	---
G3	Giunto a T di elementi omogenei trasmissione attraverso elementi omogenei	2.94	Kij	8.7	---	---	25.7	---	---
G4	Giunto a T con ambiente ricevente spostato di elementi omogenei trasmissione attraverso elementi omogenei	3.11	Kij	-2.0	---	---	35.3	---	---
G5	Giunto a T con ambiente ricevente spostato di elementi omogenei trasmissione attraverso elementi omogenei	4.40	Kij	-2.0	---	---	36.8	---	---
G6	Giunto a croce di elementi omogenei trasmissione attraverso elementi omogenei	0.33	Kij	12.5	---	---	16.8	---	---

Risultati

L'_{nw} **42.1 dB**

$L'_{nT,w}$ **33.0 dB**

DPCM del 5/12/97

Cat. B - Uffici e assimilabili

$L'_{n,w}$ **≤ 55 dB Verificato**

Livello di rumore da calpestio tra ambienti sovrapposti: Primo Piano-P1_ Psicoterapia » Piano Terra-PT_ Palestra neuromotoria

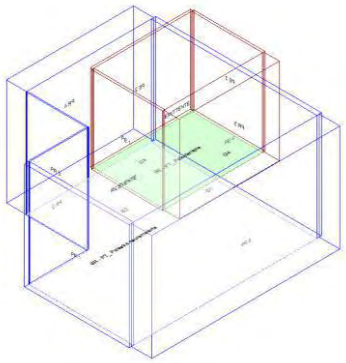

Calcolo di isolamento al calpestio tra il vano emittente "Primo Piano-P1_ Psicoterapia" e il vano ricevente "Piano Terra-PT_ Palestra neuromotoria"

	Vano Ricevente PT_ Palestra neuromotoria	Vano Emittente P1_ Psicoterapia
Piano	Piano Terra	Primo Piano
Unità immobiliare	Piano Terra	Primo Piano
Volume	256.89	54.21 m³
Superficie	54.08 m²	14.08 m²

Solaio di separazione	Controsoffitto ricevente	Pavimento emittente	Superf.
SOL02.a	---	---	13.17 m²

Descrizione dei giunti e di strutture e strati che ne fanno parte

Giunto	Lato Ricevente		Lato Emittente	
	Struttura	Strato	Struttura	Strato
G1	MPI03.e	---	MPI03.f	---
G2	SOL02.a	---	MR.01.018	---
G3	SOL02.a	---	PA.CA.016	---
G4	SOL02.a	---	PA.CA.016	---

Giunto			Kij / Dv,ij,n				Ln,ij		
	Descrizione	Lunghezza		Df	Fd	Ff	Df	Fd	Ff
G1	Giunto a T di elementi omogenei trasmissione attraverso elementi omogenei	4.40	Kij	8.7	---	---	26.1	---	---
G2	Giunto a T con ambiente ricevente spostato di elementi omogenei trasmissione attraverso elementi omogenei	2.99	Kij	0.2	---	---	31.6	---	---
G3	Giunto a T con ambiente ricevente spostato di elementi omogenei trasmissione attraverso elementi omogenei	4.40	Kij	-2.0	---	---	35.4	---	---
G4	Giunto a T con ambiente ricevente spostato di elementi omogenei trasmissione attraverso elementi omogenei	2.99	Kij	-2.0	---	---	33.8	---	---

Risultati

L'_{nw} **41.6 dB**

$L'_{nT,w}$ **32.5 dB**

DPCM del 5/12/97

Cat. B - Uffici e assimilabili

$L'_{n,w}$ **≤ 55 dB** **Verificato**

Livello di rumore da calpestio tra ambienti sovrapposti: Primo Piano-P1_ Psicomotrocità » Piano Terra-PT_ Palestra neuromotoria

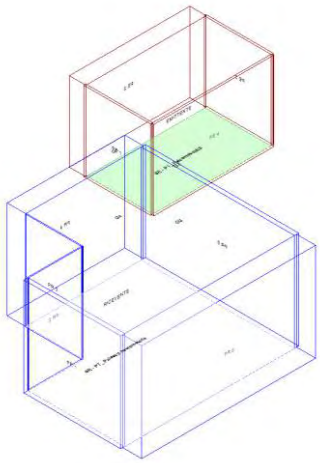

Calcolo di isolamento al calpestio tra il vano emittente "Primo Piano-P1_ Psicomotrocità" e il vano ricevente "Piano Terra-PT_ Palestra neuromotoria"

	Vano Ricevente PT_ Palestra neuromotoria	Vano Emittente P1_ Psicomotrocità
Piano	Piano Terra	Primo Piano
Unità immobiliare	Piano Terra	Primo Piano
Volume	256.89	70.84 m³
Superficie	54.08 m²	18.40 m²

Solaio di separazione	Controsoffitto ricevente	Pavimento emittente	Superf.
SOL02.a	---	---	7.93 m²

Descrizione dei giunti e di strutture e strati che ne fanno parte

Giunto	Lato Ricevente		Lato Emittente	
	Struttura	Strato	Struttura	Strato
G1	MPI03.e	---	MPI03.f	---
G2	PA.CA.020	---	SOL02.a	---
G3	SOL02.a	---	PA.CA.016	---
G4	SOL02.a	---	PA.CA.016	---

Giunto				Kij / Dv,ij,n			Ln,ij		
	Descrizione	Lunghezza		Df	Fd	Ff	Df	Fd	Ff
G1	Giunto a T di elementi omogenei trasmissione attraverso elementi omogenei	2.55	Kij	8.7	---	---	26.0	---	---
G2	Giunto a T con ambiente emittente spostato di elementi omogenei trasmissione attraverso elementi omogenei	3.11	Kij	8.0	---	---	27.7	---	---
G3	Giunto a T con ambiente ricevente spostato di elementi omogenei trasmissione attraverso elementi omogenei	2.55	Kij	-2.0	---	---	35.3	---	---
G4	Giunto a T con ambiente ricevente spostato di elementi omogenei trasmissione attraverso elementi omogenei	3.11	Kij	-2.0	---	---	36.1	---	---

Risultati

L'_{nw} **41.8 dB**

$L'_{nT,w}$ **32.7 dB**

DPCM del 5/12/97

Cat. B - Uffici e assimilabili

$L'_{n,w}$ **≤ 55 dB Verificato**

Livello di rumore da calpestio tra ambienti sovrapposti: Primo Piano-P1_ Psicomotrocità » Piano Terra-PT_ Palestra neuromotoria

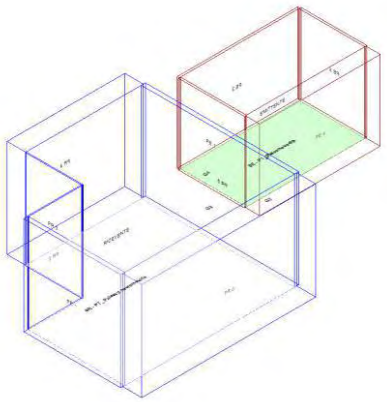

Calcolo di isolamento al calpestio tra il vano emittente "Primo Piano-P1_ Psicomotrocità" e il vano ricevente "Piano Terra-PT_ Palestra neuromotoria"

	Vano Ricevente PT_ Palestra neuromotoria	Vano Emittente P1_ Psicomotrocità
Piano	Piano Terra	Primo Piano
Unità immobiliare	Piano Terra	Primo Piano
Volume	256.89	70.84 m³
Superficie	54.08 m²	18.40 m²

Solaio di separazione	Controsoffitto ricevente	Pavimento emittente	Superf.
SOL02.a	---	---	7.63 m²

Descrizione dei giunti e di strutture e strati che ne fanno parte

Giunto	Lato Ricevente		Lato Emittente	
	Struttura	Strato	Struttura	Strato
G1	PA.CA.020	---	SOL02.a	---
G2	MPI03.e	---	MPI03.f	---
G3	SOL02.a	---	PA.CA.016	---
G4	SOL02.a	---	PA.CA.016	---

Giunto				Kij / Dv,ij,n			Ln,ij		
	Descrizione	Lunghezza		Df	Fd	Ff	Df	Fd	Ff
G1	Giunto a T con ambiente emittente spostato di elementi omogenei trasmissione attraverso elementi omogenei	2.99	Kij	8.0	---	---	27.7	---	---
G2	Giunto a T di elementi omogenei trasmissione attraverso elementi omogenei	2.55	Kij	8.7	---	---	26.1	---	---
G3	Giunto a T con ambiente ricevente spostato di elementi omogenei trasmissione attraverso elementi omogenei	2.99	Kij	-2.0	---	---	36.1	---	---
G4	Giunto a T con ambiente ricevente spostato di elementi omogenei trasmissione attraverso elementi omogenei	2.55	Kij	-2.0	---	---	35.4	---	---

Risultati

L'_{nw} **41.8 dB**

$L'_{nT,w}$ **32.7 dB**

DPCM del 5/12/97

Cat. B - Uffici e assimilabili

$L'_{n,w}$ **≤ 55 dB Verificato**

Isolamento di facciata: Piano Terra-PT_ Palestra neuromotoria

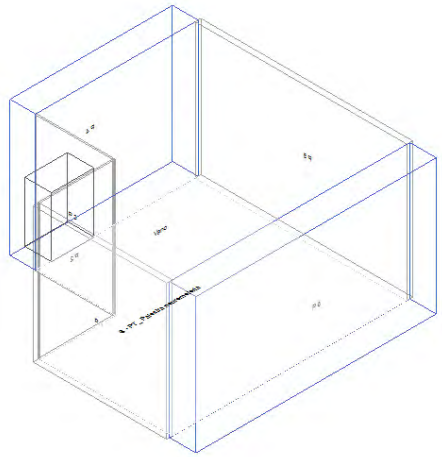

Calcolo di isolamento di facciata per il vano "Piano Terra-PT_ Palestra neuromotoria"

	Vano Ricevente PT_ Palestra neuromotoria
Piano	Piano Terra
Unità immobiliare	Piano Terra
Volume	256.89 m³
Superficie	54.08 m²

Facciata F1

Parete	**MPI03.e**
Controparete sinistra	**-**
Controparete destra	**-**
Superficie	**26.55 m²**
Trasmissione laterale K	**2 dB: Elementi di facciata pesanti con giunti rigidi**
$DeltaL_{fs}$	**0**
Forma della facciata	**Facciata piana** (Vedi Appendice B)
Assorbimento (α_w)	**n.a.**
Orizzonte visivo (h)	**n.a.**

Elementi di facciata

	Tipo	Codice	Rw/Rs	Superficie	Sigillante
S1	Serramento	SR.U.007	42.0	3.15 m²	No

Facciata F2

Parete	**MPI03.e**
Controparete sinistra	**-**
Controparete destra	**-**
Superficie	**39.19 m²**
Trasmissione laterale K	**2 dB: Elementi di facciata pesanti con giunti rigidi**
$DeltaL_{fs}$	**0**
Forma della facciata	**Facciata piana** (Vedi Appendice B)
Assorbimento (α_w)	**n.a.**
Orizzonte visivo (h)	**n.a.**

Facciata Equivalente

Superficie	DeltaLfs	Trasm.Lat.K
65.74 m²	0	2

Risultati

R'_w	**52.3 dB**
$D_{2m,nT,w}$	**53.3 dB**
$D_{2m,n,w}$	**44.2 dB**

DPCM del 5/12/97

Cat. B - Uffici e assimilabili

$D_{2m,n,T,w}$	**≥ 42 dB** **Verificato**

Vano Piano Terra-PT_ Palestra/semiconvitto

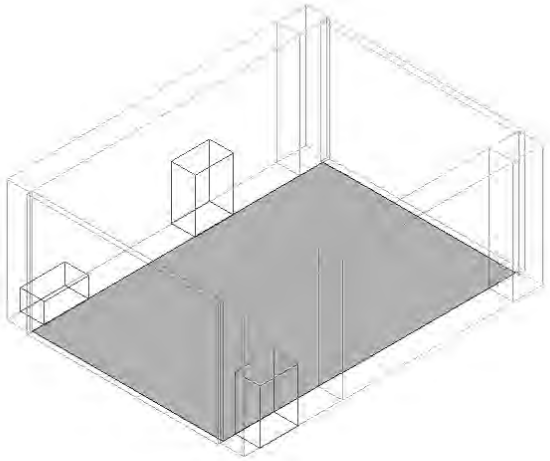

Isolamento ai rumori aerei tra ambienti adiacenti: Piano Terra-Vano Scala » Piano Terra-PT_ Palestra/semiconvitto

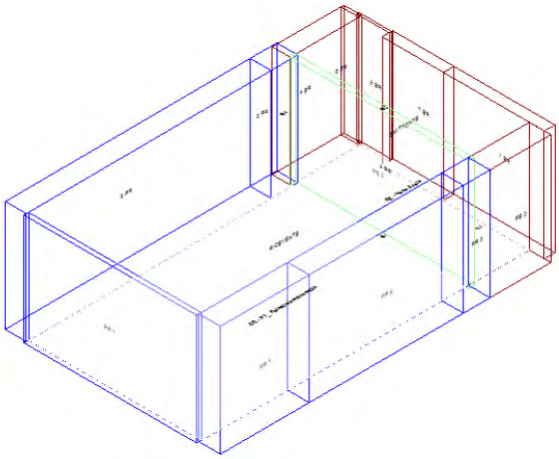

Calcolo di isolamento per via aerea tra il vano emittente "Piano Terra-Vano Scala" e il vano ricevente "Piano Terra-PT_ Palestra/semiconvitto"

	Vano Ricevente PT_ Palestra/semiconvitto	Vano Emittente Vano Scala
Piano	Piano Terra	Piano Terra
Unità immobiliare	Piano Terra	Vano Scala
Volume	404.68	91.72 m³
Superficie	85.19	19.31 m²

Pareti di separazione

Parete	Controparete ricevente	Controparete emittente	Superf.
PA.CA.020	---	---	35.59 m²

Descrizione dei giunti e di strutture e strati che ne fanno parte

Giunto	Lato Ricevente		Lato Emittente	
	Struttura	**Strato**	**Struttura**	**Strato**
G1	MPI03.e	---	MPI03.e	---
G2	SOL02.a	---	SOL02.a	---
G3	MPI03.e	---	MPI03.e	---
G4	SOL02.a	---	SOL02.a	---

Giunto			Kij / Dv,ij,n				Rij		
	Descrizione	**Lunghezza**		**Df**	**Fd**	**Ff**	**Df**	**Fd**	**Ff**
G1	Giunto a T di elementi omogenei con parete leggera a doppio strato trasmissione attraverso elementi omogenei	4.75	Kij	23.6	23.6	-5.6	93.5	93.5	64.6
G2	Giunto a T di elementi omogenei con parete leggera a doppio strato trasmissione attraverso elementi omogenei	7.49	Kij	16.4	16.4	-3.7	85.8	85.8	67.3
G3	Giunto a T di elementi omogenei con parete leggera a doppio strato trasmissione attraverso elementi omogenei	4.75	Kij	23.6	23.6	-5.6	93.5	93.5	64.6
G4	Giunto a T di elementi omogenei con parete leggera a doppio strato trasmissione attraverso elementi omogenei	7.49	Kij	16.4	16.4	-3.7	85.8	85.8	67.3

Risultati

R'_w **57.3 dB**

$D_{nT,w}$ **62.9 dB**

DPCM del 5/12/97

Cat. B - Uffici e assimilabili

R'_w **≥ 50 dB Verificato**

Isolamento ai rumori aerei tra ambienti sovrapposti: Primo Piano-P1_ WC » Piano Terra-PT_ Palestra/semiconvitto

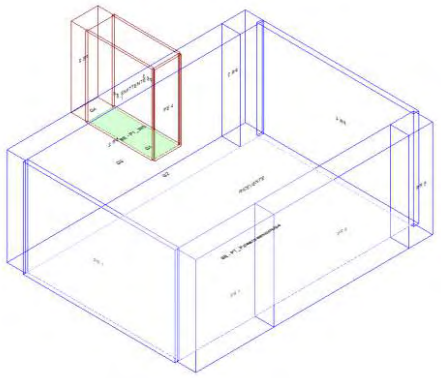

Calcolo di isolamento per via aerea tra il vano emittente "Primo Piano-P1_ WC" e il vano ricevente "Piano Terra-PT_ Palestra/semiconvitto"

	Vano Ricevente PT_ Palestra/semiconvitto	Vano Emittente P1_ WC
Piano	Piano Terra	Primo Piano
Unità immobiliare	Piano Terra	Primo Piano
Volume	404.68	14.78 m³
Superficie	85.19	3.84 m²

Solaio di separazione

Solaio	Controsoffitto ricevente	Pavimento emittente	Superf.
SOL02.a	---	---	3.75 m²

Descrizione dei giunti e di strutture e strati che ne fanno parte

Giunto	Lato Ricevente		Lato Emittente	
	Struttura	Strato	Struttura	Strato
G1	SOL02.a	---	MR.01.018	---
G2	SOL02.a	---	PA.CA.016	---
G3	SOL02.a	---	MR.01.018	---
G4	MPI03.e	---	MPI03.f	---

Giunto			Kij / Dv,ij,n				Rij		
	Descrizione	Lunghezza		Df	Fd	Ff	Df	Fd	Ff
G1	Giunto a T con ambiente ricevente spostato di elementi omogenei trasmissione attraverso elementi omogenei	3.13	Kij	0.2	7.1	7.1	65.2	61.3	61.3
G2	Giunto a T con ambiente ricevente spostato di elementi omogenei trasmissione attraverso elementi omogenei	1.20	Kij	-2.0	9.5	9.5	67.1	72.9	72.9
G3	Giunto a T con ambiente ricevente spostato di elementi omogenei trasmissione attraverso elementi omogenei	3.12	Kij	0.2	7.1	7.1	65.2	61.3	61.3
G4	Giunto a T di elementi omogenei trasmissione attraverso elementi omogenei	1.20	Kij	8.7	8.3	-1.4	76.5	75.6	64.5

Risultati

R'_w **53.3 dB**

$D_{nT,w}$ **68.7 dB**

DPCM del 5/12/97

Cat. B - Uffici e assimilabili

R'_w **≥ 50 dB** **Verificato**

Isolamento ai rumori aerei tra ambienti sovrapposti: Primo Piano-P1_ WC » Piano Terra-PT_ Palestra/semiconvitto

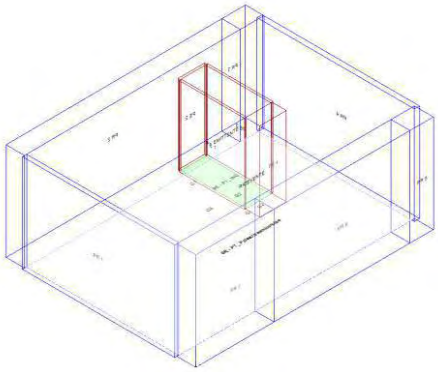

Calcolo di isolamento per via aerea tra il vano emittente "Primo Piano-P1_ WC" e il vano ricevente "Piano Terra-PT_ Palestra/semiconvitto"

	Vano Ricevente PT_ Palestra/semiconvitto	Vano Emittente P1_ WC
Piano	Piano Terra	Primo Piano
Unità immobiliare	Piano Terra	Primo Piano
Volume	404.68	14.78 m³
Superficie	85.19	3.84 m²

Solaio di separazione

Solaio	Controsoffitto ricevente	Pavimento emittente	Superf.
SOL02.a	---	---	3.59 m²

Descrizione dei giunti e di strutture e strati che ne fanno parte

Giunto	Lato Ricevente		Lato Emittente	
	Struttura	Strato	Struttura	Strato
G1	SOL02.a	---	PA.CA.016	---
G2	SOL02.a	---	MR.01.018	---
G3	MPI03.e	---	MPI03.f	---
G4	MPI03.e	---	MPI03.f	---
G5	SOL02.a	---	MR.01.018	---

Giunto			Kij / Dv,ij,n				Rij		
	Descrizione	Lunghezza		Df	Fd	Ff	Df	Fd	Ff
G1	Giunto a T con ambiente ricevente spostato di elementi omogenei trasmissione attraverso elementi omogenei	1.20	Kij	-2.0	9.5	9.5	67.0	72.8	72.8
G2	Giunto a T con ambiente ricevente spostato di elementi omogenei trasmissione attraverso elementi omogenei	2.99	Kij	0.2	7.1	7.1	65.2	61.3	61.3
G3	Giunto a croce di elementi omogenei trasmissione attraverso elementi omogenei	0.57	Kij	11.7	11.3	-0.5	82.5	81.6	68.4
G4	Giunto a T di elementi omogenei trasmissione attraverso elementi omogenei	0.63	Kij	8.7	8.3	-1.4	79.1	78.2	67.1
G5	Giunto a T con ambiente ricevente spostato di elementi omogenei trasmissione attraverso elementi omogenei	2.99	Kij	0.2	7.1	7.1	65.2	61.3	61.3

Risultati

R'_w **53.3 dB**

$D_{nT,w}$ **68.9 dB**

DPCM del 5/12/97

Cat. B - Uffici e assimilabili

R'_w **≥ 50 dB Verificato**

Isolamento ai rumori aerei tra ambienti sovrapposti: Primo Piano-P1_ Attesa » Piano Terra-PT_ Palestra/semiconvitto

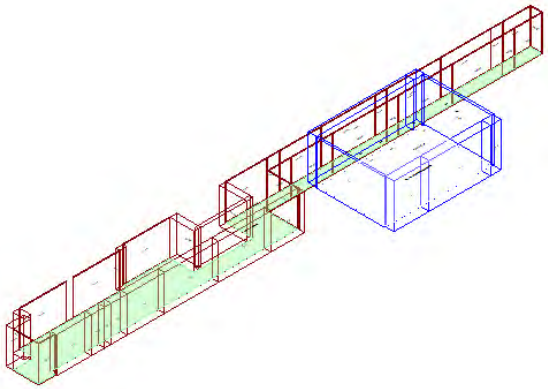

Calcolo di isolamento per via aerea tra il vano emittente "Primo Piano-P1_ Attesa" e il vano ricevente "Piano Terra-PT_ Palestra/semiconvitto"

	Vano Ricevente PT_ Palestra/semiconvitto	Vano Emittente P1_ Attesa
Piano	Piano Terra	Primo Piano
Unità immobiliare	Piano Terra	Primo Piano
Volume	404.68	496.98 m³
Superficie	85.19	129.08 m²

Solaio di separazione

Solaio	Controsoffitto ricevente	Pavimento emittente	Superf.
SOL02.a	---	---	13.11 m²

Descrizione dei giunti e di strutture e strati che ne fanno parte

Giunto	Lato Ricevente		Lato Emittente	
	Struttura	Strato	Struttura	Strato
G1	SOL02.a	---	PA.CA.016	---
G2	SOL02.a	---	PA.CA.016	---
G3	SOL02.a	---	PA.CA.016	---
G4	SOL02.a	---	PA.CA.016	---
G5	PA.CA.020	---	SOL02.a	---
G6	SOL02.a	---	PA.CA.016	---
G7	SOL02.a	---	PA.CA.016	---
G8	SOL02.a	---	PA.CA.016	---
G9	SOL02.a	---	PA.CA.016	---
G10	PA.CA.020	---	SOL02.a	---

Giunto			Kij / Dv,ij,n				Rij		
	Descrizione	Lunghezza		Df	Fd	Ff	Df	Fd	Ff
G1	Giunto a T con ambiente ricevente spostato di elementi omogenei trasmissione attraverso elementi omogenei	3.05	Kij	-2.0	9.5	9.5	68.5	74.3	74.3
G2	Giunto a T con ambiente ricevente spostato di elementi omogenei trasmissione attraverso elementi omogenei	1.30	Kij	-2.0	9.5	9.5	72.2	78.0	78.0
G3	Giunto a T con ambiente ricevente spostato di elementi omogenei trasmissione attraverso elementi omogenei	5.85	Kij	-2.0	9.5	9.5	65.7	71.5	71.5
G4	Giunto a T con ambiente ricevente spostato di elementi omogenei trasmissione attraverso elementi omogenei	1.20	Kij	-2.0	9.5	9.5	72.6	78.4	78.4
G5	Giunto a T con ambiente emittente spostato di elementi omogenei trasmissione attraverso elementi omogenei	1.15	Kij	8.0	-1.0	8.0	81.2	73.8	81.2
G6	Giunto a T con ambiente ricevente spostato di elementi omogenei trasmissione attraverso elementi omogenei	1.20	Kij	-2.0	9.5	9.5	72.6	78.4	78.4
G7	Giunto a T con ambiente ricevente spostato di elementi omogenei trasmissione attraverso elementi omogenei	5.85	Kij	-2.0	9.5	9.5	65.7	71.5	71.5
G8	Giunto a T con ambiente ricevente spostato di elementi omogenei trasmissione attraverso elementi omogenei	1.30	Kij	-2.0	9.5	9.5	72.2	78.0	78.0
G9	Giunto a T con ambiente ricevente spostato di elementi omogenei trasmissione attraverso elementi omogenei	3.05	Kij	-2.0	9.5	9.5	68.5	74.3	74.3
G10	Giunto a T con ambiente emittente spostato di elementi omogenei trasmissione attraverso elementi omogenei	1.15	Kij	8.0	-1.0	8.0	81.2	73.8	81.2

Risultati

R'_w **56.8 dB**

$D_{nT,w}$ **66.7 dB**

DPCM del 5/12/97

Cat. B - Uffici e assimilabili

R'_w **≥ 50 dB** **Verificato**

Isolamento ai rumori aerei tra ambienti sovrapposti: Primo Piano-P1_ Psicomotrocità » Piano Terra-PT_ Palestra/semiconvitto

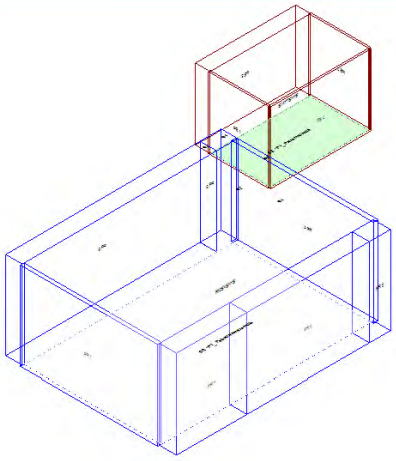

Calcolo di isolamento per via aerea tra il vano emittente "Primo Piano-P1_ Psicomotrocità" e il vano ricevente "Piano Terra-PT_ Palestra/semiconvitto"

	Vano Ricevente PT_ Palestra/semiconvitto	Vano Emittente P1_ Psicomotrocità
Piano	Piano Terra	Primo Piano
Unità immobiliare	Piano Terra	Primo Piano
Volume	404.68	65.91 m³
Superficie	85.19	17.12 m²

Solaio di separazione

Solaio	Controsoffitto ricevente	Pavimento emittente	Superf.
SOL02.a	---	---	3.62 m²

Descrizione dei giunti e di strutture e strati che ne fanno parte

Giunto	Lato Ricevente		Lato Emittente	
	Struttura	Strato	Struttura	Strato
G1	SOL02.a	---	PA.CA.016	---
G2	SOL02.a	---	PA.CA.016	---
G3	MPI03.e	---	MPI03.f	---
G4	MPI03.e	---	MPI03.f	---
G5	PA.CA.020	---	SOL02.a	---

Giunto			Kij / Dv,ij,n				Rij		
	Descrizione	Lunghezza		Df	Fd	Ff	Df	Fd	Ff
G1	Giunto a T con ambiente ricevente spostato di elementi omogenei trasmissione attraverso elementi omogenei	1.15	Kij	-2.0	9.5	9.5	67.2	73.0	73.0
G2	Giunto a T con ambiente ricevente spostato di elementi omogenei trasmissione attraverso elementi omogenei	3.15	Kij	-2.0	9.5	9.5	62.8	68.6	68.6
G3	Giunto a T di elementi omogenei trasmissione attraverso elementi omogenei	0.25	Kij	8.7	8.3	-1.4	83.1	82.2	71.1
G4	Giunto a T di elementi omogenei trasmissione attraverso elementi omogenei	0.90	Kij	8.7	8.3	-1.4	77.6	76.7	65.6
G5	Giunto a T con ambiente emittente spostato di elementi omogenei trasmissione attraverso elementi omogenei	3.15	Kij	8.0	-1.0	8.0	71.2	63.8	71.2

Risultati

R'_w **56.1 dB**

$D_{nT,w}$ **71.6 dB**

DPCM del 5/12/97

Cat. B - Uffici e assimilabili

R'_w **≥ 50 dB Verificato**

Isolamento ai rumori aerei tra ambienti sovrapposti: Primo Piano-P1_ Psicomotrocità » Piano Terra-PT_ Palestra/semiconvitto

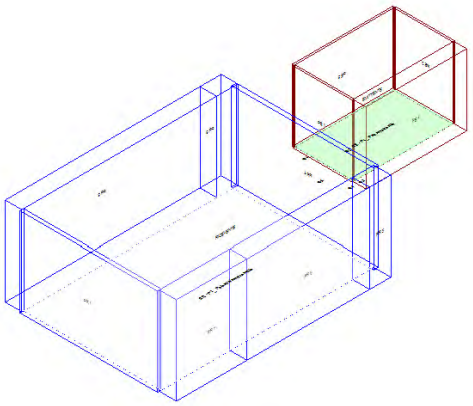

Calcolo di isolamento per via aerea tra il vano emittente "Primo Piano-P1_ Psicomotrocità" e il vano ricevente "Piano Terra-PT_ Palestra/semiconvitto"

	Vano Ricevente PT_ Palestra/semiconvitto	Vano Emittente P1_ Psicomotrocità
Piano	Piano Terra	Primo Piano
Unità immobiliare	Piano Terra	Primo Piano
Volume	404.68	65.91 m³
Superficie	85.19	17.12 m²

Solaio di separazione

Solaio	Controsoffitto ricevente	Pavimento emittente	Superf.
SOL02.a	---	---	3.44 m²

Descrizione dei giunti e di strutture e strati che ne fanno parte

Giunto	Lato Ricevente		Lato Emittente	
	Struttura	Strato	Struttura	Strato
G1	SOL02.a	---	PA.CA.016	---
G2	PA.CA.020	---	SOL02.a	---
G3	MPI03.e	---	MPI03.f	---
G4	MPI03.e	---	MPI03.f	---
G5	SOL02.a	---	PA.CA.016	---

Giunto			Kij / Dv,ij,n				Rij		
	Descrizione	Lunghezza		Df	Fd	Ff	Df	Fd	Ff
G1	Giunto a T con ambiente ricevente spostato di elementi omogenei trasmissione attraverso elementi omogenei	1.15	Kij	-2.0	9.5	9.5	67.0	72.8	72.8
G2	Giunto a T con ambiente emittente spostato di elementi omogenei trasmissione attraverso elementi omogenei	2.99	Kij	8.0	-1.0	8.0	71.2	63.8	71.2
G3	Giunto a T di elementi omogenei trasmissione attraverso elementi omogenei	1.02	Kij	8.7	8.3	-1.4	76.8	75.9	64.8
G4	Giunto a T di elementi omogenei trasmissione attraverso elementi omogenei	0.13	Kij	8.7	8.3	-1.4	85.7	84.8	73.7
G5	Giunto a T con ambiente ricevente spostato di elementi omogenei trasmissione attraverso elementi omogenei	2.99	Kij	-2.0	9.5	9.5	62.8	68.6	68.6

Risultati

R'_w **56.1 dB**

$D_{nT,w}$ **71.9 dB**

DPCM del 5/12/97

Cat. B - Uffici e assimilabili

R'_w **≥ 50 dB Verificato**

Isolamento ai rumori aerei tra ambienti sovrapposti: Primo Piano-P1_ Psicomotrocità » Piano Terra-PT_ Palestra/semiconvitto

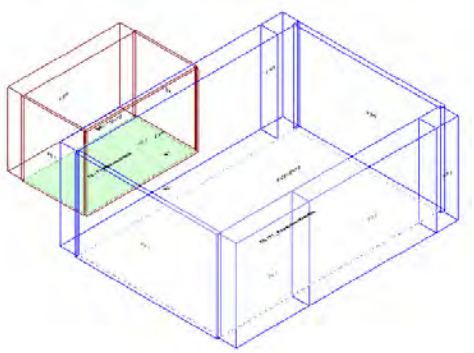

Calcolo di isolamento per via aerea tra il vano emittente "Primo Piano-P1_ Psicomotrocità" e il vano ricevente "Piano Terra-PT_ Palestra/semiconvitto"

	Vano Ricevente PT_ Palestra/semiconvitto	Vano Emittente P1_ Psicomotrocità
Piano	Piano Terra	Primo Piano
Unità immobiliare	Piano Terra	Primo Piano
Volume	404.68	70.84 m³
Superficie	85.19	18.40 m²

Solaio di separazione

Solaio	Controsoffitto ricevente	Pavimento emittente	Superf.
SOL02.a	---	---	9.34 m²

Descrizione dei giunti e di strutture e strati che ne fanno parte

Giunto	Lato Ricevente		Lato Emittente	
	Struttura	Strato	Struttura	Strato
G1	SOL02.a	---	MR.01.018	---
G2	SOL02.a	---	PA.CA.016	---
G3	PA.CA.020	---	SOL02.a	---
G4	MPI03.e	---	MPI03.f	---

Giunto			Kij / Dv,ij,n				Rij		
	Descrizione	Lunghezza		Df	Fd	Ff	Df	Fd	Ff
G1	Giunto a T con ambiente ricevente spostato di elementi omogenei trasmissione attraverso elementi omogenei	3.12	Kij	0.2	7.1	7.1	69.2	65.3	65.3
G2	Giunto a T con ambiente ricevente spostato di elementi omogenei trasmissione attraverso elementi omogenei	3.00	Kij	-2.0	9.5	9.5	67.1	72.9	72.9
G3	Giunto a T con ambiente emittente spostato di elementi omogenei trasmissione attraverso elementi omogenei	3.11	Kij	8.0	-1.0	8.0	75.4	68.0	75.4
G4	Giunto a T di elementi omogenei trasmissione attraverso elementi omogenei	3.00	Kij	8.7	8.3	-1.4	76.4	75.5	64.4

Risultati

R'_w **56.9 dB**

$D_{nT,w}$ **68.3 dB**

DPCM del 5/12/97
Cat. B - Uffici e assimilabili
R'_w **≥ 50 dB Verificato**

Isolamento ai rumori aerei tra ambienti sovrapposti: Primo Piano-P1_ Psicomotrocità » Piano Terra-PT_ Palestra/semiconvitto

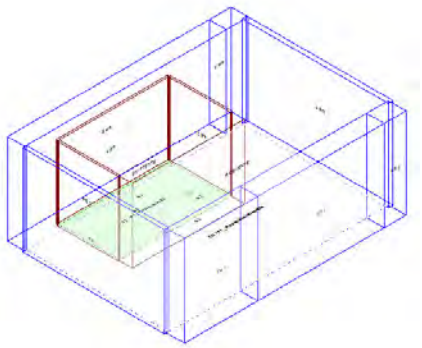

Calcolo di isolamento per via aerea tra il vano emittente "Primo Piano-P1_ Psicomotrocità" e il vano ricevente "Piano Terra-PT_ Palestra/semiconvitto"

	Vano Ricevente PT_ Palestra/semiconvitto	Vano Emittente P1_ Psicomotrocità
Piano	Piano Terra	Primo Piano
Unità immobiliare	Piano Terra	Primo Piano
Volume	404.68	70.84 m³
Superficie	85.19	18.40 m²

Solaio di separazione

Solaio	Controsoffitto ricevente	Pavimento emittente	Superf.
SOL02.a	---	---	8.98 m²

Descrizione dei giunti e di strutture e strati che ne fanno parte

Giunto	Lato Ricevente		Lato Emittente	
	Struttura	Strato	Struttura	Strato
G1	SOL02.a	---	PA.CA.016	---
G2	SOL02.a	---	MR.01.018	---
G3	MPI03.e	---	MPI03.f	---
G4	PA.CA.020	---	SOL02.a	---

Giunto			Kij / Dv,ij,n				Rij		
	Descrizione	Lunghezza		Df	Fd	Ff	Df	Fd	Ff
G1	Giunto a T con ambiente ricevente spostato di elementi omogenei trasmissione attraverso elementi omogenei	3.00	Kij	-2.0	9.5	9.5	67.0	72.8	72.8
G2	Giunto a T con ambiente ricevente spostato di elementi omogenei trasmissione attraverso elementi omogenei	2.99	Kij	0.2	7.1	7.1	69.2	65.3	65.3
G3	Giunto a T di elementi omogenei trasmissione attraverso elementi omogenei	3.00	Kij	8.7	8.3	-1.4	76.3	75.4	64.3
G4	Giunto a T con ambiente emittente spostato di elementi omogenei trasmissione attraverso elementi omogenei	2.99	Kij	8.0	-1.0	8.0	75.4	68.0	75.4

Risultati
R'_w **56.9 dB**
$D_{nT,w}$ **68.5 dB**

DPCM del 5/12/97
Cat. B - Uffici e assimilabili
R'_w **≥ 50 dB Verificato**

Isolamento ai rumori aerei tra ambienti sovrapposti: Primo Piano-P1_ Logopedia » Piano Terra-PT_ Palestra/semiconvitto

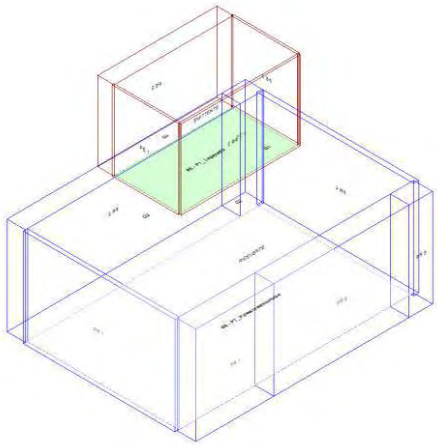

Calcolo di isolamento per via aerea tra il vano emittente "Primo Piano-P1_ Logopedia" e il vano ricevente "Piano Terra-PT_ Palestra/semiconvitto"

	Vano Ricevente PT_ Palestra/semiconvitto	Vano Emittente P1_ Logopedia
Piano	Piano Terra	Primo Piano
Unità immobiliare	Piano Terra	Primo Piano
Volume	404.68	70.84 m³
Superficie	85.19	18.40 m²

Solaio di separazione

Solaio	Controsoffitto ricevente	Pavimento emittente	Superf.
SOL02.a	---	---	18.04 m²

Descrizione dei giunti e di strutture e strati che ne fanno parte

Giunto	Lato Ricevente		Lato Emittente	
	Struttura	Strato	Struttura	Strato
G1	SOL02.a	---	PA.CA.016	---
G2	SOL02.a	---	PA.CA.016	---
G3	SOL02.a	---	MR.01.018	---
G4	MPI03.e	---	MPI03.f	---

Giunto			Kij / Dv,ij,n				Rij		
	Descrizione	Lunghezza		Df	Fd	Ff	Df	Fd	Ff
G1	Giunto a T con ambiente ricevente spostato di elementi omogenei trasmissione attraverso elementi omogenei	3.15	Kij	-2.0	9.5	9.5	69.8	75.6	75.6
G2	Giunto a T con ambiente ricevente spostato di elementi omogenei trasmissione attraverso elementi omogenei	5.75	Kij	-2.0	9.5	9.5	67.2	73.0	73.0
G3	Giunto a T con ambiente ricevente spostato di elementi omogenei trasmissione attraverso elementi omogenei	3.13	Kij	0.2	7.1	7.1	72.0	68.1	68.1
G4	Giunto a T di elementi omogenei trasmissione attraverso elementi omogenei	5.75	Kij	8.7	8.3	-1.4	76.5	75.6	64.5

Risultati
R'_w **57.9 dB**

$D_{nT,w}$ **66.5 dB**

DPCM del 5/12/97
Cat. B - Uffici e assimilabili
R'_w **≥ 50 dB Verificato**

Isolamento ai rumori aerei tra ambienti sovrapposti: Primo Piano-P1_ Logopedia » Piano Terra-PT_ Palestra/semiconvitto

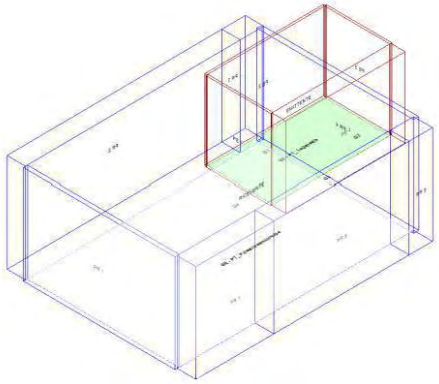

Calcolo di isolamento per via aerea tra il vano emittente "Primo Piano-P1_ Logopedia" e il vano ricevente "Piano Terra-PT_ Palestra/semiconvitto"

	Vano Ricevente PT_ Palestra/semiconvitto	Vano Emittente P1_ Logopedia
Piano	Piano Terra	Primo Piano
Unità immobiliare	Piano Terra	Primo Piano
Volume	404.68	70.84 m³
Superficie	85.19	18.40 m²

Solaio di separazione

Solaio	Controsoffitto ricevente	Pavimento emittente	Superf.
SOL02.a	---	---	17.20 m²

Descrizione dei giunti e di strutture e strati che ne fanno parte

Giunto	Lato Ricevente		Lato Emittente	
	Struttura	Strato	Struttura	Strato
G1	SOL02.a	---	PA.CA.016	---
G2	SOL02.a	---	PA.CA.016	---
G3	MPI03.e	---	MPI03.f	---
G4	SOL02.a	---	MR.01.018	---

Giunto			Kij / Dv,ij,n				Rij		
	Descrizione	Lunghezza		Df	Fd	Ff	Df	Fd	Ff
G1	Giunto a T con ambiente ricevente spostato di elementi omogenei trasmissione attraverso elementi omogenei	5.75	Kij	-2.0	9.5	9.5	67.0	72.8	72.8
G2	Giunto a T con ambiente ricevente spostato di elementi omogenei trasmissione attraverso elementi omogenei	2.99	Kij	-2.0	9.5	9.5	69.8	75.6	75.6
G3	Giunto a croce di elementi omogenei trasmissione attraverso elementi omogenei	5.75	Kij	11.7	11.3	-0.5	79.3	78.4	65.2
G4	Giunto a T con ambiente ricevente spostato di elementi omogenei trasmissione attraverso elementi omogenei	2.99	Kij	0.2	7.1	7.1	72.0	68.1	68.1

Risultati

R'_w **58.1 dB**
$D_{nT,w}$ **66.9 dB**

DPCM del 5/12/97
Cat. B - Uffici e assimilabili
R'_w **≥ 50 dB Verificato**

Livello di rumore da calpestio tra ambienti sovrapposti: Primo Piano-P1_ WC » Piano Terra-PT_ Palestra/semiconvitto

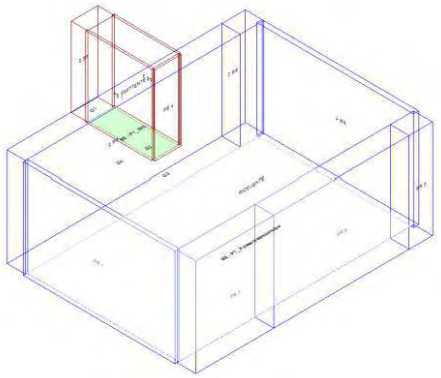

Calcolo di isolamento al calpestio tra il vano emittente "Primo Piano-P1_ WC" e il vano ricevente "Piano Terra-PT_ Palestra/semiconvitto"

	Vano Ricevente PT_ Palestra/semiconvitto	Vano Emittente P1_ WC
Piano	Piano Terra	Primo Piano
Unità immobiliare	Piano Terra	Primo Piano
Volume	404.68	14.78 m³
Superficie	85.19 m²	3.84 m²

Solaio di separazione	Controsoffitto ricevente	Pavimento emittente	Superf.
SOL02.a	---	---	3.75 m²

Descrizione dei giunti e di strutture e strati che ne fanno parte

Giunto	Lato Ricevente		Lato Emittente	
	Struttura	Strato	Struttura	Strato
G1	MPI03.e	---	MPI03.f	---
G2	SOL02.a	---	MR.01.018	---
G3	SOL02.a	---	PA.CA.016	---
G4	SOL02.a	---	MR.01.018	---

Giunto			Kij / Dv,ij,n				Ln,ij		
	Descrizione	Lunghezza		Df	Fd	Ff	Df	Fd	Ff
G1	Giunto a T di elementi omogenei trasmissione attraverso elementi omogenei	1.20	Kij	8.7	---	---	25.9	---	---
G2	Giunto a T con ambiente ricevente spostato di elementi omogenei trasmissione attraverso elementi omogenei	3.13	Kij	0.2	---	---	37.2	---	---
G3	Giunto a T con ambiente ricevente spostato di elementi omogenei trasmissione attraverso elementi omogenei	1.20	Kij	-2.0	---	---	35.3	---	---
G4	Giunto a T con ambiente ricevente spostato di elementi omogenei trasmissione attraverso elementi omogenei	3.12	Kij	0.2	---	---	37.2	---	---

Risultati
L'_{nw} **43.2 dB**
$L'_{nT,w}$ **32.1 dB**

DPCM del 5/12/97
Cat. B - Uffici e assimilabili
$L'_{n,w}$ **≤ 55 dB** **Verificato**

Livello di rumore da calpestio tra ambienti sovrapposti: Primo Piano-P1_ WC » Piano Terra-PT_ Palestra/semiconvitto

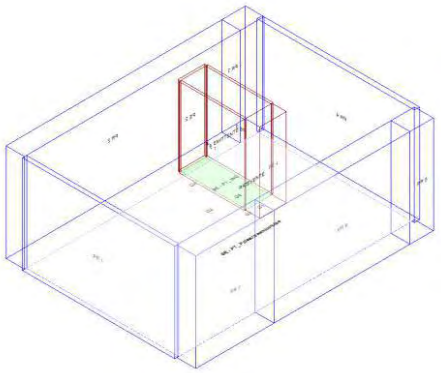

Calcolo di isolamento al calpestio tra il vano emittente "Primo Piano-P1_ WC" e il vano ricevente "Piano Terra-PT_ Palestra/semiconvitto"

	Vano Ricevente PT_ Palestra/semiconvitto	Vano Emittente P1_ WC
Piano	Piano Terra	Primo Piano
Unità immobiliare	Piano Terra	Primo Piano
Volume	404.68	14.78 m³
Superficie	85.19 m²	3.84 m²

Solaio di separazione	Controsoffitto ricevente	Pavimento emittente	Superf.
SOL02.a	---	---	3.59 m²

Descrizione dei giunti e di strutture e strati che ne fanno parte

Giunto	Lato Ricevente		Lato Emittente	
	Struttura	Strato	Struttura	Strato
G1	MPI03.e	---	MPI03.f	---
G2	MPI03.e	---	MPI03.f	---
G3	SOL02.a	---	MR.01.018	---
G4	SOL02.a	---	PA.CA.016	---
G5	SOL02.a	---	MR.01.018	---

Giunto			Kij / Dv,ij,n				Ln,ij		
	Descrizione	Lunghezza		Df	Fd	Ff	Df	Fd	Ff
G1	Giunto a croce di elementi omogenei trasmissione attraverso elementi omogenei	0.57	Kij	11.7	---	---	19.9	---	---
G2	Giunto a T di elementi omogenei trasmissione attraverso elementi omogenei	0.63	Kij	8.7	---	---	23.3	---	---
G3	Giunto a T con ambiente ricevente spostato di elementi omogenei trasmissione attraverso elementi omogenei	2.99	Kij	0.2	---	---	37.2	---	---
G4	Giunto a T con ambiente ricevente spostato di elementi omogenei trasmissione attraverso elementi omogenei	1.20	Kij	-2.0	---	---	35.4	---	---
G5	Giunto a T con ambiente ricevente spostato di elementi omogenei trasmissione attraverso elementi omogenei	2.99	Kij	0.2	---	---	37.2	---	---

Risultati

L'_{nw} **43.2 dB**

$L'_{nT,w}$ **32.1 dB**

DPCM del 5/12/97

Cat. B - Uffici e assimilabili

$L'_{n,w}$ **≤ 55 dB Verificato**

Livello di rumore da calpestio tra ambienti sovrapposti: Primo Piano-P1_ Attesa » Piano Terra-PT_ Palestra/semiconvitto

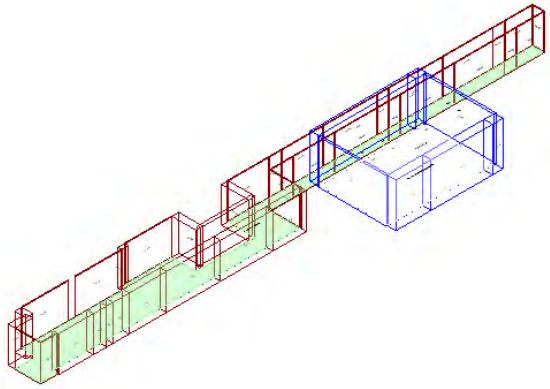

Calcolo di isolamento al calpestio tra il vano emittente "Primo Piano-P1_ Attesa" e il vano ricevente "Piano Terra-PT_ Palestra/semiconvitto"

	Vano Ricevente PT_ Palestra/semiconvitto	Vano Emittente P1_ Attesa
Piano	Piano Terra	Primo Piano
Unità immobiliare	Piano Terra	Primo Piano
Volume	404.68	496.98 m³
Superficie	85.19 m²	129.08 m²

Solaio di separazione	Controsoffitto ricevente	Pavimento emittente	Superf.
SOL02.a	---	---	13.11 m²

Descrizione dei giunti e di strutture e strati che ne fanno parte

Giunto	Lato Ricevente		Lato Emittente	
	Struttura	Strato	Struttura	Strato
G1	PA.CA.020	---	SOL02.a	---
G2	SOL02.a	---	PA.CA.016	---
G3	SOL02.a	---	PA.CA.016	---
G4	SOL02.a	---	PA.CA.016	---
G5	SOL02.a	---	PA.CA.016	---
G6	PA.CA.020	---	SOL02.a	---
G7	SOL02.a	---	PA.CA.016	---
G8	SOL02.a	---	PA.CA.016	---
G9	SOL02.a	---	PA.CA.016	---
G10	SOL02.a	---	PA.CA.016	---

Giunto			Kij / Dv,ij,n				Ln,ij		
	Descrizione	Lunghezza		Df	Fd	Ff	Df	Fd	Ff
G1	Giunto a T con ambiente emittente spostato di elementi omogenei trasmissione attraverso elementi omogenei	1.15	Kij	8.0	---	---	21.2	---	---
G2	Giunto a T con ambiente ricevente spostato di elementi omogenei trasmissione attraverso elementi omogenei	1.20	Kij	-2.0	---	---	29.8	---	---
G3	Giunto a T con ambiente ricevente spostato di elementi omogenei trasmissione attraverso elementi omogenei	5.85	Kij	-2.0	---	---	36.7	---	---
G4	Giunto a T con ambiente ricevente spostato di elementi omogenei trasmissione attraverso elementi omogenei	1.30	Kij	-2.0	---	---	30.2	---	---
G5	Giunto a T con ambiente ricevente spostato di elementi omogenei trasmissione attraverso elementi omogenei	3.05	Kij	-2.0	---	---	33.9	---	---
G6	Giunto a T con ambiente emittente spostato di elementi omogenei trasmissione attraverso elementi omogenei	1.15	Kij	8.0	---	---	21.2	---	---
G7	Giunto a T con ambiente ricevente spostato di elementi omogenei trasmissione attraverso elementi omogenei	3.05	Kij	-2.0	---	---	33.9	---	---
G8	Giunto a T con ambiente ricevente spostato di elementi omogenei trasmissione attraverso elementi omogenei	1.30	Kij	-2.0	---	---	30.2	---	---
G9	Giunto a T con ambiente ricevente spostato di elementi omogenei trasmissione attraverso elementi omogenei	5.85	Kij	-2.0	---	---	36.7	---	---
G10	Giunto a T con ambiente ricevente spostato di elementi omogenei trasmissione attraverso elementi omogenei	1.20	Kij	-2.0	---	---	29.8	---	---

Risultati

L'_{nw} **44.0 dB**

$L'_{nT,w}$ **32.9 dB**

DPCM del 5/12/97

Cat. B - Uffici e assimilabili

$L'_{n,w}$ **≤ 55 dB** **Verificato**

Livello di rumore da calpestio tra ambienti sovrapposti: Primo Piano-P1_ Psicomotrocità » Piano Terra-PT_ Palestra/semiconvitto

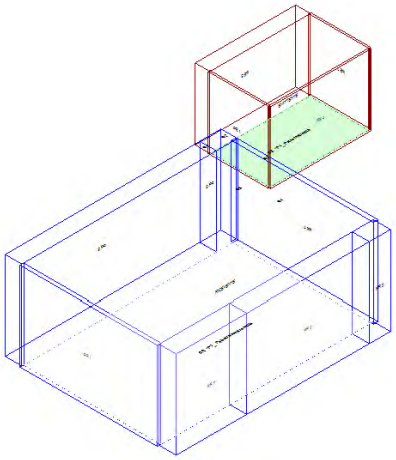

Calcolo di isolamento al calpestio tra il vano emittente "Primo Piano-P1_ Psicomotrocità" e il vano ricevente "Piano Terra-PT_ Palestra/semiconvitto"

	Vano Ricevente PT_ Palestra/semiconvitto	Vano Emittente P1_ Psicomotrocità
Piano	Piano Terra	Primo Piano
Unità immobiliare	Piano Terra	Primo Piano
Volume	404.68	65.91 m³
Superficie	85.19 m²	17.12 m²

Solaio di separazione	Controsoffitto ricevente	Pavimento emittente	Superf.
SOL02.a	---	---	3.62 m²

Descrizione dei giunti e di strutture e strati che ne fanno parte

Giunto	Lato Ricevente		Lato Emittente	
	Struttura	Strato	Struttura	Strato
G1	MPI03.e	---	MPI03.f	---
G2	MPI03.e	---	MPI03.f	---
G3	PA.CA.020	---	SOL02.a	---
G4	SOL02.a	---	PA.CA.016	---
G5	SOL02.a	---	PA.CA.016	---

Giunto			Kij / Dv,ij,n				Ln,ij		
	Descrizione	Lunghezza		Df	Fd	Ff	Df	Fd	Ff
G1	Giunto a T di elementi omogenei trasmissione attraverso elementi omogenei	0.25	Kij	8.7	---	---	19.3	---	---
G2	Giunto a T di elementi omogenei trasmissione attraverso elementi omogenei	0.90	Kij	8.7	---	---	24.8	---	---
G3	Giunto a T con ambiente emittente spostato di elementi omogenei trasmissione attraverso elementi omogenei	3.15	Kij	8.0	---	---	31.2	---	---
G4	Giunto a T con ambiente ricevente spostato di elementi omogenei trasmissione attraverso elementi omogenei	1.15	Kij	-2.0	---	---	35.2	---	---
G5	Giunto a T con ambiente ricevente spostato di elementi omogenei trasmissione attraverso elementi omogenei	3.15	Kij	-2.0	---	---	39.6	---	---

Risultati

L'_{nw} **43.2 dB**

$L'_{nT,w}$ **32.1 dB**

DPCM del 5/12/97

Cat. B - Uffici e assimilabili

$L'_{n,w}$ **≤ 55 dB Verificato**

Livello di rumore da calpestio tra ambienti sovrapposti: Primo Piano-P1_ Psicomotrocità » Piano Terra-PT_ Palestra/semiconvitto

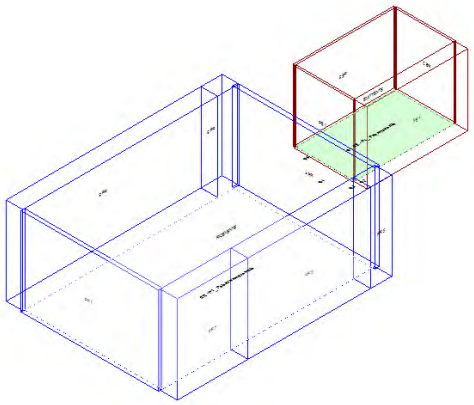

Calcolo di isolamento al calpestio tra il vano emittente "Primo Piano-P1_ Psicomotrocità" e il vano ricevente "Piano Terra-PT_ Palestra/semiconvitto"

	Vano Ricevente PT_ Palestra/semiconvitto	Vano Emittente P1_ Psicomotrocità
Piano	Piano Terra	Primo Piano
Unità immobiliare	Piano Terra	Primo Piano
Volume	404.68	65.91 m³
Superficie	85.19 m²	17.12 m²

Solaio di separazione	Controsoffitto ricevente	Pavimento emittente	Superf.
SOL02.a	---	---	3.44 m²

Descrizione dei giunti e di strutture e strati che ne fanno parte

Giunto	Lato Ricevente		Lato Emittente	
	Struttura	Strato	Struttura	Strato
G1	PA.CA.020	---	SOL02.a	---
G2	MPI03.e	---	MPI03.f	---
G3	MPI03.e	---	MPI03.f	---
G4	SOL02.a	---	PA.CA.016	---
G5	SOL02.a	---	PA.CA.016	---

Giunto			Kij / Dv,ij,n				Ln,ij		
	Descrizione	Lunghezza		Df	Fd	Ff	Df	Fd	Ff
G1	Giunto a T con ambiente emittente spostato di elementi omogenei trasmissione attraverso elementi omogenei	2.99	Kij	8.0	---	---	31.2	---	---
G2	Giunto a T di elementi omogenei trasmissione attraverso elementi omogenei	1.02	Kij	8.7	---	---	25.6	---	---
G3	Giunto a T di elementi omogenei trasmissione attraverso elementi omogenei	0.13	Kij	8.7	---	---	16.7	---	---
G4	Giunto a T con ambiente ricevente spostato di elementi omogenei trasmissione attraverso elementi omogenei	2.99	Kij	-2.0	---	---	39.6	---	---
G5	Giunto a T con ambiente ricevente spostato di elementi omogenei trasmissione attraverso elementi omogenei	1.15	Kij	-2.0	---	---	35.4	---	---

Risultati

L'_{nw} **43.2 dB**

$L'_{nT,w}$ **32.1 dB**

DPCM del 5/12/97

Cat. B - Uffici e assimilabili

$L'_{n,w}$ **≤ 55 dB Verificato**

Livello di rumore da calpestio tra ambienti sovrapposti: Primo Piano-P1_ Psicomotrocità » Piano Terra-PT_ Palestra/semiconvitto

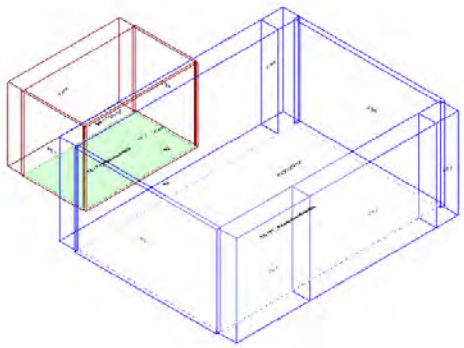

Calcolo di isolamento al calpestio tra il vano emittente "Primo Piano-P1_ Psicomotrocità" e il vano ricevente "Piano Terra-PT_ Palestra/semiconvitto"

	Vano Ricevente PT_ Palestra/semiconvitto	Vano Emittente P1_ Psicomotrocità
Piano	Piano Terra	Primo Piano
Unità immobiliare	Piano Terra	Primo Piano
Volume	404.68	70.84 m³
Superficie	85.19 m²	18.40 m²

Solaio di separazione	Controsoffitto ricevente	Pavimento emittente	Superf.
SOL02.a	---	---	9.34 m²

Descrizione dei giunti e di strutture e strati che ne fanno parte

Giunto	Lato Ricevente		Lato Emittente	
	Struttura	Strato	Struttura	Strato
G1	MPI03.e	---	MPI03.f	---
G2	SOL02.a	---	MR.01.018	---
G3	SOL02.a	---	PA.CA.016	---
G4	PA.CA.020	---	SOL02.a	---

Giunto			Kij / Dv,ij,n				Ln,ij		
	Descrizione	Lunghezza		Df	Fd	Ff	Df	Fd	Ff
G1	Giunto a T di elementi omogenei trasmissione attraverso elementi omogenei	3.00	Kij	8.7	---	---	26.0	---	---
G2	Giunto a T con ambiente ricevente spostato di elementi omogenei trasmissione attraverso elementi omogenei	3.12	Kij	0.2	---	---	33.2	---	---
G3	Giunto a T con ambiente ricevente spostato di elementi omogenei trasmissione attraverso elementi omogenei	3.00	Kij	-2.0	---	---	35.3	---	---
G4	Giunto a T con ambiente emittente spostato di elementi omogenei trasmissione attraverso elementi omogenei	3.11	Kij	8.0	---	---	27.0	---	---

Risultati

L'_{nw} **41.1 dB**

$L'_{nT,w}$ **30.0 dB**

DPCM del 5/12/97

Cat. B - Uffici e assimilabili

$L'_{n,w}$ **≤ 55 dB** **Verificato**

Livello di rumore da calpestio tra ambienti sovrapposti: Primo Piano-P1_ Psicomotrocità » Piano Terra-PT_ Palestra/semiconvitto

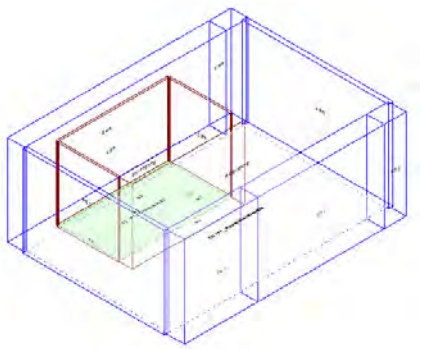

Calcolo di isolamento al calpestio tra il vano emittente "Primo Piano-P1_ Psicomotrocità" e il vano ricevente "Piano Terra-PT_ Palestra/semiconvitto"

	Vano Ricevente PT_ Palestra/semiconvitto	Vano Emittente P1_ Psicomotrocità
Piano	Piano Terra	Primo Piano
Unità immobiliare	Piano Terra	Primo Piano
Volume	404.68	70.84 m³
Superficie	85.19 m²	18.40 m²

Solaio di separazione	Controsoffitto ricevente	Pavimento emittente	Superf.
SOL02.a	---	---	8.98 m²

Descrizione dei giunti e di strutture e strati che ne fanno parte

Giunto	Lato Ricevente		Lato Emittente	
	Struttura	**Strato**	**Struttura**	**Strato**
G1	MPI03.e	---	MPI03.f	---
G2	PA.CA.020	---	SOL02.a	---
G3	SOL02.a	---	PA.CA.016	---
G4	SOL02.a	---	MR.01.018	---

Giunto			Kij / Dv,ij,n				Ln,ij		
	Descrizione	**Lunghezza**		**Df**	**Fd**	**Ff**	**Df**	**Fd**	**Ff**
G1	Giunto a T di elementi omogenei trasmissione attraverso elementi omogenei	3.00	Kij	8.7	---	---	26.1	---	---
G2	Giunto a T con ambiente emittente spostato di elementi omogenei trasmissione attraverso elementi omogenei	2.99	Kij	8.0	---	---	27.0	---	---
G3	Giunto a T con ambiente ricevente spostato di elementi omogenei trasmissione attraverso elementi omogenei	3.00	Kij	-2.0	---	---	35.4	---	---
G4	Giunto a T con ambiente ricevente spostato di elementi omogenei trasmissione attraverso elementi omogenei	2.99	Kij	0.2	---	---	33.2	---	---

Risultati

L'_{nw} **41.2 dB**

$L'_{nT,w}$ **30.1 dB**

DPCM del 5/12/97

Cat. B - Uffici e assimilabili

$L'_{n,w}$ **≤ 55 dB** **Verificato**

Livello di rumore da calpestio tra ambienti sovrapposti: Primo Piano-P1_ Logopedia » Piano Terra-PT_ Palestra/semiconvitto

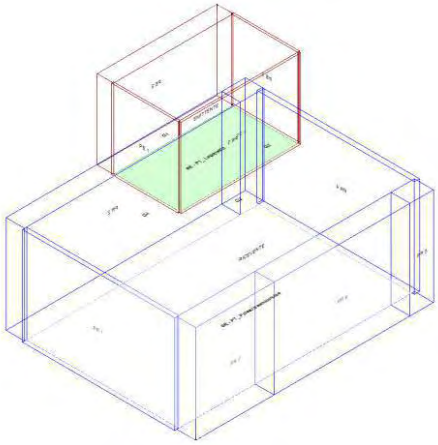

Calcolo di isolamento al calpestio tra il vano emittente "Primo Piano-P1_ Logopedia" e il vano ricevente "Piano Terra-PT_ Palestra/semiconvitto"

	Vano Ricevente PT_ Palestra/semiconvitto	Vano Emittente P1_ Logopedia
Piano	Piano Terra	Primo Piano
Unità immobiliare	Piano Terra	Primo Piano
Volume	404.68	70.84 m³
Superficie	85.19 m²	18.40 m²

Solaio di separazione	Controsoffitto ricevente	Pavimento emittente	Superf.
SOL02.a	---	---	18.04 m²

Descrizione dei giunti e di strutture e strati che ne fanno parte

Giunto	Lato Ricevente		Lato Emittente	
	Struttura	Strato	Struttura	Strato
G1	MPI03.e	---	MPI03.f	---
G2	SOL02.a	---	PA.CA.016	---
G3	SOL02.a	---	PA.CA.016	---
G4	SOL02.a	---	MR.01.018	---

Giunto			Kij / Dv,ij,n				Ln,ij		
	Descrizione	Lunghezza		Df	Fd	Ff	Df	Fd	Ff
G1	Giunto a T di elementi omogenei trasmissione attraverso elementi omogenei	5.75	Kij	8.7	---	---	25.9	---	---
G2	Giunto a T con ambiente ricevente spostato di elementi omogenei trasmissione attraverso elementi omogenei	3.15	Kij	-2.0	---	---	32.6	---	---
G3	Giunto a T con ambiente ricevente spostato di elementi omogenei trasmissione attraverso elementi omogenei	5.75	Kij	-2.0	---	---	35.2	---	---
G4	Giunto a T con ambiente ricevente spostato di elementi omogenei trasmissione attraverso elementi omogenei	3.13	Kij	0.2	---	---	30.4	---	---

Risultati

L'_{nw} **41.2 dB**

$L'_{nT,w}$ **30.1 dB**

DPCM del 5/12/97

Cat. B - Uffici e assimilabili

$L'_{n,w}$ **≤ 55 dB** **Verificato**

Livello di rumore da calpestio tra ambienti sovrapposti: Primo Piano-P1_ Logopedia » Piano Terra-PT_ Palestra/semiconvitto

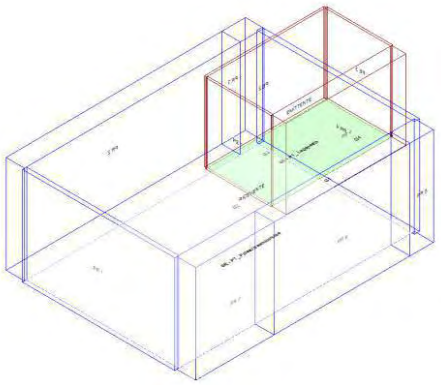

Calcolo di isolamento al calpestio tra il vano emittente "Primo Piano-P1_ Logopedia" e il vano ricevente "Piano Terra-PT_ Palestra/semiconvitto"

	Vano Ricevente PT_ Palestra/semiconvitto	Vano Emittente P1_ Logopedia
Piano	Piano Terra	Primo Piano
Unità immobiliare	Piano Terra	Primo Piano
Volume	404.68	70.84 m³
Superficie	85.19 m²	18.40 m²

Solaio di separazione	Controsoffitto ricevente	Pavimento emittente	Superf.
SOL02.a	---	---	17.20 m²

Descrizione dei giunti e di strutture e strati che ne fanno parte

Giunto	Lato Ricevente		Lato Emittente	
	Struttura	Strato	Struttura	Strato
G1	MPI03.e	---	MPI03.f	---
G2	SOL02.a	---	MR.01.018	---
G3	SOL02.a	---	PA.CA.016	---
G4	SOL02.a	---	PA.CA.016	---

Giunto			Kij / Dv,ij,n				Ln,ij		
	Descrizione	Lunghezza		Df	Fd	Ff	Df	Fd	Ff
G1	Giunto a croce di elementi omogenei trasmissione attraverso elementi omogenei	5.75	Kij	11.7	---	---	23.1	---	---
G2	Giunto a T con ambiente ricevente spostato di elementi omogenei trasmissione attraverso elementi omogenei	2.99	Kij	0.2	---	---	30.4	---	---
G3	Giunto a T con ambiente ricevente spostato di elementi omogenei trasmissione attraverso elementi omogenei	5.75	Kij	-2.0	---	---	35.4	---	---
G4	Giunto a T con ambiente ricevente spostato di elementi omogenei trasmissione attraverso elementi omogenei	2.99	Kij	-2.0	---	---	32.6	---	---

Risultati

L'_{nw} **41.2 dB**

$L'_{nT,w}$ **30.1 dB**

DPCM del 5/12/97

Cat. B - Uffici e assimilabili

$L'_{n,w}$ **≤ 55 dB** **Verificato**

Isolamento di facciata: Piano Terra-PT_ Palestra/semiconvitto

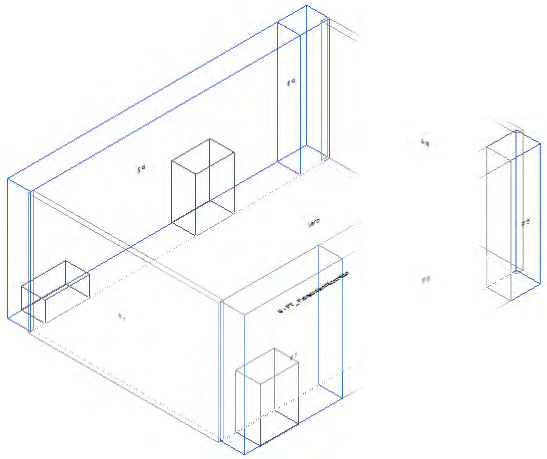

Calcolo di isolamento di facciata per il vano "Piano Terra-PT_ Palestra/semiconvitto"

	Vano Ricevente PT_ Palestra/semiconvitto
Piano	Piano Terra
Unità immobiliare	Piano Terra
Volume	404.68 m³
Superficie	85.19 m²

Facciata F1

Parete	**MPI03.e**
Controparete sinistra	**-**
Controparete destra	**-**
Superficie	**4.84 m²**
Trasmissione laterale K	**2 dB: Elementi di facciata pesanti con giunti rigidi**
$DeltaL_{fs}$	**0**
Forma della facciata	**Facciata piana** (Vedi Appendice B)
Assorbimento (α_w)	**n.a.**
Orizzonte visivo (h)	**n.a.**

Facciata F2

Parete	**MPI03.e**
Controparete sinistra	**-**
Controparete destra	**-**
Superficie	**17.72 m²**
Trasmissione laterale K	**2 dB: Elementi di facciata pesanti con giunti rigidi**
$DeltaL_{fs}$	**0**
Forma della facciata	**Facciata piana** (Vedi Appendice B)
Assorbimento (α_w)	**n.a.**
Orizzonte visivo (h)	**n.a.**

Elementi di facciata

	Tipo	Codice	Rw/Rs	Superficie	Sigillante
S1	Serramento	SR.U.007	42.0	3.15 m²	No

Facciata F3

Parete **MPI03.e**
Controparete sinistra **-**
Controparete destra **-**
Superficie **49.88 m²**
Trasmissione laterale K **2 dB: Elementi di facciata pesanti con giunti rigidi**
$DeltaL_{fs}$ **0**
Forma della facciata **Facciata piana** (Vedi Appendice B)
Assorbimento (α_w) **n.a.**
Orizzonte visivo (h) **n.a.**

Elementi di facciata

	Tipo	Codice	Rw/Rs	Superficie	Sigillante
S2	Serramento	SR.U.007	42.0	3.15 m²	No
S3	Serramento	SR.U.009	42.0	1.40 m²	No

Facciata F4

Parete **MPI03.e**
Controparete sinistra **-**
Controparete destra **-**
Superficie **4.27 m²**
Trasmissione laterale K **2 dB: Elementi di facciata pesanti con giunti rigidi**
$DeltaL_{fs}$ **0**
Forma della facciata **Facciata piana** (Vedi Appendice B)
Assorbimento (α_w) **n.a.**
Orizzonte visivo (h) **n.a.**

Facciata Equivalente

Superficie	DeltaLfs	Trasm.Lat.K
76.71 m²	0	2

Risultati

R'_w **49.6 dB**
$D_{2m,nT,w}$ **51.9 dB**
$D_{2m,n,w}$ **40.8 dB**

DPCM del 5/12/97

Cat. B - Uffici e assimilabili
$D_{2m,n,T,w}$ **≥ 42 dB Verificato**

Vano Piano Terra-PT_ BOX Palestra neuromotoria

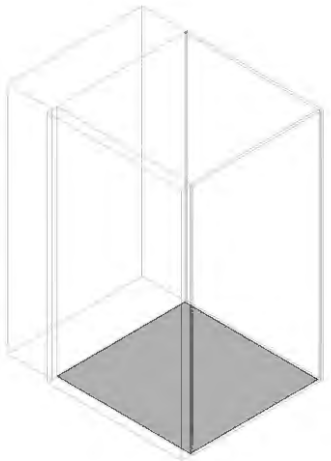

Isolamento ai rumori aerei tra ambienti sovrapposti: Primo Piano-P1_ WC » Piano Terra-PT_ BOX Palestra neuromotoria

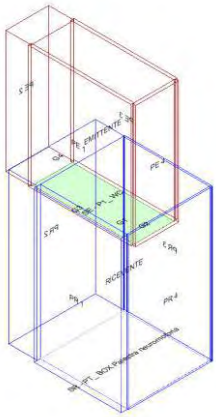

Calcolo di isolamento per via aerea tra il vano emittente "Primo Piano-P1_ WC" e il vano ricevente "Piano Terra-PT_ BOX Palestra neuromotoria"

	Vano Ricevente PT_ BOX Palestra neuromotoria	Vano Emittente P1_ WC
Piano	Piano Terra	Primo Piano
Unità immobiliare	Piano Terra	Primo Piano
Volume	33.78	15.40 m³
Superficie	7.11	4.00 m²

Solaio di separazione

Solaio	Controsoffitto ricevente	Pavimento emittente	Superf.
SOL02.a	---	---	3.00 m²

Descrizione dei giunti e di strutture e strati che ne fanno parte

Giunto	Lato Ricevente		Lato Emittente	
	Struttura	**Strato**	**Struttura**	**Strato**
G1	SOL02.a	---	MR.01.018	---
G2	PA.CA.016	---	PA.CA.016	---
G3	PA.CA.020	---	MR.01.018	---
G4	MPI03.e	---	MPI03.f	---

Giunto			Kij / Dv,ij,n				Rij		
	Descrizione	**Lunghezza**		**Df**	**Fd**	**Ff**	**Df**	**Fd**	**Ff**
G1	Giunto a T con ambiente ricevente spostato di elementi omogenei trasmissione attraverso elementi omogenei	2.72	Kij	0.2	7.1	7.1	64.8	60.9	60.9
G2	Giunto a croce di elementi omogenei trasmissione attraverso elementi omogenei	1.10	Kij	12.5	12.5	26.4	75.4	75.4	83.6
G3	Giunto a croce di elementi omogenei trasmissione attraverso elementi omogenei	2.72	Kij	11.0	10.1	19.9	74.0	63.9	72.1
G4	Giunto a T di elementi omogenei trasmissione attraverso elementi omogenei	1.10	Kij	8.7	8.3	-1.4	75.9	75.0	63.9

Risultati

R'_w **54.7 dB**

$D_{nT,w}$ **60.3 dB**

DPCM del 5/12/97

Cat. B - Uffici e assimilabili

R'_w **≥ 50 dB Verificato**

Isolamento ai rumori aerei tra ambienti sovrapposti: Primo Piano-P1_ Psicoterapia » Piano Terra-PT_ BOX Palestra neuromotoria

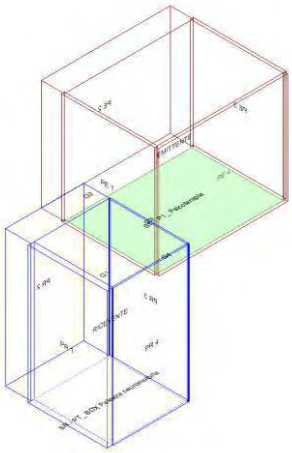

Calcolo di isolamento per via aerea tra il vano emittente "Primo Piano-P1_ Psicoterapia" e il vano ricevente "Piano Terra-PT_ BOX Palestra neuromotoria"

	Vano Ricevente PT_ BOX Palestra neuromotoria	Vano Emittente P1_ Psicoterapia
Piano	Piano Terra	Primo Piano
Unità immobiliare	Piano Terra	Primo Piano
Volume	33.78	54.21 m³
Superficie	7.11	14.08 m²

Solaio di separazione

Solaio	Controsoffitto ricevente	Pavimento emittente	Superf.
SOL02.a	---	---	3.84 m²

Descrizione dei giunti e di strutture e strati che ne fanno parte

Giunto	Lato Ricevente		Lato Emittente	
	Struttura	Strato	Struttura	Strato
G1	SOL02.a	---	MR.01.018	---
G2	MPI03.e	---	MPI03.f	---
G3	PA.CA.016	---	SOL02.a	---
G4	PA.CA.016	---	PA.CA.016	---

Giunto			Kij / Dv,ij,n				Rij		
	Descrizione	Lunghezza		Df	Fd	Ff	Df	Fd	Ff
G1	Giunto a T con ambiente ricevente spostato di elementi omogenei trasmissione attraverso elementi omogenei	2.72	Kij	0.2	7.1	7.1	65.9	62.0	62.0
G2	Giunto a T di elementi omogenei trasmissione attraverso elementi omogenei	1.41	Kij	8.7	8.3	-1.4	75.9	75.0	63.9
G3	Giunto a T con ambiente emittente spostato di elementi omogenei trasmissione attraverso elementi omogenei	2.72	Kij	9.5	-2.0	9.5	69.5	63.7	69.5
G4	Giunto a croce di elementi omogenei trasmissione attraverso elementi omogenei	1.41	Kij	12.5	12.5	26.4	75.3	75.3	83.5

Risultati

R'_w **55.1 dB**
$D_{nT,w}$ **59.6 dB**

DPCM del 5/12/97

Cat. B - Uffici e assimilabili
R'_w **≥ 50 dB Verificato**

Livello di rumore da calpestio tra ambienti sovrapposti: Primo Piano-P1_ WC » Piano Terra-PT_ BOX Palestra neuromotoria

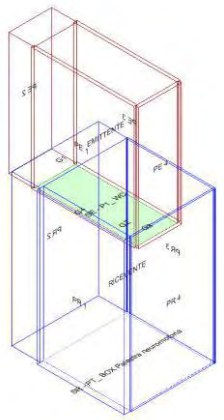

Calcolo di isolamento al calpestio tra il vano emittente "Primo Piano-P1_ WC" e il vano ricevente "Piano Terra-PT_ BOX Palestra neuromotoria"

	Vano Ricevente PT_ BOX Palestra neuromotoria	Vano Emittente P1_ WC
Piano	Piano Terra	Primo Piano
Unità immobiliare	Piano Terra	Primo Piano
Volume	33.78	15.40 m³
Superficie	7.11 m²	4.00 m²

Solaio di separazione	Controsoffitto ricevente	Pavimento emittente	Superf.
SOL02.a	---	---	3.00 m²

Descrizione dei giunti e di strutture e strati che ne fanno parte

Giunto	Lato Ricevente		Lato Emittente	
	Struttura	Strato	Struttura	Strato
G1	MPI03.e	---	MPI03.f	---
G2	SOL02.a	---	MR.01.018	---
G3	PA.CA.016	---	PA.CA.016	---
G4	PA.CA.020	---	MR.01.018	---

Giunto			Kij / Dv,ij,n				Ln,ij		
	Descrizione	Lunghezza		Df	Fd	Ff	Df	Fd	Ff
G1	Giunto a T di elementi omogenei trasmissione attraverso elementi omogenei	1.10	Kij	8.7	---	---	26.5	---	---
G2	Giunto a T con ambiente ricevente spostato di elementi omogenei trasmissione attraverso elementi omogenei	2.72	Kij	0.2	---	---	37.6	---	---
G3	Giunto a croce di elementi omogenei trasmissione attraverso elementi omogenei	1.10	Kij	12.5	---	---	27.0	---	---
G4	Giunto a croce di elementi omogenei trasmissione attraverso elementi omogenei	2.72	Kij	11.0	---	---	28.4	---	---

Risultati

L'_{nw} **41.5 dB**

$L'_{nT,w}$ **41.2 dB**

DPCM del 5/12/97

Cat. B - Uffici e assimilabili

$L'_{n,w}$ **≤ 55 dB Verificato**

Livello di rumore da calpestio tra ambienti sovrapposti: Primo Piano-P1_ Psicoterapia » Piano Terra-PT_ BOX Palestra neuromotoria

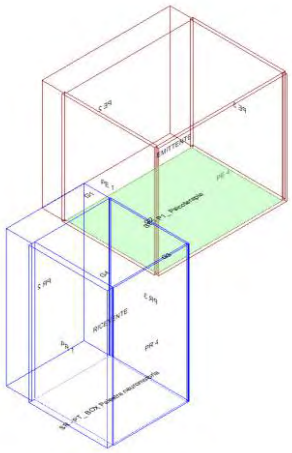

Calcolo di isolamento al calpestio tra il vano emittente "Primo Piano-P1_ Psicoterapia" e il vano ricevente "Piano Terra-PT_ BOX Palestra neuromotoria"

	Vano Ricevente PT_ BOX Palestra neuromotoria	Vano Emittente P1_ Psicoterapia
Piano	Piano Terra	Primo Piano
Unità immobiliare	Piano Terra	Primo Piano
Volume	33.78	54.21 m³
Superficie	7.11 m²	14.08 m²

Solaio di separazione	Controsoffitto ricevente	Pavimento emittente	Superf.
SOL02.a	---	---	3.84 m²

Descrizione dei giunti e di strutture e strati che ne fanno parte

Giunto	Lato Ricevente		Lato Emittente	
	Struttura	Strato	Struttura	Strato
G1	MPI03.e	---	MPI03.f	---
G2	PA.CA.016	---	SOL02.a	---
G3	PA.CA.016	---	PA.CA.016	---
G4	SOL02.a	---	MR.01.018	---

Giunto			Kij / Dv,ij,n				Ln,ij		
	Descrizione	Lunghezza		Df	Fd	Ff	Df	Fd	Ff
G1	Giunto a T di elementi omogenei trasmissione attraverso elementi omogenei	1.41	Kij	8.7	---	---	26.5	---	---
G2	Giunto a T con ambiente emittente spostato di elementi omogenei trasmissione attraverso elementi omogenei	2.72	Kij	9.5	---	---	32.9	---	---
G3	Giunto a croce di elementi omogenei trasmissione attraverso elementi omogenei	1.41	Kij	12.5	---	---	27.1	---	---
G4	Giunto a T con ambiente ricevente spostato di elementi omogenei trasmissione attraverso elementi omogenei	2.72	Kij	0.2	---	---	36.5	---	---

Risultati

L'_{nw} **41.5 dB**

$L'_{nT,w}$ **41.2 dB**

DPCM del 5/12/97

Cat. B - Uffici e assimilabili

$L'_{n,w}$ **≤ 55 dB Verificato**

Isolamento di facciata: Piano Terra-PT_ BOX Palestra neuromotoria

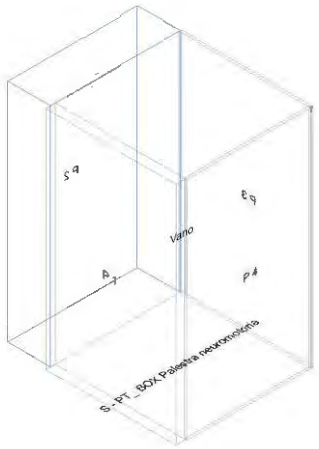

Calcolo di isolamento di facciata per il vano "Piano Terra-PT_ BOX Palestra neuromotoria"

	Vano Ricevente PT_ BOX Palestra neuromotoria
Piano	Piano Terra
Unità immobiliare	Piano Terra
Volume	33.78 m³
Superficie	7.11 m²

Facciata F1

Parete	**MPI03.e**
Controparete sinistra	**-**
Controparete destra	**-**
Superficie	**12.40 m²**
Trasmissione laterale K	**2 dB: Elementi di facciata pesanti con giunti rigidi**
$DeltaL_{fs}$	**0**
Forma della facciata	**Facciata piana** (Vedi Appendice B)
Assorbimento (α_w)	**n.a.**
Orizzonte visivo (h)	**n.a.**

Risultati

R'_w	**59.4 dB**
$D_{2m,nT,w}$	**58.8 dB**
$D_{2m,n,w}$	**58.5 dB**

DPCM del 5/12/97

Cat. B - Uffici e assimilabili

$D_{2m,n,T,w}$	**≥ 42 dB Verificato**

Primo Piano

Valori limite dei parametri secondo il DPCM		
Cat. B - Uffici e assimilabili		
$R'_w \geq$	50.0	Indice del potere fonoisolante apparente
$D_{2m,nT,w} \geq$	42.0	Indice di valutazione dell'isolamento acustico standardizzato di facciata
$L'_{n,w} \leq$	55.0	Indice di valutazione del livello apparente normalizzato di rumore da calpestio
$L_{Asmax} \leq$	35.0	Livello massimo di pressione sonora
$L_{Aeq} \leq$	35.0	Livello continuo equivalente di pressione sonora

Vano Primo Piano-P1_ Laboratorio

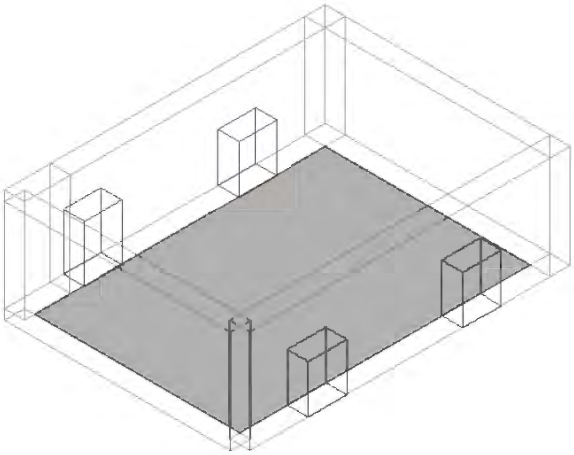

Isolamento ai rumori aerei tra ambienti sovrapposti: Piano Terra-PT_ Accettazione » Primo Piano-P1_ Laboratorio

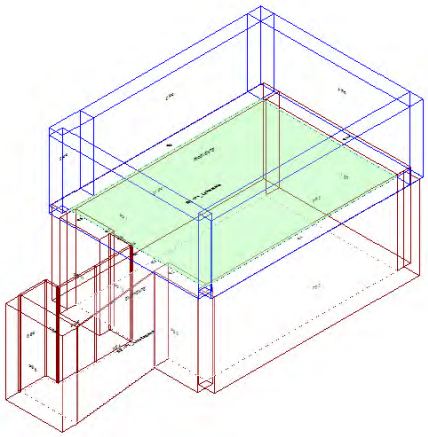

Calcolo di isolamento per via aerea tra il vano emittente "Piano Terra-PT_ Accettazione" e il vano ricevente "Primo Piano-P1_ Laboratorio "

	Vano Ricevente P1_ Laboratorio	Vano Emittente PT_ Accettazione
Piano	Primo Piano	Piano Terra
Unità immobiliare	Primo Piano	Piano Terra
Volume	323.13	446.76 m³
Superficie	83.93	94.05 m²

Solaio di separazione

Solaio	Pavimento ricevente	Controsoffitto emittente	Superf.
SOL02.a	---	---	80.26 m²

Descrizione dei giunti e di strutture e strati che ne fanno parte

Giunto	Lato Ricevente		Lato Emittente	
	Struttura	Strato	Struttura	Strato
G1	MPI03.f	---	MPI03.e	---
G2	MPI03.f.01	---	MPI03.e.01	---
G3	MPI03.f.01	---	MPI03.e.01	---
G4	MPI03.f.01	---	SOL02.a	---
G5	MPI03.f.01	---	PA.CA.016	---
G6	MPI03.f.01	---	PA.CA.016	---
G7	MPI03.f.01	---	PA.CA.016	---
G8	MPI03.f.01	---	MPI03.e.01	---
G9	SOL02.a	---	MPI03.e	---
G10	MPI03.f	---	MPI03.e	---

Giunto			Kij / Dv,ij,n				Rij		
	Descrizione	Lunghezza		Df	Fd	Ff	Df	Fd	Ff
G1	Giunto a T di elementi omogenei trasmissione attraverso elementi omogenei	10.70	Kij	8.3	8.7	-1.4	79.4	80.3	68.3
G2	Giunto a croce di elementi omogenei trasmissione attraverso elementi omogenei	2.24	Kij	11.1	11.3	-0.1	88.7	91.7	78.2
G3	Giunto a croce di elementi omogenei trasmissione attraverso elementi omogenei	0.20	Kij	11.1	11.3	-0.1	99.2	102.2	88.7
G4	Giunto a T con ambiente emittente spostato di elementi omogenei trasmissione attraverso elementi omogenei	1.78	Kij	8.1	17.3	8.1	86.7	98.0	86.7
G5	Giunto a croce di elementi omogenei trasmissione attraverso elementi omogenei	0.05	Kij	11.1	12.5	3.2	105.2	103.1	91.6
G6	Giunto a croce di elementi omogenei trasmissione attraverso elementi omogenei	1.30	Kij	11.1	12.5	3.2	91.1	88.9	77.5
G7	Giunto a croce di elementi omogenei trasmissione attraverso elementi omogenei	0.16	Kij	11.1	12.5	3.2	100.2	98.1	86.6
G8	Giunto a croce di elementi omogenei trasmissione attraverso elementi omogenei	2.20	Kij	11.1	11.3	-0.1	88.8	91.8	78.3
G9	Giunto a T con ambiente ricevente spostato di elementi omogenei trasmissione attraverso elementi omogenei	10.70	Kij	18.8	8.7	8.7	91.8	80.3	80.3
G10	Giunto a T di elementi omogenei trasmissione attraverso elementi omogenei	7.45	Kij	8.3	8.7	-1.4	80.9	81.8	69.8

Risultati

R'_w **61.2 dB**

$D_{nT,w}$ **62.3 dB**

DPCM del 5/12/97

Cat. B - Uffici e assimilabili

R'_w **≥ 50 dB** **Verificato**

Isolamento ai rumori aerei tra ambienti sovrapposti: Secondo Piano-P2_ Attesa/Corridoio » Primo Piano-P1_ Laboratorio

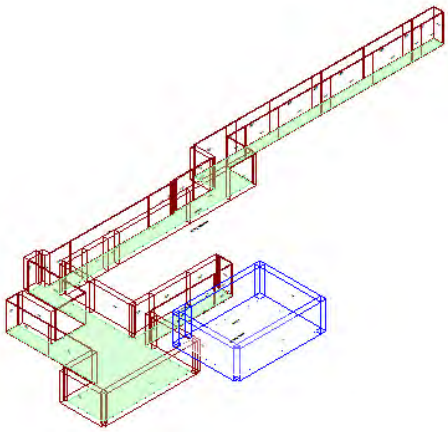

Calcolo di isolamento per via aerea tra il vano emittente "Secondo Piano-P2_ Attesa/Corridoio" e il vano ricevente "Primo Piano-P1_ Laboratorio "

	Vano Ricevente P1_ Laboratorio	Vano Emittente P2_ Attesa/Corridoio
Piano	Primo Piano	Secondo Piano
Unità immobiliare	Primo Piano	Secondo Piano
Volume	323.13	969.20 m³
Superficie	83.93	251.74 m²

Solaio di separazione

Solaio	Controsoffitto ricevente	Pavimento emittente	Superf.
SOL02.a	---	---	8.25 m²

Descrizione dei giunti e di strutture e strati che ne fanno parte

Giunto	Lato Ricevente		Lato Emittente	
	Struttura	**Strato**	**Struttura**	**Strato**
G1	SOL02.a	---	PA.CA.016	---
G2	SOL02.a	---	PA.CA.016	---
G3	SOL02.a	---	PA.CA.016	---
G4	MPI03.f.01	---	SOL02.a	---
G5	MPI03.f.01	---	MPI03.g.01	---
G6	MPI03.f	---	MPI03.g	---

Giunto			Kij / Dv,ij,n				Rij		
	Descrizione	**Lunghezza**		**Df**	**Fd**	**Ff**	**Df**	**Fd**	**Ff**
G1	Giunto a T con ambiente ricevente spostato di elementi omogenei trasmissione attraverso elementi omogenei	1.50	Kij	-2.0	9.5	9.5	69.6	75.4	75.4
G2	Giunto a T con ambiente ricevente spostato di elementi omogenei trasmissione attraverso elementi omogenei	2.40	Kij	-2.0	9.5	9.5	67.6	73.4	73.4
G3	Giunto a T con ambiente ricevente spostato di elementi omogenei trasmissione attraverso elementi omogenei	3.10	Kij	-2.0	9.5	9.5	66.5	72.3	72.3
G4	Giunto a T con ambiente emittente spostato di elementi omogenei trasmissione attraverso elementi omogenei	1.50	Kij	8.1	17.3	8.1	77.6	88.9	77.6
G5	Giunto a croce di elementi omogenei trasmissione attraverso elementi omogenei	1.35	Kij	11.1	10.7	0.3	81.1	80.1	67.5
G6	Giunto a T di elementi omogenei trasmissione attraverso elementi omogenei	4.15	Kij	8.3	8.1	-1.1	73.6	73.1	62.0

Risultati

R'_w **56.8 dB**

$D_{nT,w}$ **67.8 dB**

DPCM del 5/12/97

Cat. B - Uffici e assimilabili

R'_w **≥ 50 dB Verificato**

Isolamento ai rumori aerei tra ambienti sovrapposti: Secondo Piano-P2_ Box Terapia strumentale » Primo Piano-P1_ Laboratorio

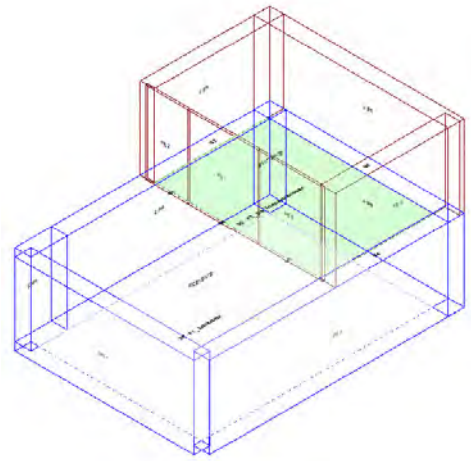

Calcolo di isolamento per via aerea tra il vano emittente "Secondo Piano-P2_ Box Terapia strumentale" e il vano ricevente "Primo Piano-P1_ Laboratorio "

	Vano Ricevente P1_ Laboratorio	Vano Emittente P2_ Box Terapia strumentale
Piano	Primo Piano	Secondo Piano
Unità immobiliare	Primo Piano	Secondo Piano
Volume	323.13	160.18 m³
Superficie	83.93	41.60 m²

Solaio di separazione

Solaio	Controsoffitto ricevente	Pavimento emittente	Superf.
SOL02.a	---	---	40.81 m²

Descrizione dei giunti e di strutture e strati che ne fanno parte

Giunto	Lato Ricevente		Lato Emittente	
	Struttura	Strato	Struttura	Strato
G1	SOL02.a	---	PA.CA.016	---
G2	MPI03.f	---	MPI03.g	---
G3	MPI03.f	---	MPI03.g	---
G4	MPI03.f	---	MPI03.g	---
G5	SOL02.a	---	PA.CA.016	---
G6	SOL02.a	---	PA.CA.016	---

Giunto			Kij / Dv,ij,n				Rij		
	Descrizione	Lunghezza		Df	Fd	Ff	Df	Fd	Ff
G1	Giunto a T con ambiente ricevente spostato di elementi omogenei trasmissione attraverso elementi omogenei	1.55	Kij	-2.0	9.5	9.5	76.4	82.2	82.2
G2	Giunto a T di elementi omogenei trasmissione attraverso elementi omogenei	5.30	Kij	8.3	8.1	-1.1	79.5	79.0	67.9
G3	Giunto a T di elementi omogenei trasmissione attraverso elementi omogenei	7.70	Kij	8.3	8.1	-1.1	77.8	77.4	66.3
G4	Giunto a T di elementi omogenei trasmissione attraverso elementi omogenei	5.30	Kij	8.3	8.1	-1.1	79.5	79.0	67.9
G5	Giunto a T con ambiente ricevente spostato di elementi omogenei trasmissione attraverso elementi omogenei	2.87	Kij	-2.0	9.5	9.5	73.7	79.5	79.5
G6	Giunto a T con ambiente ricevente spostato di elementi omogenei trasmissione attraverso elementi omogenei	3.28	Kij	-2.0	9.5	9.5	73.1	78.9	78.9

Risultati

R'_w **59.2 dB**

$D_{nT,w}$ **63.2 dB**

DPCM del 5/12/97

Cat. B - Uffici e assimilabili

R'_w **≥ 50 dB Verificato**

Isolamento ai rumori aerei tra ambienti sovrapposti: Secondo Piano-P2_ Spogliatoi » Primo Piano-P1_ Laboratorio

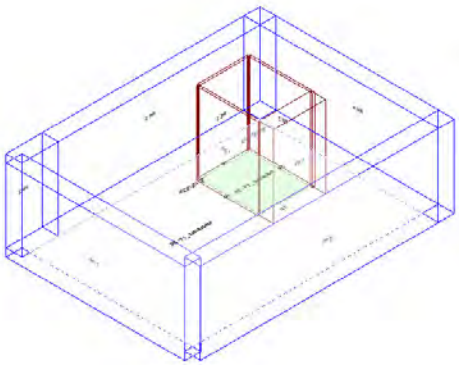

Calcolo di isolamento per via aerea tra il vano emittente "Secondo Piano-P2_ Spogliatoi" e il vano ricevente "Primo Piano-P1_ Laboratorio "

	Vano Ricevente P1_ Laboratorio	Vano Emittente P2_ Spogliatoi
Piano	Primo Piano	Secondo Piano
Unità immobiliare	Primo Piano	Secondo Piano
Volume	323.13	25.92 m³
Superficie	83.93	6.73 m²

Solaio di separazione

Solaio	Controsoffitto ricevente	Pavimento emittente	Superf.
SOL02.a	---	---	6.62 m²

Descrizione dei giunti e di strutture e strati che ne fanno parte

Giunto	Lato Ricevente		Lato Emittente	
	Struttura	Strato	Struttura	Strato
G1	SOL02.a	---	PA.CA.016	---
G2	SOL02.a	---	PA.CA.016	---
G3	MPI03.f	---	MPI03.g	---
G4	SOL02.a	---	PA.CA.016	---

Giunto			Kij / Dv,ij,n				Rij		
	Descrizione	Lunghezza		Df	Fd	Ff	Df	Fd	Ff
G1	Giunto a T con ambiente ricevente spostato di elementi omogenei trasmissione attraverso elementi omogenei	2.35	Kij	-2.0	9.5	9.5	66.7	72.5	72.5
G2	Giunto a T con ambiente ricevente spostato di elementi omogenei trasmissione attraverso elementi omogenei	2.82	Kij	-2.0	9.5	9.5	65.9	71.7	71.7
G3	Giunto a T di elementi omogenei trasmissione attraverso elementi omogenei	2.35	Kij	8.3	8.1	-1.1	75.1	74.6	63.5
G4	Giunto a T con ambiente ricevente spostato di elementi omogenei trasmissione attraverso elementi omogenei	2.82	Kij	-2.0	9.5	9.5	65.9	71.7	71.7

Risultati

R'_w **57.0 dB**

$D_{nT,w}$ **68.9 dB**

DPCM del 5/12/97

Cat. B - Uffici e assimilabili

R'_w **≥ 50 dB** **Verificato**

Isolamento ai rumori aerei tra ambienti sovrapposti: Secondo Piano-P2_ Box Tecarterapia » Primo Piano-P1_ Laboratorio

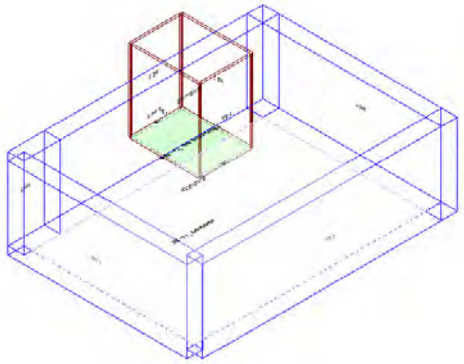

Calcolo di isolamento per via aerea tra il vano emittente "Secondo Piano-P2_ Box Tecarterapia" e il vano ricevente "Primo Piano-P1_ Laboratorio "

	Vano Ricevente P1_ Laboratorio	Vano Emittente P2_ Box Tecarterapia
Piano	Primo Piano	Secondo Piano
Unità immobiliare	Primo Piano	Secondo Piano
Volume	323.13	28.81 m³
Superficie	83.93	7.48 m²

Solaio di separazione

Solaio	Controsoffitto ricevente	Pavimento emittente	Superf.
SOL02.a	---	---	7.48 m²

Descrizione dei giunti e di strutture e strati che ne fanno parte

Giunto	Lato Ricevente		Lato Emittente	
	Struttura	Strato	Struttura	Strato
G1	SOL02.a	---	PA.CA.016	---
G2	SOL02.a	---	PA.CA.016	---
G3	SOL02.a	---	PA.CA.016	---
G4	SOL02.a	---	PA.CA.016	---

Giunto			Kij / Dv,ij,n				Rij		
	Descrizione	Lunghezza		Df	Fd	Ff	Df	Fd	Ff
G1	Giunto a T con ambiente ricevente spostato di elementi omogenei trasmissione attraverso elementi omogenei	2.35	Kij	-2.0	9.5	9.5	67.2	73.0	73.0
G2	Giunto a T con ambiente ricevente spostato di elementi omogenei trasmissione attraverso elementi omogenei	3.18	Kij	-2.0	9.5	9.5	65.9	71.7	71.7
G3	Giunto a T con ambiente ricevente spostato di elementi omogenei trasmissione attraverso elementi omogenei	2.35	Kij	-2.0	9.5	9.5	67.2	73.0	73.0
G4	Giunto a T con ambiente ricevente spostato di elementi omogenei trasmissione attraverso elementi omogenei	3.18	Kij	-2.0	9.5	9.5	65.9	71.7	71.7

Risultati

R'_w **57.6 dB**

$D_{nT,w}$ **69.0 dB**

DPCM del 5/12/97

Cat. B - Uffici e assimilabili

R'_w **≥ 50 dB Verificato**

Isolamento ai rumori aerei tra ambienti sovrapposti: Secondo Piano-P2_ Palestra » Primo Piano-P1_ Laboratorio

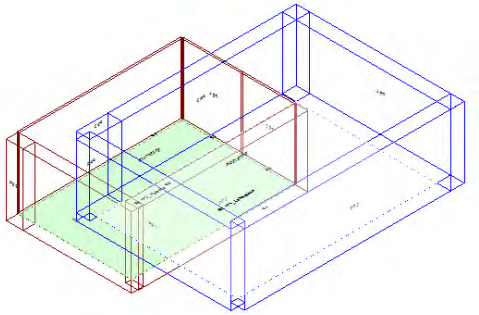

Calcolo di isolamento per via aerea tra il vano emittente "Secondo Piano-P2_ Palestra" e il vano ricevente "Primo Piano-P1_ Laboratorio "

	Vano Ricevente P1_ Laboratorio	Vano Emittente P2_ Palestra
Piano	Primo Piano	Secondo Piano
Unità immobiliare	Primo Piano	Secondo Piano
Volume	323.13	210.73 m³
Superficie	83.93	54.73 m²

Solaio di separazione

Solaio	Controsoffitto ricevente	Pavimento emittente	Superf.
SOL02.a	---	---	18.60 m²

Descrizione dei giunti e di strutture e strati che ne fanno parte

Giunto	Lato Ricevente		Lato Emittente	
	Struttura	Strato	Struttura	Strato
G1	SOL02.a	---	PA.CA.016	---
G2	SOL02.a	---	PA.CA.016	---
G3	SOL02.a	---	PA.CA.016	---
G4	MPI03.f	---	MPI03.g	---
G5	MPI03.f.01	---	SOL02.a	---

Giunto			Kij / Dv,ij,n				Rij		
	Descrizione	Lunghezza		Df	Fd	Ff	Df	Fd	Ff
G1	Giunto a T con ambiente ricevente spostato di elementi omogenei trasmissione attraverso elementi omogenei	3.05	Kij	-2.0	9.5	9.5	70.1	75.9	75.9
G2	Giunto a T con ambiente ricevente spostato di elementi omogenei trasmissione attraverso elementi omogenei	3.23	Kij	-2.0	9.5	9.5	69.8	75.6	75.6
G3	Giunto a T con ambiente ricevente spostato di elementi omogenei trasmissione attraverso elementi omogenei	2.87	Kij	-2.0	9.5	9.5	70.3	76.1	76.1
G4	Giunto a T di elementi omogenei trasmissione attraverso elementi omogenei	3.05	Kij	8.3	8.1	-1.1	78.5	78.0	66.9
G5	Giunto a T con ambiente emittente spostato di elementi omogenei trasmissione attraverso elementi omogenei	6.10	Kij	8.1	17.3	8.1	75.0	86.3	75.0

Risultati

R'_w **59.5 dB**

$D_{nT,w}$ **67.0 dB**

DPCM del 5/12/97

Cat. B - Uffici e assimilabili

R'_w **≥ 50 dB** **Verificato**

Livello di rumore da calpestio tra ambienti sovrapposti: Secondo Piano-P2_ Attesa/Corridoio » Primo Piano-P1_ Laboratorio

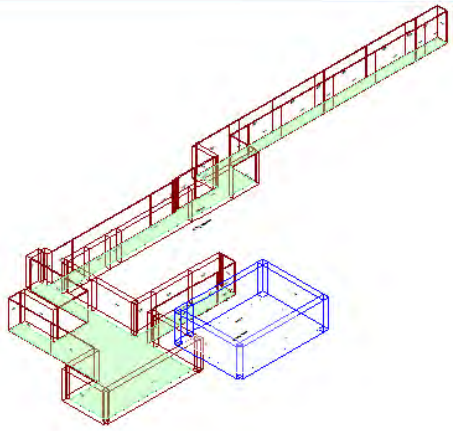

Calcolo di isolamento al calpestio tra il vano emittente "Secondo Piano-P2_ Attesa/Corridoio" e il vano ricevente "Primo Piano-P1_ Laboratorio "

	Vano Ricevente P1_ Laboratorio	Vano Emittente P2_ Attesa/Corridoio
Piano	Primo Piano	Secondo Piano
Unità immobiliare	Primo Piano	Secondo Piano
Volume	323.13	969.20 m³
Superficie	83.93 m²	251.74 m²

Solaio di separazione	Controsoffitto ricevente	Pavimento emittente	Superf.
SOL02.a	---	---	8.25 m²

Descrizione dei giunti e di strutture e strati che ne fanno parte

Giunto	Lato Ricevente		Lato Emittente	
	Struttura	Strato	Struttura	Strato
G1	MPI03.f.01	---	MPI03.g.01	---
G2	MPI03.f	---	MPI03.g	---
G3	SOL02.a	---	PA.CA.016	---
G4	SOL02.a	---	PA.CA.016	---
G5	SOL02.a	---	PA.CA.016	---
G6	MPI03.f.01	---	SOL02.a	---

Giunto			Kij / Dv,ij,n				Ln,ij		
	Descrizione	Lunghezza		Df	Fd	Ff	Df	Fd	Ff
G1	Giunto a croce di elementi omogenei trasmissione attraverso elementi omogenei	1.35	Kij	11.1	---	---	21.3	---	---
G2	Giunto a T di elementi omogenei trasmissione attraverso elementi omogenei	4.15	Kij	8.3	---	---	28.8	---	---
G3	Giunto a T con ambiente ricevente spostato di elementi omogenei trasmissione attraverso elementi omogenei	1.50	Kij	-2.0	---	---	32.8	---	---
G4	Giunto a T con ambiente ricevente spostato di elementi omogenei trasmissione attraverso elementi omogenei	2.40	Kij	-2.0	---	---	34.8	---	---
G5	Giunto a T con ambiente ricevente spostato di elementi omogenei trasmissione attraverso elementi omogenei	3.10	Kij	-2.0	---	---	35.9	---	---
G6	Giunto a T con ambiente emittente spostato di elementi omogenei trasmissione attraverso elementi omogenei	1.50	Kij	8.1	---	---	24.8	---	---

Risultati

L'_{nw} **42.2 dB**

$L'_{nT,w}$ **32.1 dB**

DPCM del 5/12/97

Cat. B - Uffici e assimilabili

$L'_{n,w}$ **≤ 55 dB** **Verificato**

Livello di rumore da calpestio tra ambienti sovrapposti: Secondo Piano-P2_ Box Terapia strumentale » Primo Piano-P1_ Laboratorio

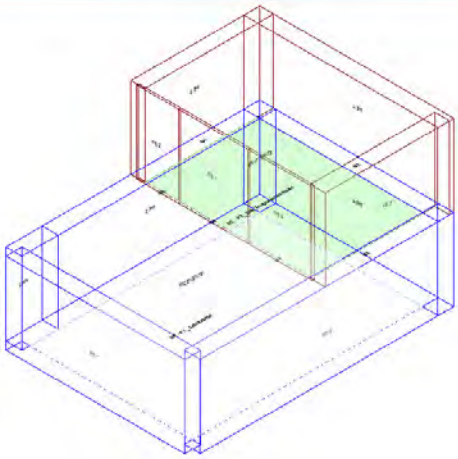

Calcolo di isolamento al calpestio tra il vano emittente "Secondo Piano-P2_ Box Terapia strumentale" e il vano ricevente "Primo Piano-P1_ Laboratorio "

	Vano Ricevente P1_ Laboratorio	Vano Emittente P2_ Box Terapia strumentale
Piano	Primo Piano	Secondo Piano
Unità immobiliare	Primo Piano	Secondo Piano
Volume	323.13	160.18 m³
Superficie	83.93 m²	41.60 m²

Solaio di separazione	Controsoffitto ricevente	Pavimento emittente	Superf.
SOL02.a	---	---	40.81 m²

Descrizione dei giunti e di strutture e strati che ne fanno parte

Giunto	Lato Ricevente		Lato Emittente	
	Struttura	Strato	Struttura	Strato
G1	MPI03.f	---	MPI03.g	---
G2	MPI03.f	---	MPI03.g	---
G3	MPI03.f	---	MPI03.g	---
G4	SOL02.a	---	PA.CA.016	---
G5	SOL02.a	---	PA.CA.016	---
G6	SOL02.a	---	PA.CA.016	---

Giunto			Kij / Dv,ij,n				Ln,ij		
	Descrizione	Lunghezza		Df	Fd	Ff	Df	Fd	Ff
G1	Giunto a T di elementi omogenei trasmissione attraverso elementi omogenei	5.30	Kij	8.3	---	---	22.9	---	---
G2	Giunto a T di elementi omogenei trasmissione attraverso elementi omogenei	7.70	Kij	8.3	---	---	24.6	---	---
G3	Giunto a T di elementi omogenei trasmissione attraverso elementi omogenei	5.30	Kij	8.3	---	---	22.9	---	---
G4	Giunto a T con ambiente ricevente spostato di elementi omogenei trasmissione attraverso elementi omogenei	2.87	Kij	-2.0	---	---	28.7	---	---
G5	Giunto a T con ambiente ricevente spostato di elementi omogenei trasmissione attraverso elementi omogenei	3.28	Kij	-2.0	---	---	29.3	---	---
G6	Giunto a T con ambiente ricevente spostato di elementi omogenei trasmissione attraverso elementi omogenei	1.55	Kij	-2.0	---	---	26.0	---	---

Risultati

L'_{nw} **39.7 dB**

$L'_{nT,w}$ **29.6 dB**

DPCM del 5/12/97

Cat. B - Uffici e assimilabili

$L'_{n,w}$ **≤ 55 dB Verificato**

Livello di rumore da calpestio tra ambienti sovrapposti: Secondo Piano-P2_ Spogliatoi » Primo Piano-P1_ Laboratorio

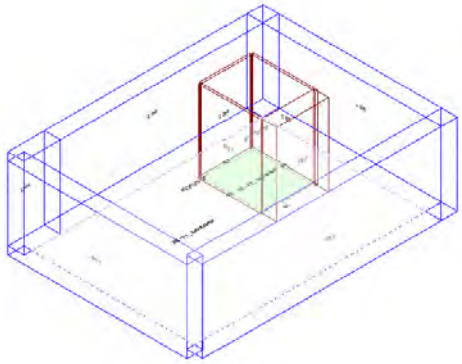

Calcolo di isolamento al calpestio tra il vano emittente "Secondo Piano-P2_ Spogliatoi" e il vano ricevente "Primo Piano-P1_ Laboratorio "

	Vano Ricevente P1_ Laboratorio	Vano Emittente P2_ Spogliatoi
Piano	Primo Piano	Secondo Piano
Unità immobiliare	Primo Piano	Secondo Piano
Volume	323.13	25.92 m³
Superficie	83.93 m²	6.73 m²

Solaio di separazione	Controsoffitto ricevente	Pavimento emittente	Superf.
SOL02.a	---	---	6.62 m²

Descrizione dei giunti e di strutture e strati che ne fanno parte

Giunto	Lato Ricevente		Lato Emittente	
	Struttura	Strato	Struttura	Strato
G1	MPI03.f	---	MPI03.g	---
G2	SOL02.a	---	PA.CA.016	---
G3	SOL02.a	---	PA.CA.016	---
G4	SOL02.a	---	PA.CA.016	---

Giunto			Kij / Dv,ij,n				Ln,ij		
	Descrizione	Lunghezza		Df	Fd	Ff	Df	Fd	Ff
G1	Giunto a T di elementi omogenei trasmissione attraverso elementi omogenei	2.35	Kij	8.3	---	---	27.3	---	---
G2	Giunto a T con ambiente ricevente spostato di elementi omogenei trasmissione attraverso elementi omogenei	2.82	Kij	-2.0	---	---	36.5	---	---
G3	Giunto a T con ambiente ricevente spostato di elementi omogenei trasmissione attraverso elementi omogenei	2.35	Kij	-2.0	---	---	35.7	---	---
G4	Giunto a T con ambiente ricevente spostato di elementi omogenei trasmissione attraverso elementi omogenei	2.82	Kij	-2.0	---	---	36.5	---	---

Risultati

L'_{nw} **43.0 dB**

$L'_{nT,w}$ **32.9 dB**

DPCM del 5/12/97

Cat. B - Uffici e assimilabili

$L'_{n,w}$ **≤ 55 dB Verificato**

Livello di rumore da calpestio tra ambienti sovrapposti: Secondo Piano-P2_ Box Tecarterapia » Primo Piano-P1_ Laboratorio

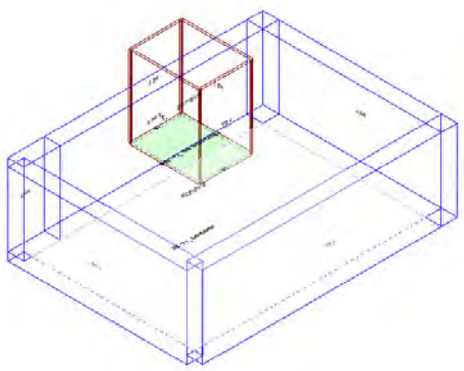

Calcolo di isolamento al calpestio tra il vano emittente "Secondo Piano-P2_ Box Tecarterapia" e il vano ricevente "Primo Piano-P1_ Laboratorio "

	Vano Ricevente P1_ Laboratorio	Vano Emittente P2_ Box Tecarterapia
Piano	Primo Piano	Secondo Piano
Unità immobiliare	Primo Piano	Secondo Piano
Volume	323.13	28.81 m³
Superficie	83.93 m²	7.48 m²

Solaio di separazione	Controsoffitto ricevente	Pavimento emittente	Superf.
SOL02.a	---	---	7.48 m²

Descrizione dei giunti e di strutture e strati che ne fanno parte

Giunto	Lato Ricevente		Lato Emittente	
	Struttura	Strato	Struttura	Strato
G1	SOL02.a	---	PA.CA.016	---
G2	SOL02.a	---	PA.CA.016	---
G3	SOL02.a	---	PA.CA.016	---
G4	SOL02.a	---	PA.CA.016	---

Giunto			Kij / Dv,ij,n				Ln,ij		
	Descrizione	Lunghezza		Df	Fd	Ff	Df	Fd	Ff
G1	Giunto a T con ambiente ricevente spostato di elementi omogenei trasmissione attraverso elementi omogenei	2.35	Kij	-2.0	---	---	35.2	---	---
G2	Giunto a T con ambiente ricevente spostato di elementi omogenei trasmissione attraverso elementi omogenei	3.18	Kij	-2.0	---	---	36.5	---	---
G3	Giunto a T con ambiente ricevente spostato di elementi omogenei trasmissione attraverso elementi omogenei	2.35	Kij	-2.0	---	---	35.2	---	---
G4	Giunto a T con ambiente ricevente spostato di elementi omogenei trasmissione attraverso elementi omogenei	3.18	Kij	-2.0	---	---	36.5	---	---

Risultati

L'_{nw} **43.5 dB**

$L'_{nT,w}$ **33.4 dB**

DPCM del 5/12/97

Cat. B - Uffici e assimilabili

$L'_{n,w}$ **≤ 55 dB Verificato**

Livello di rumore da calpestio tra ambienti sovrapposti: Secondo Piano-P2_ Palestra » Primo Piano-P1_ Laboratorio

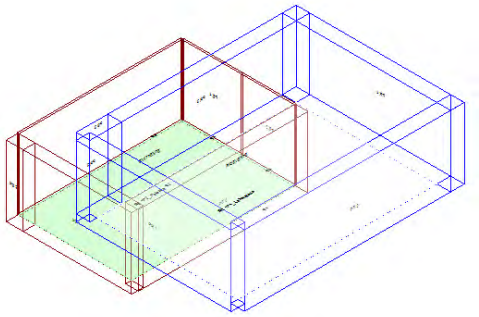

Calcolo di isolamento al calpestio tra il vano emittente "Secondo Piano-P2_ Palestra" e il vano ricevente "Primo Piano-P1_ Laboratorio "

	Vano Ricevente P1_ Laboratorio	Vano Emittente P2_ Palestra
Piano	Primo Piano	Secondo Piano
Unità immobiliare	Primo Piano	Secondo Piano
Volume	323.13	210.73 m³
Superficie	83.93 m²	54.73 m²

Solaio di separazione	Controsoffitto ricevente	Pavimento emittente	Superf.
SOL02.a	---	---	18.60 m²

Descrizione dei giunti e di strutture e strati che ne fanno parte

Giunto	Lato Ricevente		Lato Emittente	
	Struttura	**Strato**	**Struttura**	**Strato**
G1	MPI03.f	---	MPI03.g	---
G2	MPI03.f.01	---	SOL02.a	---
G3	SOL02.a	---	PA.CA.016	---
G4	SOL02.a	---	PA.CA.016	---
G5	SOL02.a	---	PA.CA.016	---

Giunto			Kij / Dv,ij,n				Ln,ij		
	Descrizione	**Lunghezza**		**Df**	**Fd**	**Ff**	**Df**	**Fd**	**Ff**
G1	Giunto a T di elementi omogenei trasmissione attraverso elementi omogenei	3.05	Kij	8.3	---	---	23.9	---	---
G2	Giunto a T con ambiente emittente spostato di elementi omogenei trasmissione attraverso elementi omogenei	6.10	Kij	8.1	---	---	27.4	---	---
G3	Giunto a T con ambiente ricevente spostato di elementi omogenei trasmissione attraverso elementi omogenei	3.05	Kij	-2.0	---	---	32.3	---	---
G4	Giunto a T con ambiente ricevente spostato di elementi omogenei trasmissione attraverso elementi omogenei	3.23	Kij	-2.0	---	---	32.6	---	---
G5	Giunto a T con ambiente ricevente spostato di elementi omogenei trasmissione attraverso elementi omogenei	2.87	Kij	-2.0	---	---	32.1	---	---

Risultati

L'_{nw} **41.0 dB**

$L'_{nT,w}$ **30.9 dB**

DPCM del 5/12/97

Cat. B - Uffici e assimilabili

$L'_{n,w}$ **≤ 55 dB** **Verificato**

Isolamento di facciata: Primo Piano-P1_ Laboratorio

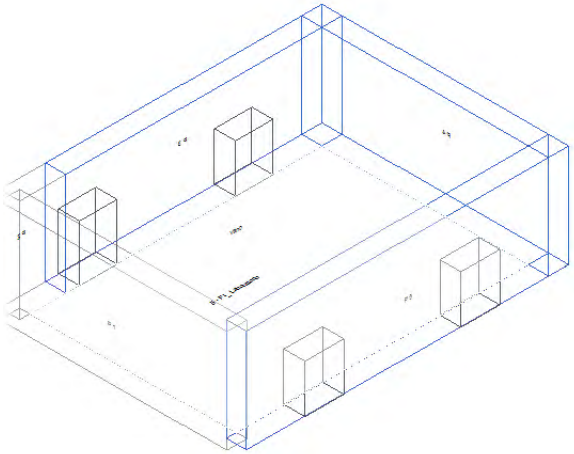

Calcolo di isolamento di facciata per il vano "Primo Piano-P1_ Laboratorio "

	Vano Ricevente P1_ Laboratorio
Piano	Primo Piano
Unità immobiliare	Primo Piano
Volume	323.13 m³
Superficie	83.93 m²

Facciata F1

Parete	**MPI03.f**
Controparete sinistra	**-**
Controparete destra	**-**
Superficie	**29.64 m²**
Trasmissione laterale K	**2 dB: Elementi di facciata pesanti con giunti rigidi**
$DeltaL_{fs}$	**0**
Forma della facciata	**Facciata piana** (Vedi Appendice B)
Assorbimento (α_w)	**n.a.**
Orizzonte visivo (h)	**n.a.**

Facciata F2

Parete	**MPI03.f**
Controparete sinistra	**-**
Controparete destra	**-**
Superficie	**41.97 m²**
Trasmissione laterale K	**2 dB: Elementi di facciata pesanti con giunti rigidi**
$DeltaL_{fs}$	**0**
Forma della facciata	**Facciata piana** (Vedi Appendice B)
Assorbimento (α_w)	**n.a.**
Orizzonte visivo (h)	**n.a.**

Elementi di facciata

	Tipo	Codice	Rw/Rs	Superficie	Sigillante
S1	Serramento	SR.U.009	42.0	2.61 m²	No
S2	Serramento	SR.U.009	42.0	2.61 m²	No

Facciata F3

Parete **MPI03.f**
Controparete sinistra **-**
Controparete destra **-**
Superficie **36.77 m²**
Trasmissione laterale K **2 dB: Elementi di facciata pesanti con giunti rigidi**
$DeltaL_{fs}$ **0**
Forma della facciata **Facciata piana** (Vedi Appendice B)
Assorbimento (α_w) **n.a.**
Orizzonte visivo (h) **n.a.**

Elementi di facciata

	Tipo	Codice	Rw/Rs	Superficie	Sigillante
S3	Serramento	SR.U.009	42.0	2.94 m²	No
S4	Serramento	SR.U.009	42.0	2.52 m²	No

Facciata Equivalente

Superficie	DeltaLfs	Trasm.Lat.K
108.38 m²	0	2

Risultati

R'_w **49.5 dB**
$D_{2m,nT,w}$ **49.3 dB**
$D_{2m,n,w}$ **39.2 dB**

DPCM del 5/12/97

Cat. B - Uffici e assimilabili
$D_{2m,n,T,w}$ **≥ 42 dB Verificato**

Vano Primo Piano-P1_ Settore specialistico

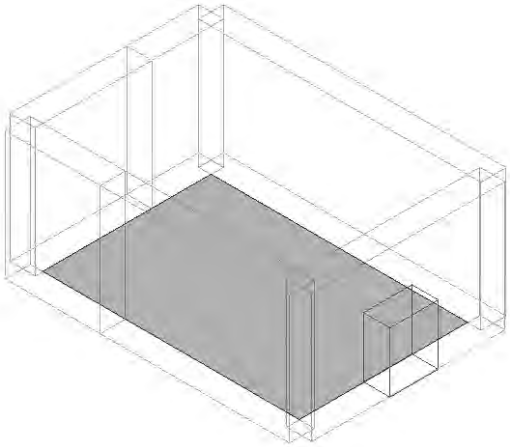

Isolamento ai rumori aerei tra ambienti adiacenti: Primo Piano-Vano Scala » Primo Piano-P1_ Settore specialistico

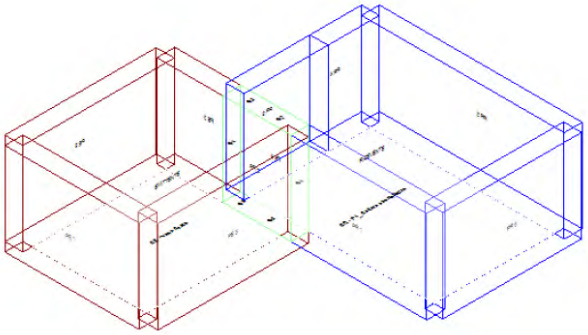

Calcolo di isolamento per via aerea tra il vano emittente "Primo Piano-Vano Scala" e il vano ricevente "Primo Piano-P1_ Settore specialistico"

	Vano Ricevente P1_ Settore specialistico	Vano Emittente Vano Scala
Piano	Primo Piano	Primo Piano
Unità immobiliare	Primo Piano	Vano Scala
Volume	149.71	103.49 m³
Superficie	38.89	26.88 m²

Pareti di separazione

Parete	Controparete ricevente	Controparete emittente	Superf.
MPI03.f.01	---	---	9.53 m²

Descrizione dei giunti e di strutture e strati che ne fanno parte

Giunto	Lato Ricevente		Lato Emittente	
	Struttura	**Strato**	**Struttura**	**Strato**
G1	MPI03.f.01	---	MPI03.f.01	---
G2	SOL02.a	---	SOL02.a	---
G3	SOL02.a	---	SOL02.a	---
G4	MPI03.f.01	---	MPI03.f.01	---
G5	SOL02.a	---	SOL02.a	---
G6	SOL02.a	---	SOL02.a	---

Giunto			Kij / Dv,ij,n				Rij		
	Descrizione	**Lunghezza**		**Df**	**Fd**	**Ff**	**Df**	**Fd**	**Ff**
G1	Giunto a T con ambiente emittente spostato di elementi omogenei trasmissione attraverso elementi omogenei	3.85	Kij	5.7	5.7	5.7	69.6	69.6	69.6
G2	Giunto a croce di elementi omogenei trasmissione attraverso elementi omogenei	0.88	Kij	11.1	11.1	22.2	83.6	83.6	96.8
G3	Giunto a T di elementi omogenei trasmissione attraverso elementi omogenei	1.60	Kij	8.1	8.1	17.3	77.9	77.9	89.2
G4	Giunto a T con ambiente ricevente spostato di elementi omogenei trasmissione attraverso elementi omogenei	3.85	Kij	5.7	5.7	5.7	69.6	69.6	69.6
G5	Giunto a croce di elementi omogenei trasmissione attraverso elementi omogenei	0.87	Kij	11.1	11.1	22.2	83.6	83.6	96.8
G6	Giunto a T di elementi omogenei trasmissione attraverso elementi omogenei	1.61	Kij	8.1	8.1	17.3	77.9	77.9	89.2

Risultati

R'_w **57.6 dB**

$D_{nT,w}$ **64.6 dB**

DPCM del 5/12/97

Cat. B - Uffici e assimilabili

R'_w **≥ 50 dB Verificato**

Isolamento ai rumori aerei tra ambienti sovrapposti: Piano Terra-PT_ Accettazione » Primo Piano-P1_ Settore specialistico

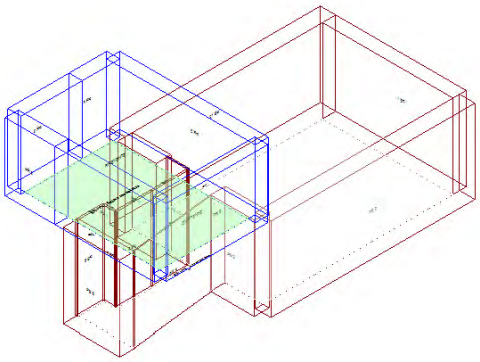

Calcolo di isolamento per via aerea tra il vano emittente "Piano Terra-PT_ Accettazione" e il vano ricevente "Primo Piano-P1_ Settore specialistico"

	Vano Ricevente P1_ Settore specialistico	Vano Emittente PT_ Accettazione
Piano	Primo Piano	Piano Terra
Unità immobiliare	Primo Piano	Piano Terra
Volume	149.71	446.76 m³
Superficie	38.89	94.05 m²

Solaio di separazione

Solaio	Pavimento ricevente	Controsoffitto emittente	Superf.
SOL02.a	---	---	11.31 m²

Descrizione dei giunti e di strutture e strati che ne fanno parte

Giunto	Lato Ricevente		Lato Emittente	
	Struttura	Strato	Struttura	Strato
G1	SOL02.a	---	PA.CA.016	---
G2	MPI03.f.01	---	MPI03.e.01	---
G3	SOL02.a	---	PA.CA.016	---
G4	SOL02.a	---	PA.CA.016	---
G5	SOL02.a	---	PA.CA.016	---
G6	SOL02.a	---	PA.CA.016	---
G7	MPI03.f.01	---	SOL02.a	---

Giunto			Kij / Dv,ij,n				Rij		
	Descrizione	Lunghezza		Df	Fd	Ff	Df	Fd	Ff
G1	Giunto a T con ambiente ricevente spostato di elementi omogenei trasmissione attraverso elementi omogenei	4.88	Kij	-2.0	9.5	9.5	65.9	71.7	71.7
G2	Giunto a croce di elementi omogenei trasmissione attraverso elementi omogenei	3.10	Kij	11.1	11.3	-0.1	78.8	81.8	68.3
G3	Giunto a T con ambiente ricevente spostato di elementi omogenei trasmissione attraverso elementi omogenei	1.40	Kij	-2.0	9.5	9.5	71.3	77.1	77.1
G4	Giunto a T con ambiente ricevente spostato di elementi omogenei trasmissione attraverso elementi omogenei	0.70	Kij	-2.0	9.5	9.5	74.3	80.1	80.1
G5	Giunto a T con ambiente ricevente spostato di elementi omogenei trasmissione attraverso elementi omogenei	2.10	Kij	-2.0	9.5	9.5	69.5	75.3	75.3
G6	Giunto a T con ambiente ricevente spostato di elementi omogenei trasmissione attraverso elementi omogenei	1.35	Kij	-2.0	9.5	9.5	71.4	77.2	77.2
G7	Giunto a T con ambiente emittente spostato di elementi omogenei trasmissione attraverso elementi omogenei	1.86	Kij	8.1	17.3	8.1	78.0	89.3	78.0

Risultati

R'_w **58.5 dB**

$D_{nT,w}$ **64.8 dB**

DPCM del 5/12/97

Cat. B - Uffici e assimilabili

R'_w **≥ 50 dB Verificato**

Isolamento ai rumori aerei tra ambienti sovrapposti: Piano Terra-PT_ Spogliatoio/Servizi » Primo Piano-P1_ Settore specialistico

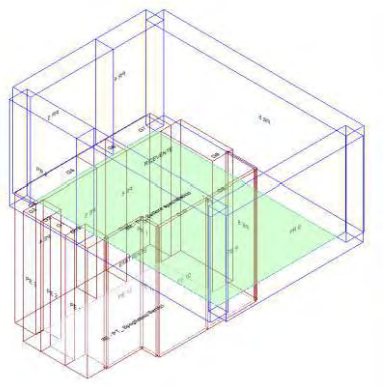

Calcolo di isolamento per via aerea tra il vano emittente "Piano Terra-PT_ Spogliatoio/Servizi" e il vano ricevente "Primo Piano-P1_ Settore specialistico"

	Vano Ricevente P1_ Settore specialistico	Vano Emittente PT_ Spogliatoio/Servizi
Piano	Primo Piano	Piano Terra
Unità immobiliare	Primo Piano	Piano Terra
Volume	149.71	79.32 m³
Superficie	38.89	16.70 m²

Solaio di separazione

Solaio	Pavimento ricevente	Controsoffitto emittente	Superf.
SOL02.a	---	---	15.40 m²

Descrizione dei giunti e di strutture e strati che ne fanno parte

Giunto	Lato Ricevente		Lato Emittente	
	Struttura	Strato	Struttura	Strato
G1	MPI03.f.01	---	SOL02.a	---
G2	MPI03.f.01	---	MPI03.e.01	---
G3	MPI03.f.01	---	MPI03.e.01	---
G4	MPI03.f.01	---	MPI03.e.01	---
G5	MPI03.f.01	---	MPI03.e	---
G6	SOL02.a	---	MPI03.e	---
G7	MPI03.f.01	---	MPI03.e	---
G8	MPI03.f.01	---	SOL02.a	---
G9	SOL02.a	---	PA.CA.016	---
G10	SOL02.a	---	PA.CA.016	---
G11	SOL02.a	---	PA.CA.016	---
G12	SOL02.a	---	PA.CA.016	---
G13	MPI03.f.01	---	MPI03.e.01	---

Giunto			Kij / Dv,ij,n				Rij		
	Descrizione	Lunghezza		Df	Fd	Ff	Df	Fd	Ff
G1	Giunto a T con ambiente emittente spostato di elementi omogenei trasmissione attraverso elementi omogenei	0.20	Kij	8.1	17.3	8.1	89.1	100.4	89.1
G2	Giunto a croce di elementi omogenei trasmissione attraverso elementi omogenei	1.03	Kij	11.1	11.3	-0.1	85.0	88.0	74.5
G3	Giunto a croce di elementi omogenei trasmissione attraverso elementi omogenei	0.20	Kij	11.1	11.3	-0.1	92.1	95.1	81.6
G4	Giunto a croce di elementi omogenei trasmissione attraverso elementi omogenei	0.73	Kij	11.1	11.3	-0.1	86.5	89.5	76.0
G5	Giunto a croce di elementi omogenei trasmissione attraverso elementi omogenei	2.25	Kij	11.1	11.7	-0.4	81.5	82.9	68.6
G6	Giunto a T con ambiente ricevente spostato di elementi omogenei trasmissione attraverso elementi omogenei	1.25	Kij	18.8	8.7	8.7	93.9	82.4	82.4
G7	Giunto a croce di elementi omogenei trasmissione attraverso elementi omogenei	1.35	Kij	11.1	11.7	-0.4	83.8	85.1	70.9
G8	Giunto a T con ambiente emittente spostato di elementi omogenei trasmissione attraverso elementi omogenei	3.35	Kij	8.1	17.3	8.1	76.8	88.1	76.8
G9	Giunto a T con ambiente ricevente spostato di elementi omogenei trasmissione attraverso elementi omogenei	1.35	Kij	-2.0	9.5	9.5	72.8	78.6	78.6
G10	Giunto a T con ambiente ricevente spostato di elementi omogenei trasmissione attraverso elementi omogenei	2.00	Kij	-2.0	9.5	9.5	71.1	76.9	76.9
G11	Giunto a T con ambiente ricevente spostato di elementi omogenei trasmissione attraverso elementi omogenei	0.70	Kij	-2.0	9.5	9.5	75.6	81.4	81.4
G12	Giunto a T con ambiente ricevente spostato di elementi omogenei trasmissione attraverso elementi omogenei	1.50	Kij	-2.0	9.5	9.5	72.3	78.1	78.1
G13	Giunto a croce di elementi omogenei trasmissione attraverso elementi omogenei	0.90	Kij	11.1	11.3	-0.1	85.5	88.5	75.0

Risultati

R'_w **59.5 dB**

$D_{nT,w}$ **64.4 dB**

DPCM del 5/12/97

Cat. B - Uffici e assimilabili

R'_w **≥ 50 dB Verificato**

Isolamento ai rumori aerei tra ambienti sovrapposti: Piano Terra-PT_ Direzione laboratorio analisi » Primo Piano-P1_ Settore specialistico

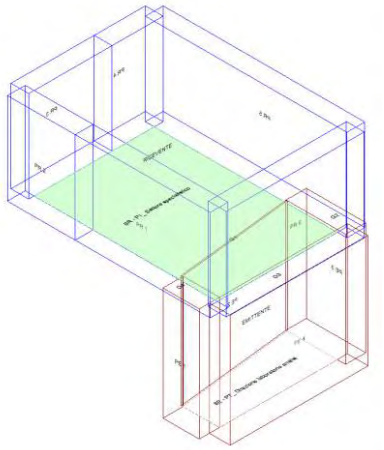

Calcolo di isolamento per via aerea tra il vano emittente "Piano Terra-PT_ Direzione laboratorio analisi" e il vano ricevente "Primo Piano-P1_ Settore specialistico"

	Vano Ricevente P1_ Settore specialistico	Vano Emittente PT_ Direzione laboratorio analisi
Piano	Primo Piano	Piano Terra
Unità immobiliare	Primo Piano	Piano Terra
Volume	149.71	42.90 m³
Superficie	38.89	9.03 m²

Solaio di separazione

Solaio	Pavimento ricevente	Controsoffitto emittente	Superf.
SOL02.a	---	---	8.82 m²

Descrizione dei giunti e di strutture e strati che ne fanno parte

Giunto	Lato Ricevente		Lato Emittente	
	Struttura	Strato	Struttura	Strato
G1	SOL02.a	---	PA.CA.016	---
G2	MPI03.f.01	---	MPI03.e.01	---
G3	MPI03.f	---	MPI03.e	---
G4	MPI03.f.01	---	MPI03.e.01	---

Giunto			Kij / Dv,ij,n				Rij		
	Descrizione	Lunghezza		Df	Fd	Ff	Df	Fd	Ff
G1	Giunto a T con ambiente ricevente spostato di elementi omogenei trasmissione attraverso elementi omogenei	4.88	Kij	-2.0	9.5	9.5	64.8	70.6	70.6
G2	Giunto a croce di elementi omogenei trasmissione attraverso elementi omogenei	2.09	Kij	11.1	11.3	-0.1	79.4	82.5	68.9
G3	Giunto a T di elementi omogenei trasmissione attraverso elementi omogenei	4.85	Kij	8.3	8.7	-1.4	73.2	74.1	62.1
G4	Giunto a croce di elementi omogenei trasmissione attraverso elementi omogenei	1.55	Kij	11.1	11.3	-0.1	80.7	83.8	70.2

Risultati

R'_w **57.3 dB**

$D_{nT,w}$ **64.6 dB**

DPCM del 5/12/97

Cat. B - Uffici e assimilabili

R'_w **≥ 50 dB** **Verificato**

Isolamento ai rumori aerei tra ambienti sovrapposti: Secondo Piano-P2_ Attesa/Corridoio » Primo Piano-P1_ Settore specialistico

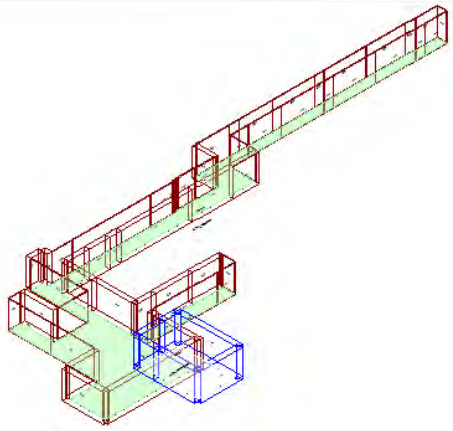

Calcolo di isolamento per via aerea tra il vano emittente "Secondo Piano-P2_ Attesa/Corridoio" e il vano ricevente "Primo Piano-P1_ Settore specialistico"

	Vano Ricevente P1_ Settore specialistico	Vano Emittente P2_ Attesa/Corridoio
Piano	Primo Piano	Secondo Piano
Unità immobiliare	Primo Piano	Secondo Piano
Volume	149.71	969.20 m³
Superficie	38.89	251.74 m²

Solaio di separazione

Solaio	Controsoffitto ricevente	Pavimento emittente	Superf.
SOL02.a	---	---	7.58 m²

Descrizione dei giunti e di strutture e strati che ne fanno parte

Giunto	Lato Ricevente		Lato Emittente	
	Struttura	Strato	Struttura	Strato
G1	SOL02.a	---	PA.CA.016	---
G2	MPI03.f.01	---	SOL02.a	---
G3	MPI03.f.01	---	SOL02.a	---
G4	MPI03.f.01	---	MPI03.g.01	---
G5	MPI03.f.01	---	SOL02.a	---

Giunto			Kij / Dv,ij,n				Rij		
	Descrizione	Lunghezza		Df	Fd	Ff	Df	Fd	Ff
G1	Giunto a T con ambiente ricevente spostato di elementi omogenei trasmissione attraverso elementi omogenei	5.05	Kij	-2.0	9.5	9.5	64.0	69.8	69.8
G2	Giunto a T con ambiente emittente spostato di elementi omogenei trasmissione attraverso elementi omogenei	1.50	Kij	8.1	17.3	8.1	77.2	88.5	77.2
G3	Giunto a T con ambiente emittente spostato di elementi omogenei trasmissione attraverso elementi omogenei	3.28	Kij	8.1	17.3	8.1	73.8	85.1	73.8
G4	Giunto a croce di elementi omogenei trasmissione attraverso elementi omogenei	1.78	Kij	11.1	10.7	0.3	79.5	78.5	66.0
G5	Giunto a T con ambiente emittente spostato di elementi omogenei trasmissione attraverso elementi omogenei	1.50	Kij	8.1	17.3	8.1	77.2	88.5	77.2

Risultati

R'_w **58.4 dB**

$D_{nT,w}$ **66.4 dB**

DPCM del 5/12/97

Cat. B - Uffici e assimilabili

R'_w **≥ 50 dB** **Verificato**

Isolamento ai rumori aerei tra ambienti sovrapposti: Secondo Piano-P2_ Palestra » Primo Piano-P1_ Settore specialistico

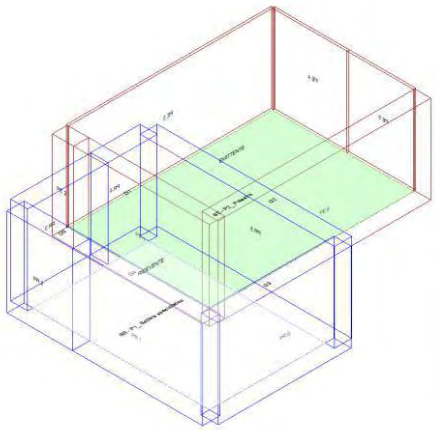

Calcolo di isolamento per via aerea tra il vano emittente "Secondo Piano-P2_ Palestra" e il vano ricevente "Primo Piano-P1_ Settore specialistico"

	Vano Ricevente P1_ Settore specialistico	Vano Emittente P2_ Palestra
Piano	Primo Piano	Secondo Piano
Unità immobiliare	Primo Piano	Secondo Piano
Volume	149.71	210.73 m³
Superficie	38.89	54.73 m²

Solaio di separazione

Solaio	Controsoffitto ricevente	Pavimento emittente	Superf.
SOL02.a	---	---	30.80 m²

Descrizione dei giunti e di strutture e strati che ne fanno parte

Giunto	Lato Ricevente		Lato Emittente	
	Struttura	Strato	Struttura	Strato
G1	SOL02.a	---	PA.CA.016	---
G2	MPI03.f.01	---	SOL02.a	---
G3	MPI03.f	---	MPI03.g	---
G4	MPI03.f.01	---	MPI03.g.01	---
G5	MPI03.f.01	---	MPI03.g.01	---

Giunto			Kij / Dv,ij,n				Rij		
	Descrizione	Lunghezza		Df	Fd	Ff	Df	Fd	Ff
G1	Giunto a T con ambiente ricevente spostato di elementi omogenei trasmissione attraverso elementi omogenei	5.05	Kij	-2.0	9.5	9.5	70.1	75.9	75.9
G2	Giunto a T con ambiente emittente spostato di elementi omogenei trasmissione attraverso elementi omogenei	6.10	Kij	8.1	17.3	8.1	77.2	88.5	77.2
G3	Giunto a T di elementi omogenei trasmissione attraverso elementi omogenei	5.05	Kij	8.3	8.1	-1.1	78.5	78.0	66.9
G4	Giunto a croce di elementi omogenei trasmissione attraverso elementi omogenei	5.23	Kij	11.1	10.7	0.3	80.9	79.9	67.4
G5	Giunto a croce di elementi omogenei trasmissione attraverso elementi omogenei	0.88	Kij	11.1	10.7	0.3	88.7	87.7	75.2

Risultati

R'_w **59.8 dB**

$D_{nT,w}$ **61.7 dB**

DPCM del 5/12/97

Cat. B - Uffici e assimilabili

R'_w **≥ 50 dB Verificato**

Livello di rumore da calpestio tra ambienti sovrapposti: Secondo Piano-P2_ Attesa/Corridoio » Primo Piano-P1_ Settore specialistico

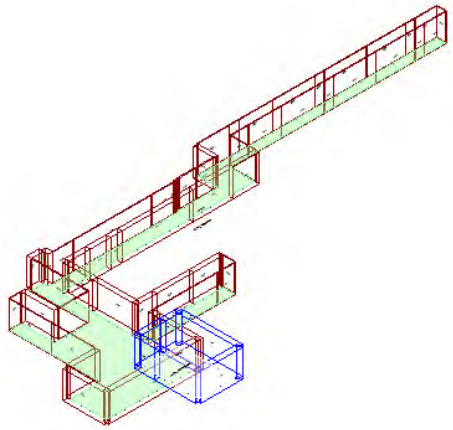

Calcolo di isolamento al calpestio tra il vano emittente "Secondo Piano-P2_ Attesa/Corridoio" e il vano ricevente "Primo Piano-P1_ Settore specialistico"

	Vano Ricevente P1_ Settore specialistico	Vano Emittente P2_ Attesa/Corridoio
Piano	Primo Piano	Secondo Piano
Unità immobiliare	Primo Piano	Secondo Piano
Volume	149.71	969.20 m³
Superficie	38.89 m²	251.74 m²

Solaio di separazione	Controsoffitto ricevente	Pavimento emittente	Superf.
SOL02.a	---	---	7.58 m²

Descrizione dei giunti e di strutture e strati che ne fanno parte

Giunto	Lato Ricevente		Lato Emittente	
	Struttura	Strato	Struttura	Strato
G1	MPI03.f.01	---	SOL02.a	---
G2	MPI03.f.01	---	SOL02.a	---
G3	MPI03.f.01	---	MPI03.g.01	---
G4	MPI03.f.01	---	SOL02.a	---
G5	SOL02.a	---	PA.CA.016	---

Giunto			Kij / Dv,ij,n				Ln,ij		
	Descrizione	Lunghezza		Df	Fd	Ff	Df	Fd	Ff
G1	Giunto a T con ambiente emittente spostato di elementi omogenei trasmissione attraverso elementi omogenei	1.50	Kij	8.1	---	---	25.2	---	---
G2	Giunto a T con ambiente emittente spostato di elementi omogenei trasmissione attraverso elementi omogenei	3.28	Kij	8.1	---	---	28.6	---	---
G3	Giunto a croce di elementi omogenei trasmissione attraverso elementi omogenei	1.78	Kij	11.1	---	---	22.9	---	---
G4	Giunto a T con ambiente emittente spostato di elementi omogenei trasmissione attraverso elementi omogenei	1.50	Kij	8.1	---	---	25.2	---	---
G5	Giunto a T con ambiente ricevente spostato di elementi omogenei trasmissione attraverso elementi omogenei	5.05	Kij	-2.0	---	---	38.4	---	---

Risultati

L'_{nw} **41.8 dB**

$L'_{nT,w}$ **35.0 dB**

DPCM del 5/12/97

Cat. B - Uffici e assimilabili

$L'_{n,w}$ **≤ 55 dB Verificato**

Livello di rumore da calpestio tra ambienti sovrapposti: Secondo Piano-P2_ Palestra » Primo Piano-P1_ Settore specialistico

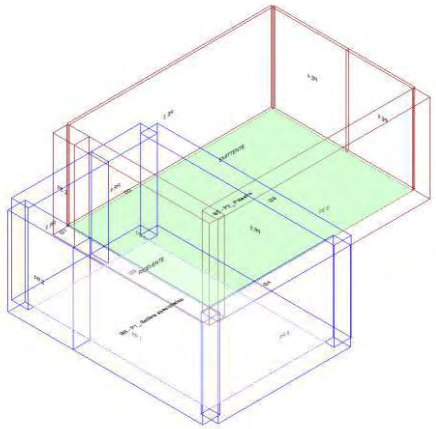

Calcolo di isolamento al calpestio tra il vano emittente "Secondo Piano-P2_ Palestra" e il vano ricevente "Primo Piano-P1_ Settore specialistico"

	Vano Ricevente P1_ Settore specialistico	Vano Emittente P2_ Palestra
Piano	Primo Piano	Secondo Piano
Unità immobiliare	Primo Piano	Secondo Piano
Volume	149.71	210.73 m³
Superficie	38.89 m²	54.73 m²

Solaio di separazione	Controsoffitto ricevente	Pavimento emittente	Superf.
SOL02.a	---	---	30.80 m²

Descrizione dei giunti e di strutture e strati che ne fanno parte

Giunto	Lato Ricevente		Lato Emittente	
	Struttura	Strato	Struttura	Strato
G1	MPI03.f.01	---	MPI03.g.01	---
G2	SOL02.a	---	PA.CA.016	---
G3	MPI03.f.01	---	SOL02.a	---
G4	MPI03.f	---	MPI03.g	---
G5	MPI03.f.01	---	MPI03.g.01	---

Giunto			Kij / Dv,ij,n				Ln,ij		
	Descrizione	Lunghezza		Df	Fd	Ff	Df	Fd	Ff
G1	Giunto a croce di elementi omogenei trasmissione attraverso elementi omogenei	0.88	Kij	11.1	---	---	13.7	---	---
G2	Giunto a T con ambiente ricevente spostato di elementi omogenei trasmissione attraverso elementi omogenei	5.05	Kij	-2.0	---	---	32.3	---	---
G3	Giunto a T con ambiente emittente spostato di elementi omogenei trasmissione attraverso elementi omogenei	6.10	Kij	8.1	---	---	25.2	---	---
G4	Giunto a T di elementi omogenei trasmissione attraverso elementi omogenei	5.05	Kij	8.3	---	---	23.9	---	---
G5	Giunto a croce di elementi omogenei trasmissione attraverso elementi omogenei	5.23	Kij	11.1	---	---	21.5	---	---

Risultati

L'_{nw} **39.6 dB**

$L'_{nT,w}$ **32.8 dB**

DPCM del 5/12/97

Cat. B - Uffici e assimilabili

$L'_{n,w}$ **≤ 55 dB** **Verificato**

Isolamento di facciata: Primo Piano-P1_ Settore specialistico

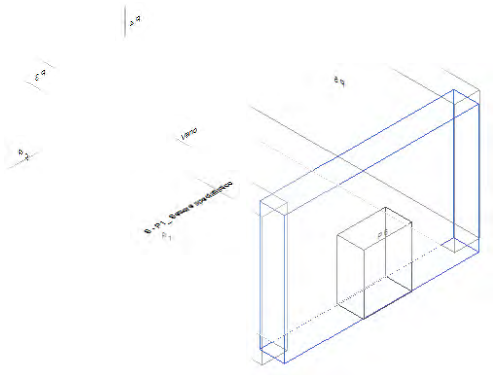

Calcolo di isolamento di facciata per il vano "Primo Piano-P1_ Settore specialistico"

	Vano Ricevente P1_ Settore specialistico
Piano	Primo Piano
Unità immobiliare	Primo Piano
Volume	149.71 m³
Superficie	38.89 m²

Facciata F1

Parete	**MPI03.f**
Controparete sinistra	**-**
Controparete destra	**-**
Superficie	**19.44 m²**
Trasmissione laterale K	**2 dB: Elementi di facciata pesanti con giunti rigidi**
$DeltaL_{fs}$	**0**
Forma della facciata	**Facciata piana** (Vedi Appendice B)
Assorbimento (α_w)	**n.a.**
Orizzonte visivo (h)	**n.a.**

Elementi di facciata

	Tipo	Codice	Rw/Rs	Superficie	Sigillante
S1	Serramento	SR.U.009	42.0	2.61 m²	No

Risultati

R'_w	**48.3 dB**
$D_{2m,nT,w}$	**52.2 dB**
$D_{2m,n,w}$	**45.4 dB**

DPCM del 5/12/97

Cat. B - Uffici e assimilabili

$D_{2m,n,T,w}$	**≥ 42 dB Verificato**

Vano Primo Piano-P1_ Settore specialistico

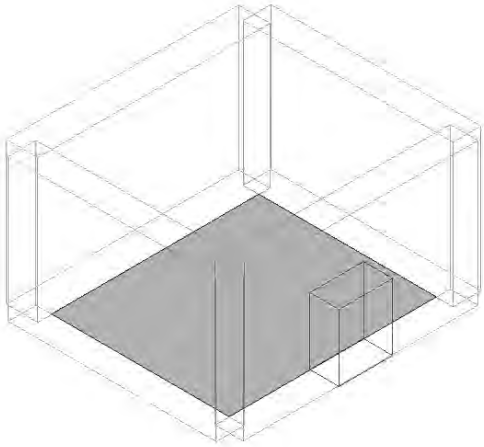

Isolamento ai rumori aerei tra ambienti adiacenti: Primo Piano-Vano Scala » Primo Piano-P1_ Settore specialistico

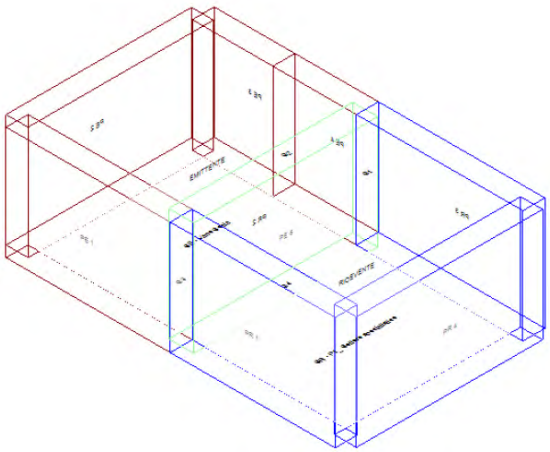

Calcolo di isolamento per via aerea tra il vano emittente "Primo Piano-Vano Scala" e il vano ricevente "Primo Piano-P1_ Settore specialistico"

	Vano Ricevente P1_ Settore specialistico	Vano Emittente Vano Scala
Piano	Primo Piano	Primo Piano
Unità immobiliare	Primo Piano	Vano Scala
Volume	103.49	103.49 m³
Superficie	26.88	26.88 m²

Pareti di separazione

Parete	Controparete ricevente	Controparete emittente	Superf.
MPI03.f.01	---	---	21.56 m²

Descrizione dei giunti e di strutture e strati che ne fanno parte

Giunto	Lato Ricevente		Lato Emittente	
	Struttura	**Strato**	**Struttura**	**Strato**
G1	MPI03.f.01	---	MPI03.f.01	---
G2	SOL02.a	---	SOL02.a	---
G3	MPI03.f.01	---	MPI03.f.01	---
G4	SOL02.a	---	SOL02.a	---

Giunto			Kij / Dv,ij,n				Rij		
	Descrizione	**Lunghezza**		**Df**	**Fd**	**Ff**	**Df**	**Fd**	**Ff**
G1	Giunto a T di elementi omogenei trasmissione attraverso elementi omogenei	3.85	Kij	5.7	5.7	5.7	73.2	73.2	73.2
G2	Giunto a T di elementi omogenei trasmissione attraverso elementi omogenei	5.60	Kij	8.1	8.1	17.3	76.0	76.0	87.4
G3	Giunto a croce di elementi omogenei trasmissione attraverso elementi omogenei	3.85	Kij	8.7	8.7	8.7	76.2	76.2	76.2
G4	Giunto a T di elementi omogenei trasmissione attraverso elementi omogenei	5.60	Kij	8.1	8.1	17.3	76.0	76.0	87.4

Risultati

R'_w **58.8 dB**

$D_{nT,w}$ **60.7 dB**

DPCM del 5/12/97

Cat. B - Uffici e assimilabili

R'_w **≥ 50 dB** **Verificato**

Isolamento ai rumori aerei tra ambienti sovrapposti: Piano Terra-PT_ Prelievi » Primo Piano-P1_ Settore specialistico

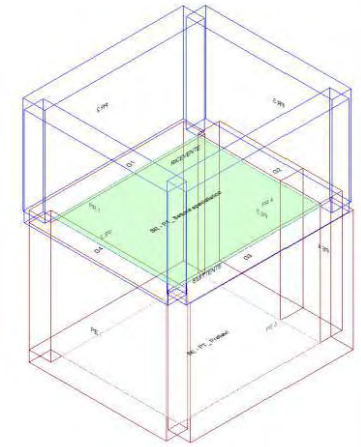

Calcolo di isolamento per via aerea tra il vano emittente "Piano Terra-PT_ Prelievi" e il vano ricevente "Primo Piano-P1_ Settore specialistico"

	Vano Ricevente P1_ Settore specialistico	Vano Emittente PT_ Prelievi
Piano	Primo Piano	Piano Terra
Unità immobiliare	Primo Piano	Piano Terra
Volume	103.49	120.18 m³
Superficie	26.88	25.30 m²

Solaio di separazione

Solaio	Pavimento ricevente	Controsoffitto emittente	Superf.
SOL02.a	---	---	24.84 m²

Descrizione dei giunti e di strutture e strati che ne fanno parte

Giunto	Lato Ricevente		Lato Emittente	
	Struttura	Strato	Struttura	Strato
G1	MPI03.f.01	---	MPI03.e.01	---
G2	MPI03.f.01	---	SOL02.a	---
G3	MPI03.f	---	MPI03.e	---
G4	MPI03.f.01	---	MPI03.e.01	---

Giunto			Kij / Dv,ij,n				Rij		
	Descrizione	Lunghezza		Df	Fd	Ff	Df	Fd	Ff
G1	Giunto a croce di elementi omogenei trasmissione attraverso elementi omogenei	5.40	Kij	11.1	11.3	-0.1	79.8	82.8	69.3
G2	Giunto a T con ambiente emittente spostato di elementi omogenei trasmissione attraverso elementi omogenei	4.60	Kij	8.1	17.3	8.1	77.5	88.8	77.5
G3	Giunto a T di elementi omogenei trasmissione attraverso elementi omogenei	5.40	Kij	8.3	8.7	-1.4	77.2	78.1	66.1
G4	Giunto a croce di elementi omogenei trasmissione attraverso elementi omogenei	4.60	Kij	11.1	11.3	-0.1	80.5	83.5	70.0

Risultati

R'_w **60.3 dB**

$D_{nT,w}$ **61.5 dB**

DPCM del 5/12/97

Cat. B - Uffici e assimilabili

R'_w **≥ 50 dB** **Verificato**

Isolamento ai rumori aerei tra ambienti sovrapposti: Secondo Piano-P2_ Attesa/Corridoio » Primo Piano-P1_ Settore specialistico

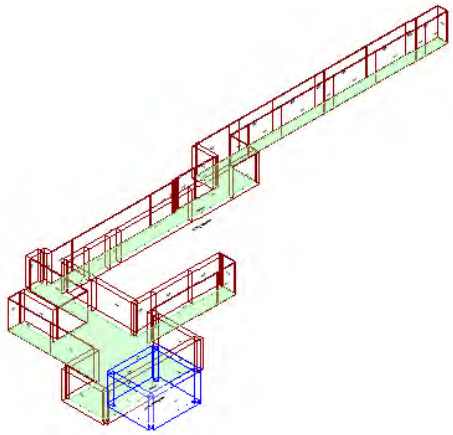

Calcolo di isolamento per via aerea tra il vano emittente "Secondo Piano-P2_ Attesa/Corridoio" e il vano ricevente "Primo Piano-P1_ Settore specialistico"

	Vano Ricevente P1_ Settore specialistico	Vano Emittente P2_ Attesa/Corridoio
Piano	Primo Piano	Secondo Piano
Unità immobiliare	Primo Piano	Secondo Piano
Volume	103.49	969.20 m³
Superficie	26.88	251.74 m²

Solaio di separazione

Solaio	Controsoffitto ricevente	Pavimento emittente	Superf.
SOL02.a	---	---	26.88 m²

Descrizione dei giunti e di strutture e strati che ne fanno parte

Giunto	Lato Ricevente		Lato Emittente	
	Struttura	Strato	Struttura	Strato
G1	MPI03.f.01	---	SOL02.a	---
G2	MPI03.f.01	---	MPI03.g.01	---
G3	MPI03.f	---	MPI03.g	---
G4	MPI03.f.01	---	SOL02.a	---

Giunto			Kij / Dv,ij,n				Rij		
	Descrizione	Lunghezza		Df	Fd	Ff	Df	Fd	Ff
G1	Giunto a T con ambiente emittente spostato di elementi omogenei trasmissione attraverso elementi omogenei	5.60	Kij	8.1	17.3	8.1	77.0	88.3	77.0
G2	Giunto a croce di elementi omogenei trasmissione attraverso elementi omogenei	4.80	Kij	11.1	10.7	0.3	80.7	79.7	67.2
G3	Giunto a T di elementi omogenei trasmissione attraverso elementi omogenei	5.60	Kij	8.3	8.1	-1.1	77.4	76.9	65.9
G4	Giunto a T con ambiente emittente spostato di elementi omogenei trasmissione attraverso elementi omogenei	4.80	Kij	8.1	17.3	8.1	77.7	89.0	77.7

Risultati

R'_w **60.2 dB**

$D_{nT,w}$ **61.1 dB**

DPCM del 5/12/97

Cat. B - Uffici e assimilabili
R'_w **≥ 50 dB Verificato**

Livello di rumore da calpestio tra ambienti sovrapposti: Secondo Piano-P2_ Attesa/Corridoio » Primo Piano-P1_ Settore specialistico

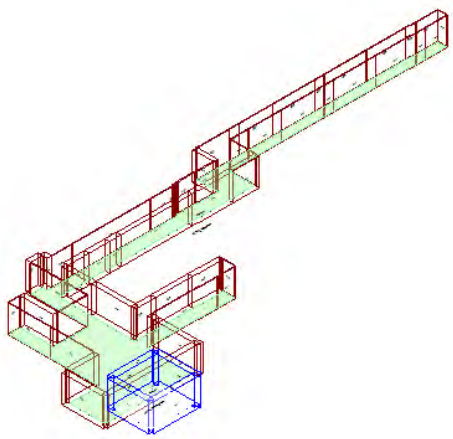

Calcolo di isolamento al calpestio tra il vano emittente "Secondo Piano-P2_ Attesa/Corridoio" e il vano ricevente "Primo Piano-P1_ Settore specialistico"

	Vano Ricevente P1_ Settore specialistico	Vano Emittente P2_ Attesa/Corridoio
Piano	Primo Piano	Secondo Piano
Unità immobiliare	Primo Piano	Secondo Piano
Volume	103.49	969.20 m³
Superficie	26.88 m²	251.74 m²

Solaio di separazione	Controsoffitto ricevente	Pavimento emittente	Superf.
SOL02.a	---	---	26.88 m²

Descrizione dei giunti e di strutture e strati che ne fanno parte

Giunto	Lato Ricevente		Lato Emittente	
	Struttura	Strato	Struttura	Strato
G1	MPI03.f.01	---	SOL02.a	---
G2	MPI03.f.01	---	MPI03.g.01	---
G3	MPI03.f	---	MPI03.g	---
G4	MPI03.f.01	---	SOL02.a	---

Giunto			Kij / Dv,ij,n				Ln,ij		
	Descrizione	Lunghezza		Df	Fd	Ff	Df	Fd	Ff
G1	Giunto a T con ambiente emittente spostato di elementi omogenei trasmissione attraverso elementi omogenei	5.60	Kij	8.1	---	---	25.4	---	---
G2	Giunto a croce di elementi omogenei trasmissione attraverso elementi omogenei	4.80	Kij	11.1	---	---	21.7	---	---
G3	Giunto a T di elementi omogenei trasmissione attraverso elementi omogenei	5.60	Kij	8.3	---	---	25.0	---	---
G4	Giunto a T con ambiente emittente spostato di elementi omogenei trasmissione attraverso elementi omogenei	4.80	Kij	8.1	---	---	24.7	---	---

Risultati
L'_{nw} **38.9 dB**
$L'_{nT,w}$ **33.7 dB**

DPCM del 5/12/97
Cat. B - Uffici e assimilabili
$L'_{n,w}$ **≤ 55 dB Verificato**

Isolamento di facciata: Primo Piano-P1_ Settore specialistico

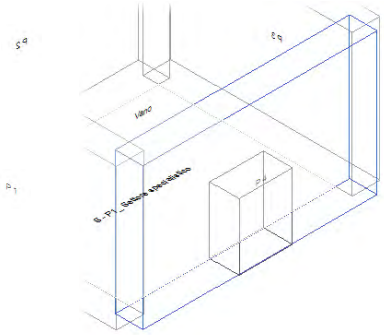

Calcolo di isolamento di facciata per il vano "Primo Piano-P1_ Settore specialistico"

	Vano Ricevente P1_ Settore specialistico
Piano	Primo Piano
Unità immobiliare	Primo Piano
Volume	103.49 m³
Superficie	26.88 m²

Facciata F1

Parete	**MPI03.f**
Controparete sinistra	**-**
Controparete destra	**-**
Superficie	**21.56 m²**
Trasmissione laterale K	**2 dB: Elementi di facciata pesanti con giunti rigidi**
$DeltaL_{fs}$	**0**
Forma della facciata	**Facciata piana** (Vedi Appendice B)
Assorbimento (α_w)	**n.a.**
Orizzonte visivo (h)	**n.a.**

Elementi di facciata

	Tipo	Codice	Rw/Rs	Superficie	Sigillante
S1	Serramento	SR.U.009	42.0	2.61 m²	No

Risultati

R'_w	**48.7 dB**
$D_{2m,nT,w}$	**50.6 dB**
$D_{2m,n,w}$	**45.4 dB**

DPCM del 5/12/97

Cat. B - Uffici e assimilabili

$D_{2m,n,T,w}$	**≥ 42 dB Verificato**

Vano Primo Piano-P1_ Settore specialistico

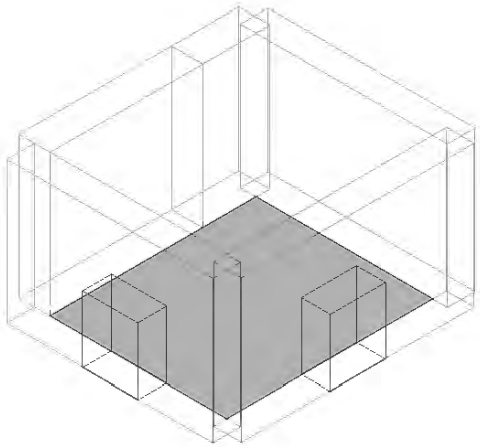

Isolamento ai rumori aerei tra ambienti sovrapposti: Piano Terra-Area NON oggetto di autorizzazione » Primo Piano-P1_ Settore specialistico

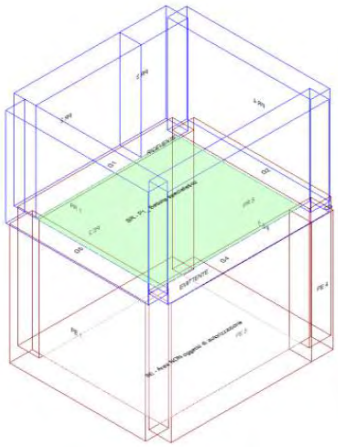

Calcolo di isolamento per via aerea tra il vano emittente "Piano Terra-Area NON oggetto di autorizzazione" e il vano ricevente "Primo Piano-P1_ Settore specialistico"

	Vano Ricevente P1_ Settore specialistico	Vano Emittente Area NON oggetto di autorizzazione
Piano	Primo Piano	Piano Terra
Unità immobiliare	Primo Piano	Piano Terra
Volume	103.49	120.17 m³
Superficie	26.88	25.30 m²

Solaio di separazione

Solaio	Pavimento ricevente	Controsoffitto emittente	Superf.
SOL02.a	---	---	24.84 m²

Descrizione dei giunti e di strutture e strati che ne fanno parte

Giunto	Lato Ricevente		Lato Emittente	
	Struttura	**Strato**	**Struttura**	**Strato**
G1	SOL02.a	---	MPI03.e.01	---
G2	MPI03.f.01	---	MPI03.e.01	---
G3	MPI03.f.01	---	MPI03.e.01	---
G4	MPI03.f	---	MPI03.e	---
G5	MPI03.f	---	MPI03.e	---

Giunto			Kij / Dv,ij,n				Rij		
	Descrizione	**Lunghezza**		**Df**	**Fd**	**Ff**	**Df**	**Fd**	**Ff**
G1	Giunto a T con ambiente ricevente spostato di elementi omogenei trasmissione attraverso elementi omogenei	5.40	Kij	17.9	8.3	8.3	88.7	79.8	79.8
G2	Giunto a croce di elementi omogenei trasmissione attraverso elementi omogenei	4.60	Kij	11.1	11.3	-0.1	80.5	83.5	70.0
G3	Giunto a croce di elementi omogenei trasmissione attraverso elementi omogenei	0.33	Kij	11.1	11.3	-0.1	92.0	95.0	81.5
G4	Giunto a T di elementi omogenei trasmissione attraverso elementi omogenei	5.07	Kij	8.3	8.7	-1.4	77.5	78.4	66.4
G5	Giunto a T di elementi omogenei trasmissione attraverso elementi omogenei	4.60	Kij	8.3	8.7	-1.4	77.9	78.8	66.8

Risultati

R'_w **59.9 dB**

$D_{nT,w}$ **61.1 dB**

DPCM del 5/12/97

Cat. B - Uffici e assimilabili

R'_w **≥ 50 dB** **Verificato**

Isolamento ai rumori aerei tra ambienti sovrapposti: Secondo Piano-P2_ Attesa/Corridoio » Primo Piano-P1_ Settore specialistico

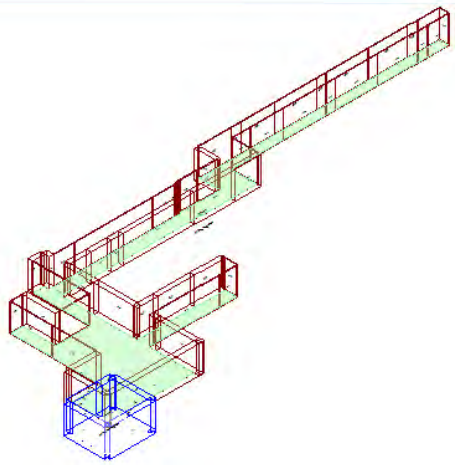

Calcolo di isolamento per via aerea tra il vano emittente "Secondo Piano-P2_ Attesa/Corridoio" e il vano ricevente "Primo Piano-P1_ Settore specialistico"

	Vano Ricevente P1_ Settore specialistico	Vano Emittente P2_ Attesa/Corridoio
Piano	Primo Piano	Secondo Piano
Unità immobiliare	Primo Piano	Secondo Piano
Volume	103.49	969.20 m³
Superficie	26.88	251.74 m²

Solaio di separazione

Solaio	Controsoffitto ricevente	Pavimento emittente	Superf.
SOL02.a	---	---	26.88 m²

Descrizione dei giunti e di strutture e strati che ne fanno parte

Giunto	Lato Ricevente		Lato Emittente	
	Struttura	Strato	Struttura	Strato
G1	MPI03.f.01	---	MPI03.g.01	---
G2	MPI03.f.01	---	SOL02.a	---
G3	MPI03.f.01	---	SOL02.a	---
G4	MPI03.f	---	MPI03.g	---
G5	MPI03.f	---	MPI03.g	---

Giunto			Kij / Dv,ij,n				Rij		
	Descrizione	Lunghezza		Df	Fd	Ff	Df	Fd	Ff
G1	Giunto a croce di elementi omogenei trasmissione attraverso elementi omogenei	4.15	Kij	11.1	10.7	0.3	81.3	80.3	67.8
G2	Giunto a T con ambiente emittente spostato di elementi omogenei trasmissione attraverso elementi omogenei	1.45	Kij	8.1	17.3	8.1	82.9	94.2	82.9
G3	Giunto a T con ambiente emittente spostato di elementi omogenei trasmissione attraverso elementi omogenei	4.80	Kij	8.1	17.3	8.1	77.7	89.0	77.7
G4	Giunto a T di elementi omogenei trasmissione attraverso elementi omogenei	5.60	Kij	8.3	8.1	-1.1	77.4	76.9	65.9
G5	Giunto a T di elementi omogenei trasmissione attraverso elementi omogenei	4.80	Kij	8.3	8.1	-1.1	78.1	77.6	66.5

Risultati

R'_w **59.4 dB**

$D_{nT,w}$ **60.3 dB**

DPCM del 5/12/97

Cat. B - Uffici e assimilabili

R'_w **≥ 50 dB** **Verificato**

Livello di rumore da calpestio tra ambienti sovrapposti: Secondo Piano-P2_ Attesa/Corridoio » Primo Piano-P1_ Settore specialistico

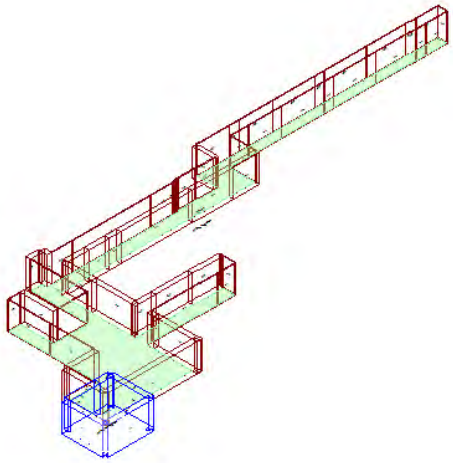

Calcolo di isolamento al calpestio tra il vano emittente "Secondo Piano-P2_ Attesa/Corridoio" e il vano ricevente "Primo Piano-P1_ Settore specialistico"

	Vano Ricevente P1_ Settore specialistico	Vano Emittente P2_ Attesa/Corridoio
Piano	Primo Piano	Secondo Piano
Unità immobiliare	Primo Piano	Secondo Piano
Volume	103.49	969.20 m³
Superficie	26.88 m²	251.74 m²

Solaio di separazione	Controsoffitto ricevente	Pavimento emittente	Superf.
SOL02.a	---	---	26.88 m²

Descrizione dei giunti e di strutture e strati che ne fanno parte

Giunto	Lato Ricevente		Lato Emittente	
	Struttura	Strato	Struttura	Strato
G1	MPI03.f.01	---	MPI03.g.01	---
G2	MPI03.f.01	---	SOL02.a	---
G3	MPI03.f.01	---	SOL02.a	---
G4	MPI03.f	---	MPI03.g	---
G5	MPI03.f	---	MPI03.g	---

Giunto			Kij / Dv,ij,n				Ln,ij		
	Descrizione	Lunghezza		Df	Fd	Ff	Df	Fd	Ff
G1	Giunto a croce di elementi omogenei trasmissione attraverso elementi omogenei	4.15	Kij	11.1	---	---	21.1	---	---
G2	Giunto a T con ambiente emittente spostato di elementi omogenei trasmissione attraverso elementi omogenei	1.45	Kij	8.1	---	---	19.5	---	---
G3	Giunto a T con ambiente emittente spostato di elementi omogenei trasmissione attraverso elementi omogenei	4.80	Kij	8.1	---	---	24.7	---	---
G4	Giunto a T di elementi omogenei trasmissione attraverso elementi omogenei	5.60	Kij	8.3	---	---	25.0	---	---
G5	Giunto a T di elementi omogenei trasmissione attraverso elementi omogenei	4.80	Kij	8.3	---	---	24.3	---	---

Risultati

L'_{nw} **38.9 dB**

$L'_{nT,w}$ **33.7 dB**

DPCM del 5/12/97

Cat. B - Uffici e assimilabili

$L'_{n,w}$ **≤ 55 dB** **Verificato**

Isolamento di facciata: Primo Piano-P1_ Settore specialistico

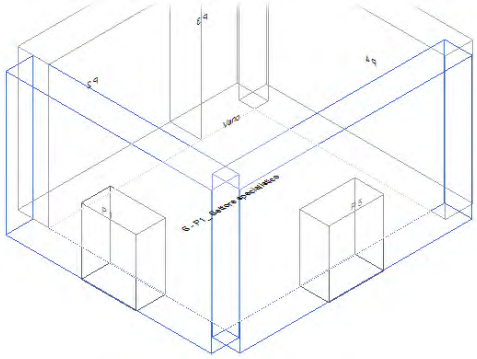

Calcolo di isolamento di facciata per il vano "Primo Piano-P1_ Settore specialistico"

	Vano Ricevente P1_ Settore specialistico
Piano	Primo Piano
Unità immobiliare	Primo Piano
Volume	103.49 m³
Superficie	26.88 m²

Facciata F1

Parete	**MPI03.f**
Controparete sinistra	**-**
Controparete destra	**-**
Superficie	**18.48 m²**
Trasmissione laterale K	**2 dB: Elementi di facciata pesanti con giunti rigidi**
$DeltaL_{fs}$	**0**
Forma della facciata	**Facciata piana** (Vedi Appendice B)
Assorbimento (α_w)	**n.a.**
Orizzonte visivo (h)	**n.a.**

Elementi di facciata

	Tipo	Codice	Rw/Rs	Superficie	Sigillante
S1	Serramento	SR.U.009	42.0	2.70 m²	No

Facciata F2

Parete	**MPI03.f**
Controparete sinistra	**-**
Controparete destra	**-**
Superficie	**21.56 m²**
Trasmissione laterale K	**2 dB: Elementi di facciata pesanti con giunti rigidi**
$DeltaL_{fs}$	**0**
Forma della facciata	**Facciata piana** (Vedi Appendice B)
Assorbimento (α_w)	**n.a.**
Orizzonte visivo (h)	**n.a.**

Elementi di facciata

	Tipo	Codice	Rw/Rs	Superficie	Sigillante
S2	Serramento	SR.U.009	42.0	2.70 m²	No

Facciata Equivalente

Superficie	DeltaLfs	Trasm.Lat.K
40.04 m²	0	2

Risultati

R'_w **48.3 dB**
$D_{2m,nT,w}$ **47.5 dB**
$D_{2m,n,w}$ **42.3 dB**

DPCM del 5/12/97

Cat. B - Uffici e assimilabili
$D_{2m,n,T,w}$ **≥ 42 dB Verificato**

Vano Primo Piano-P1_ Locale PCR

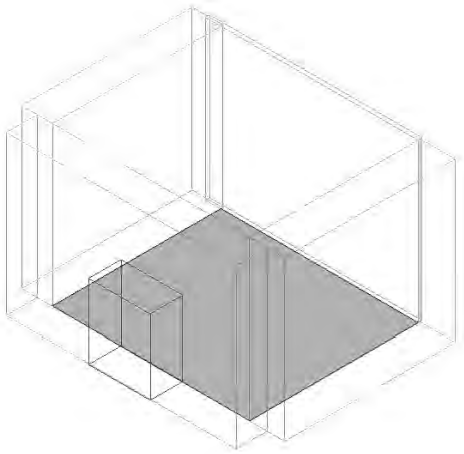

Isolamento ai rumori aerei tra ambienti sovrapposti: Piano Terra-Area NON oggetto di autorizzazione » Primo Piano-P1_ Locale PCR

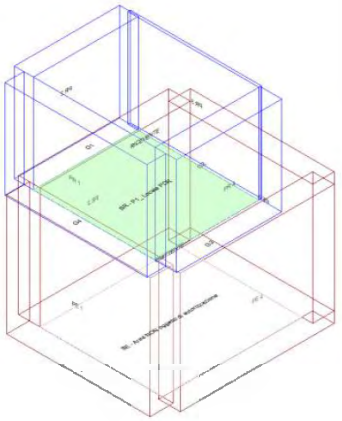

Calcolo di isolamento per via aerea tra il vano emittente "Piano Terra-Area NON oggetto di autorizzazione" e il vano ricevente "Primo Piano-P1_ Locale PCR"

	Vano Ricevente P1_ Locale PCR	Vano Emittente Area NON oggetto di autorizzazione
Piano	Primo Piano	Piano Terra
Unità immobiliare	Primo Piano	Piano Terra
Volume	75.77	126.05 m³
Superficie	19.68	26.54 m²

Solaio di separazione

Solaio	Pavimento ricevente	Controsoffitto emittente	Superf.
SOL02.a	---	---	18.46 m²

Descrizione dei giunti e di strutture e strati che ne fanno parte

Giunto	Lato Ricevente		Lato Emittente	
	Struttura	**Strato**	**Struttura**	**Strato**
G1	MPI03.f.01	---	MPI03.e.01	---
G2	PA.CA.016	---	SOL02.a	---
G3	MPI03.f.01	---	MPI03.e.01	---
G4	MPI03.f	---	MPI03.e	---

Giunto			Kij / Dv,ij,n				Rij		
	Descrizione	**Lunghezza**		**Df**	**Fd**	**Ff**	**Df**	**Fd**	**Ff**
G1	Giunto a croce di elementi omogenei trasmissione attraverso elementi omogenei	3.90	Kij	11.1	11.3	-0.1	79.9	83.0	69.4
G2	Giunto a T con ambiente emittente spostato di elementi omogenei trasmissione attraverso elementi omogenei	4.73	Kij	9.5	-2.0	9.5	73.9	68.1	73.9
G3	Giunto a croce di elementi omogenei trasmissione attraverso elementi omogenei	3.90	Kij	11.1	11.3	-0.1	79.9	83.0	69.4
G4	Giunto a T di elementi omogenei trasmissione attraverso elementi omogenei	4.73	Kij	8.3	8.7	-1.4	76.5	77.4	65.4

Risultati

R'_w **59.2 dB**

$D_{nT,w}$ **60.4 dB**

DPCM del 5/12/97

Cat. B - Uffici e assimilabili

R'_w **≥ 50 dB Verificato**

Isolamento ai rumori aerei tra ambienti sovrapposti: Secondo Piano-P2_ Segreteria » Primo Piano-P1_ Locale PCR

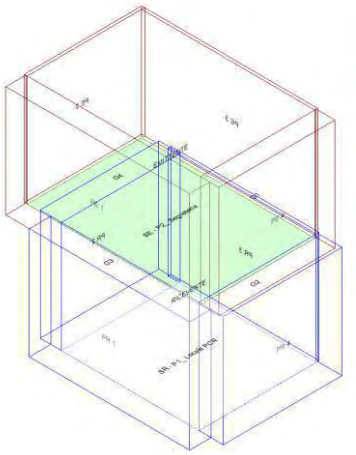

Calcolo di isolamento per via aerea tra il vano emittente "Secondo Piano-P2_ Segreteria" e il vano ricevente "Primo Piano-P1_ Locale PCR"

	Vano Ricevente P1_ Locale PCR	Vano Emittente P2_ Segreteria
Piano	Primo Piano	Secondo Piano
Unità immobiliare	Primo Piano	Secondo Piano
Volume	75.77	93.17 m³
Superficie	19.68	24.20 m²

Solaio di separazione

Solaio	Controsoffitto ricevente	Pavimento emittente	Superf.
SOL02.a	---	---	18.96 m²

Descrizione dei giunti e di strutture e strati che ne fanno parte

Giunto	Lato Ricevente		Lato Emittente	
	Struttura	Strato	Struttura	Strato
G1	PA.CA.016	---	PA.CA.016	---
G2	MPI03.f.01	---	MPI03.g.01	---
G3	MPI03.f	---	MPI03.g	---
G4	MPI03.f.01	---	SOL02.a	---

Giunto			Kij / Dv,ij,n				Rij		
	Descrizione	Lunghezza		Df	Fd	Ff	Df	Fd	Ff
G1	Giunto a croce di elementi omogenei trasmissione attraverso elementi omogenei	4.80	Kij	12.5	12.5	26.4	77.0	77.0	85.2
G2	Giunto a croce di elementi omogenei trasmissione attraverso elementi omogenei	3.95	Kij	11.1	10.7	0.3	80.0	79.0	66.5
G3	Giunto a T di elementi omogenei trasmissione attraverso elementi omogenei	4.80	Kij	8.3	8.1	-1.1	76.6	76.1	65.0
G4	Giunto a T con ambiente emittente spostato di elementi omogenei trasmissione attraverso elementi omogenei	3.95	Kij	8.1	17.3	8.1	77.0	88.3	77.0

Risultati

R'_w **59.7 dB**

$D_{nT,w}$ **60.8 dB**

DPCM del 5/12/97

Cat. B - Uffici e assimilabili

R'_w **≥ 50 dB** **Verificato**

Livello di rumore da calpestio tra ambienti sovrapposti: Secondo Piano-P2_ Segreteria » Primo Piano-P1_ Locale PCR

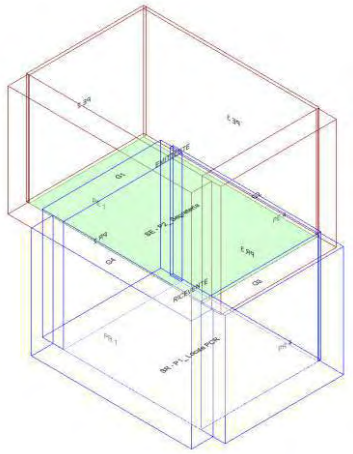

Calcolo di isolamento al calpestio tra il vano emittente "Secondo Piano-P2_ Segreteria" e il vano ricevente "Primo Piano-P1_ Locale PCR"

	Vano Ricevente P1_ Locale PCR	Vano Emittente P2_ Segreteria
Piano	Primo Piano	Secondo Piano
Unità immobiliare	Primo Piano	Secondo Piano
Volume	75.77	93.17 m³
Superficie	19.68 m²	24.20 m²

Solaio di separazione	Controsoffitto ricevente	Pavimento emittente	Superf.
SOL02.a	---	---	18.96 m²

Descrizione dei giunti e di strutture e strati che ne fanno parte

Giunto	Lato Ricevente		Lato Emittente	
	Struttura	**Strato**	**Struttura**	**Strato**
G1	MPI03.f.01	---	SOL02.a	---
G2	PA.CA.016	---	PA.CA.016	---
G3	MPI03.f.01	---	MPI03.g.01	---
G4	MPI03.f	---	MPI03.g	---

Giunto			Kij / Dv,ij,n				Ln,ij		
	Descrizione	**Lunghezza**		**Df**	**Fd**	**Ff**	**Df**	**Fd**	**Ff**
G1	Giunto a T con ambiente emittente spostato di elementi omogenei trasmissione attraverso elementi omogenei	3.95	Kij	8.1	---	---	25.4	---	---
G2	Giunto a croce di elementi omogenei trasmissione attraverso elementi omogenei	4.80	Kij	12.5	---	---	25.4	---	---
G3	Giunto a croce di elementi omogenei trasmissione attraverso elementi omogenei	3.95	Kij	11.1	---	---	22.4	---	---
G4	Giunto a T di elementi omogenei trasmissione attraverso elementi omogenei	4.80	Kij	8.3	---	---	25.8	---	---

Risultati

L'_{nw} **39.0 dB**

$L'_{nT,w}$ **35.2 dB**

DPCM del 5/12/97

Cat. B - Uffici e assimilabili

$L'_{n,w}$ **≤ 55 dB** **Verificato**

Isolamento di facciata: Primo Piano-P1_ Locale PCR

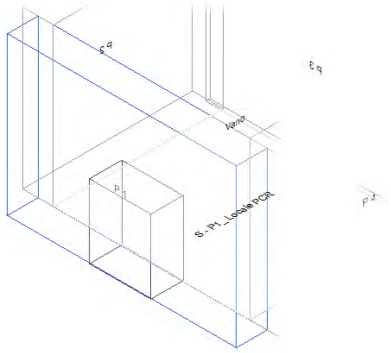

Calcolo di isolamento di facciata per il vano "Primo Piano-P1_ Locale PCR"

	Vano Ricevente P1_ Locale PCR
Piano	Primo Piano
Unità immobiliare	Primo Piano
Volume	75.77 m³
Superficie	19.68 m²

Facciata F1

Parete	**MPI03.f**
Controparete sinistra	**-**
Controparete destra	**-**
Superficie	**18.48 m²**
Trasmissione laterale K	**2 dB: Elementi di facciata pesanti con giunti rigidi**
$DeltaL_{fs}$	**0**
Forma della facciata	**Facciata piana** (Vedi Appendice B)
Assorbimento (α_w)	**n.a.**
Orizzonte visivo (h)	**n.a.**

Elementi di facciata

	Tipo	Codice	Rw/Rs	Superficie	Sigillante
S1	Serramento	SR.U.009	42.0	2.70 m²	No

Risultati

R'_w	**48.0 dB**
$D_{2m,nT,w}$	**49.2 dB**
$D_{2m,n,w}$	**45.4 dB**

DPCM del 5/12/97

Cat. B - Uffici e assimilabili

$D_{2m,n,T,w}$	**≥ 42 dB Verificato**

Vano Primo Piano-P1_ Refetazione/Amministrazione

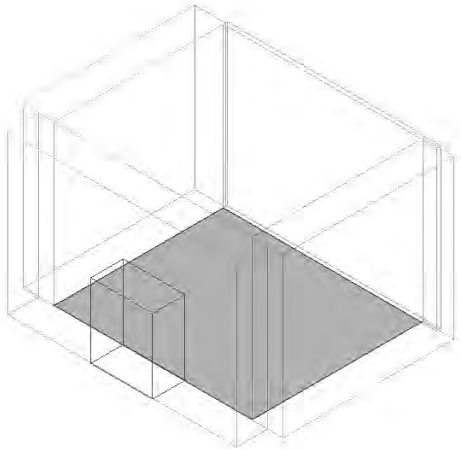

Isolamento ai rumori aerei tra ambienti sovrapposti: Piano Terra-PT_Sala RM » Primo Piano-P1_ Refetazione/Amministrazione

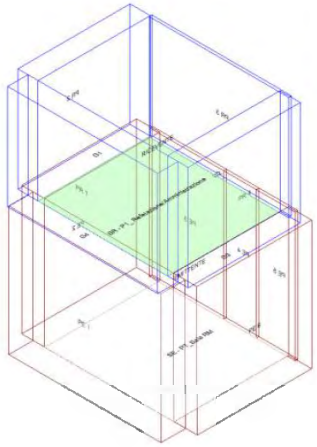

Calcolo di isolamento per via aerea tra il vano emittente "Piano Terra-PT_Sala RM" e il vano ricevente "Primo Piano-P1_ Refetazione/Amministrazione"

	Vano Ricevente P1_ Refetazione/Amministrazione	Vano Emittente PT_Sala RM
Piano	Primo Piano	Piano Terra
Unità immobiliare	Primo Piano	Piano Terra
Volume	75.77	95.26 m³
Superficie	19.68	20.05 m²

Solaio di separazione

Solaio	Pavimento ricevente	Controsoffitto emittente	Superf.
SOL02.a	---	---	18.56 m²

Descrizione dei giunti e di strutture e strati che ne fanno parte

Giunto	Lato Ricevente		Lato Emittente	
	Struttura	**Strato**	**Struttura**	**Strato**
G1	MPI03.f.01	---	MPI03.e.01	---
G2	PA.CA.016	---	SOL02.a	---
G3	MPI03.f.01	---	MPI03.e.01	---
G4	MPI03.f	---	MPI03.e	---

Giunto			Kij / Dv,ij,n				Rij		
	Descrizione	**Lunghezza**		**Df**	**Fd**	**Ff**	**Df**	**Fd**	**Ff**
G1	Giunto a croce di elementi omogenei trasmissione attraverso elementi omogenei	3.90	Kij	11.1	11.3	-0.1	80.0	83.0	69.5
G2	Giunto a T con ambiente emittente spostato di elementi omogenei trasmissione attraverso elementi omogenei	4.76	Kij	9.5	-2.0	9.5	73.9	68.1	73.9
G3	Giunto a croce di elementi omogenei trasmissione attraverso elementi omogenei	3.90	Kij	11.1	11.3	-0.1	80.0	83.0	69.5
G4	Giunto a T di elementi omogenei trasmissione attraverso elementi omogenei	4.76	Kij	8.3	8.7	-1.4	76.5	77.4	65.4

Risultati

R'_w **59.2 dB**

$D_{nT,w}$ **60.4 dB**

DPCM del 5/12/97

Cat. B - Uffici e assimilabili

R'_w **≥ 50 dB Verificato**

Isolamento ai rumori aerei tra ambienti sovrapposti: Secondo Piano-P2_ Stanza visite » Primo Piano-P1_ Refetazione/Amministrazione

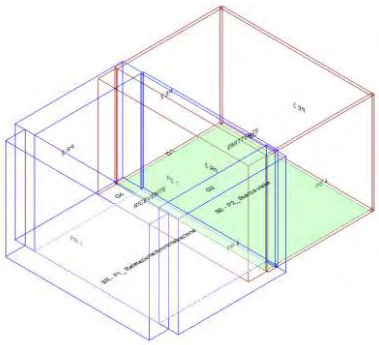

Calcolo di isolamento per via aerea tra il vano emittente "Secondo Piano-P2_ Stanza visite" e il vano ricevente "Primo Piano-P1_ Refetazione/Amministrazione"

	Vano Ricevente P1_ Refetazione/Amministrazione	Vano Emittente P2_ Stanza visite
Piano	Primo Piano	Secondo Piano
Unità immobiliare	Primo Piano	Secondo Piano
Volume	75.77	87.78 m³
Superficie	19.68	22.80 m²

Solaio di separazione

Solaio	Controsoffitto ricevente	Pavimento emittente	Superf.
SOL02.a	---	---	6.12 m²

Descrizione dei giunti e di strutture e strati che ne fanno parte

Giunto	Lato Ricevente		Lato Emittente	
	Struttura	Strato	Struttura	Strato
G1	SOL02.a	---	PA.CA.016	---
G2	PA.CA.016	---	PA.CA.016	---
G3	MPI03.f.01	---	SOL02.a	---
G4	MPI03.f	---	MPI03.g	---

Giunto			Kij / Dv,ij,n				Rij		
	Descrizione	Lunghezza		Df	Fd	Ff	Df	Fd	Ff
G1	Giunto a T con ambiente ricevente spostato di elementi omogenei trasmissione attraverso elementi omogenei	3.95	Kij	-2.0	9.5	9.5	64.1	69.9	69.9
G2	Giunto a croce di elementi omogenei trasmissione attraverso elementi omogenei	1.55	Kij	12.5	12.5	26.4	77.0	77.0	85.2
G3	Giunto a T con ambiente emittente spostato di elementi omogenei trasmissione attraverso elementi omogenei	3.95	Kij	8.1	17.3	8.1	72.1	83.4	72.1
G4	Giunto a T di elementi omogenei trasmissione attraverso elementi omogenei	1.55	Kij	8.3	8.1	-1.1	76.6	76.1	65.0

Risultati

R'_w **58.2 dB**

$D_{nT,w}$ **64.2 dB**

DPCM del 5/12/97

Cat. B - Uffici e assimilabili

R'_w **≥ 50 dB** **Verificato**

Isolamento ai rumori aerei tra ambienti sovrapposti: Secondo Piano-P2_ Stanza terapia » Primo Piano-P1_ Refetazione/Amministrazione

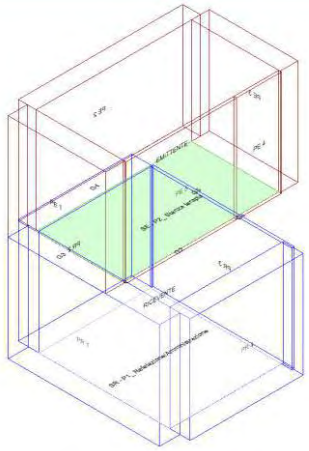

Calcolo di isolamento per via aerea tra il vano emittente "Secondo Piano-P2_ Stanza terapia" e il vano ricevente "Primo Piano-P1_ Refetazione/Amministrazione"

	Vano Ricevente P1_ Refetazione/Amministrazione	Vano Emittente P2_ Stanza terapia
Piano	Primo Piano	Secondo Piano
Unità immobiliare	Primo Piano	Secondo Piano
Volume	75.77	70.22 m³
Superficie	19.68	18.24 m²

Solaio di separazione

Solaio	Controsoffitto ricevente	Pavimento emittente	Superf.
SOL02.a	---	---	12.92 m²

Descrizione dei giunti e di strutture e strati che ne fanno parte

Giunto	Lato Ricevente		Lato Emittente	
	Struttura	Strato	Struttura	Strato
G1	PA.CA.016	---	PA.CA.016	---
G2	SOL02.a	---	PA.CA.016	---
G3	MPI03.f	---	MPI03.g	---
G4	MPI03.f.01	---	MPI03.g.01	---
G5	PA.CA.016	---	SOL02.a	---

Giunto			Kij / Dv,ij,n				Rij		
	Descrizione	Lunghezza		Df	Fd	Ff	Df	Fd	Ff
G1	Giunto a croce di elementi omogenei trasmissione attraverso elementi omogenei	0.10	Kij	12.5	12.5	26.4	92.1	92.1	100.3
G2	Giunto a T con ambiente ricevente spostato di elementi omogenei trasmissione attraverso elementi omogenei	4.00	Kij	-2.0	9.5	9.5	67.3	73.1	73.1
G3	Giunto a T di elementi omogenei trasmissione attraverso elementi omogenei	3.15	Kij	8.3	8.1	-1.1	76.7	76.3	65.2
G4	Giunto a croce di elementi omogenei trasmissione attraverso elementi omogenei	4.10	Kij	11.1	10.7	0.3	78.2	77.2	64.7
G5	Giunto a T con ambiente emittente spostato di elementi omogenei trasmissione attraverso elementi omogenei	3.15	Kij	9.5	-2.0	9.5	74.1	68.3	74.1

Risultati

R'_w **57.9 dB**

$D_{nT,w}$ **60.6 dB**

DPCM del 5/12/97

Cat. B - Uffici e assimilabili

R'_w **≥ 50 dB Verificato**

Livello di rumore da calpestio tra ambienti sovrapposti: Secondo Piano-P2_ Stanza visite » Primo Piano-P1_ Refetazione/Amministrazione

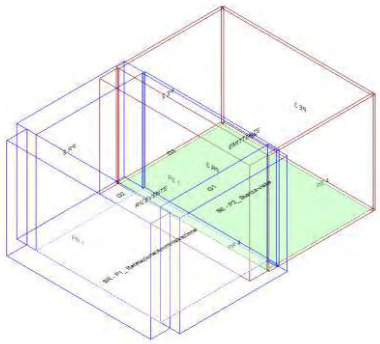

Calcolo di isolamento al calpestio tra il vano emittente "Secondo Piano-P2_ Stanza visite" e il vano ricevente "Primo Piano-P1_ Refetazione/Amministrazione"

	Vano Ricevente P1_ Refetazione/Amministrazione	Vano Emittente P2_ Stanza visite
Piano	Primo Piano	Secondo Piano
Unità immobiliare	Primo Piano	Secondo Piano
Volume	75.77	87.78 m³
Superficie	19.68 m²	22.80 m²

Solaio di separazione	Controsoffitto ricevente	Pavimento emittente	Superf.
SOL02.a	---	---	6.12 m²

Descrizione dei giunti e di strutture e strati che ne fanno parte

Giunto	Lato Ricevente		Lato Emittente	
	Struttura	Strato	Struttura	Strato
G1	MPI03.f.01	---	SOL02.a	---
G2	MPI03.f	---	MPI03.g	---
G3	SOL02.a	---	PA.CA.016	---
G4	PA.CA.016	---	PA.CA.016	---

Giunto			Kij / Dv,ij,n				Ln,ij		
	Descrizione	Lunghezza		Df	Fd	Ff	Df	Fd	Ff
G1	Giunto a T con ambiente emittente spostato di elementi omogenei trasmissione attraverso elementi omogenei	3.95	Kij	8.1	---	---	30.3	---	---
G2	Giunto a T di elementi omogenei trasmissione attraverso elementi omogenei	1.55	Kij	8.3	---	---	25.8	---	---
G3	Giunto a T con ambiente ricevente spostato di elementi omogenei trasmissione attraverso elementi omogenei	3.95	Kij	-2.0	---	---	38.3	---	---
G4	Giunto a croce di elementi omogenei trasmissione attraverso elementi omogenei	1.55	Kij	12.5	---	---	25.4	---	---

Risultati

L'_{nw} **41.8 dB**

$L'_{nT,w}$ **38.0 dB**

DPCM del 5/12/97

Cat. B - Uffici e assimilabili

$L'_{n,w}$ **≤ 55 dB Verificato**

Livello di rumore da calpestio tra ambienti sovrapposti: Secondo Piano-P2_ Stanza terapia » Primo Piano-P1_ Refetazione/Amministrazione

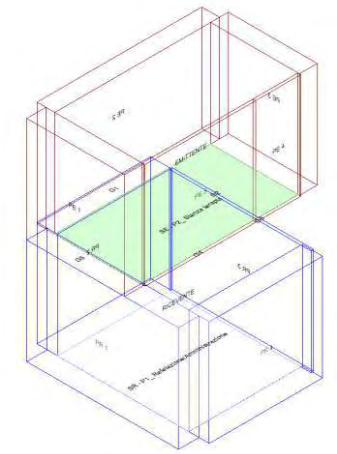

Calcolo di isolamento al calpestio tra il vano emittente "Secondo Piano-P2_ Stanza terapia" e il vano ricevente "Primo Piano-P1_ Refetazione/Amministrazione"

	Vano Ricevente P1_ Refetazione/Amministrazione	Vano Emittente P2_ Stanza terapia
Piano	Primo Piano	Secondo Piano
Unità immobiliare	Primo Piano	Secondo Piano
Volume	75.77	70.22 m³
Superficie	19.68 m²	18.24 m²

Solaio di separazione	Controsoffitto ricevente	Pavimento emittente	Superf.
SOL02.a	---	---	12.92 m²

Descrizione dei giunti e di strutture e strati che ne fanno parte

Giunto	Lato Ricevente		Lato Emittente	
	Struttura	Strato	Struttura	Strato
G1	MPI03.f.01	---	MPI03.g.01	---
G2	PA.CA.016	---	SOL02.a	---
G3	PA.CA.016	---	PA.CA.016	---
G4	SOL02.a	---	PA.CA.016	---
G5	MPI03.f	---	MPI03.g	---

Giunto			Kij / Dv,ij,n				Ln,ij		
	Descrizione	Lunghezza		Df	Fd	Ff	Df	Fd	Ff
G1	Giunto a croce di elementi omogenei trasmissione attraverso elementi omogenei	4.10	Kij	11.1	---	---	24.2	---	---
G2	Giunto a T con ambiente emittente spostato di elementi omogenei trasmissione attraverso elementi omogenei	3.15	Kij	9.5	---	---	28.3	---	---
G3	Giunto a croce di elementi omogenei trasmissione attraverso elementi omogenei	0.10	Kij	12.5	---	---	10.3	---	---
G4	Giunto a T con ambiente ricevente spostato di elementi omogenei trasmissione attraverso elementi omogenei	4.00	Kij	-2.0	---	---	35.1	---	---
G5	Giunto a T di elementi omogenei trasmissione attraverso elementi omogenei	3.15	Kij	8.3	---	---	25.7	---	---

Risultati

L'_{nw} **40.5 dB**

$L'_{nT,w}$ **36.7 dB**

DPCM del 5/12/97

Cat. B - Uffici e assimilabili

$L'_{n,w}$ **≤ 55 dB Verificato**

Isolamento di facciata: Primo Piano-P1_ Refetazione/Amministrazione

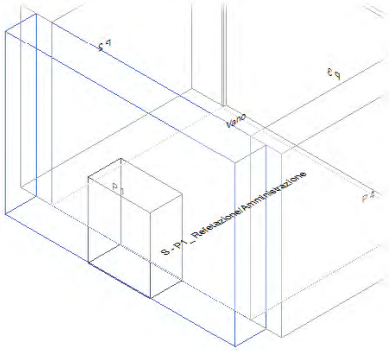

Calcolo di isolamento di facciata per il vano "Primo Piano-P1_ Refetazione/Amministrazione"

	Vano Ricevente P1_ Refetazione/Amministrazione
Piano	Primo Piano
Unità immobiliare	Primo Piano
Volume	75.77 m³
Superficie	19.68 m²

Facciata F1

Parete	**MPI03.f**
Controparete sinistra	**-**
Controparete destra	**-**
Superficie	**18.48 m²**
Trasmissione laterale K	**2 dB: Elementi di facciata pesanti con giunti rigidi**
$DeltaL_{fs}$	**0**
Forma della facciata	**Facciata piana** (Vedi Appendice B)
Assorbimento (α_w)	**n.a.**
Orizzonte visivo (h)	**n.a.**

Elementi di facciata

	Tipo	Codice	Rw/Rs	Superficie	Sigillante
S1	Serramento	SR.U.009	42.0	2.70 m²	No

Risultati

R'_w	**48.0 dB**
$D_{2m,nT,w}$	**49.2 dB**
$D_{2m,n,w}$	**45.4 dB**

DPCM del 5/12/97

Cat. B - Uffici e assimilabili

$D_{2m,n,T,w}$	**≥ 42 dB Verificato**

Vano Primo Piano-P1_ Settore specialistico

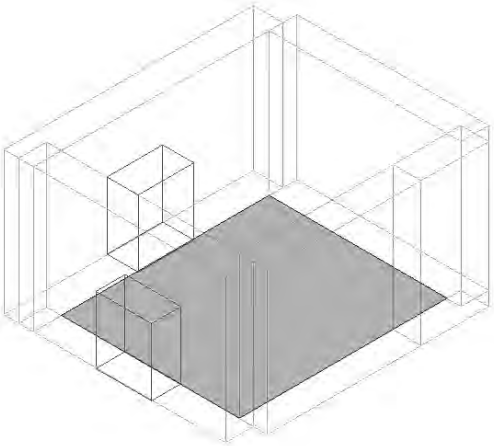

Isolamento ai rumori aerei tra ambienti sovrapposti: Piano Terra-PT_ Sala TAC » Primo Piano-P1_ Settore specialistico

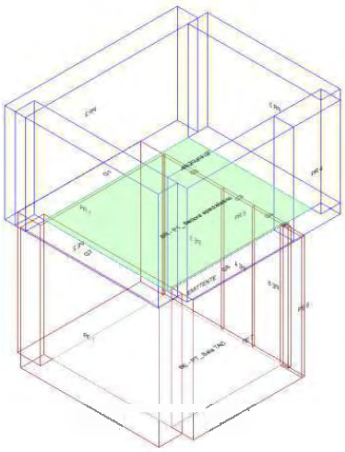

Calcolo di isolamento per via aerea tra il vano emittente "Piano Terra-PT_ Sala TAC" e il vano ricevente "Primo Piano-P1_ Settore specialistico"

	Vano Ricevente P1_ Settore specialistico	Vano Emittente PT_ Sala TAC
Piano	Primo Piano	Piano Terra
Unità immobiliare	Primo Piano	Piano Terra
Volume	103.49	94.98 m³
Superficie	26.88	19.99 m²

Solaio di separazione

Solaio	Pavimento ricevente	Controsoffitto emittente	Superf.
SOL02.a	---	---	19.99 m²

Descrizione dei giunti e di strutture e strati che ne fanno parte

Giunto	Lato Ricevente		Lato Emittente	
	Struttura	**Strato**	**Struttura**	**Strato**
G1	MPI03.f	---	MPI03.e	---
G2	SOL02.a	---	PA.CA.016	---
G3	SOL02.a	---	PA.CA.016	---
G4	SOL02.a	---	PA.CA.016	---
G5	MPI03.f.01	---	PA.CA.016	---
G6	MPI03.f.01	---	MPI03.e.01	---
G7	MPI03.f	---	MPI03.e	---

Giunto			Kij / Dv,ij,n				Rij		
	Descrizione	**Lunghezza**		**Df**	**Fd**	**Ff**	**Df**	**Fd**	**Ff**
G1	Giunto a T di elementi omogenei trasmissione attraverso elementi omogenei	4.30	Kij	8.3	8.7	-1.4	77.3	78.2	66.2
G2	Giunto a T con ambiente ricevente spostato di elementi omogenei trasmissione attraverso elementi omogenei	2.30	Kij	-2.0	9.5	9.5	71.6	77.4	77.4
G3	Giunto a T con ambiente ricevente spostato di elementi omogenei trasmissione attraverso elementi omogenei	1.20	Kij	-2.0	9.5	9.5	74.4	80.2	80.2
G4	Giunto a T con ambiente ricevente spostato di elementi omogenei trasmissione attraverso elementi omogenei	1.15	Kij	-2.0	9.5	9.5	74.6	80.4	80.4
G5	Giunto a croce di elementi omogenei trasmissione attraverso elementi omogenei	0.05	Kij	11.1	12.5	3.2	99.2	97.0	85.6
G6	Giunto a croce di elementi omogenei trasmissione attraverso elementi omogenei	4.25	Kij	11.1	11.3	-0.1	79.9	82.9	69.4
G7	Giunto a T di elementi omogenei trasmissione attraverso elementi omogenei	4.65	Kij	8.3	8.7	-1.4	76.9	77.8	65.8

Risultati

R'_w **58.9 dB**

$D_{nT,w}$ **61.1 dB**

DPCM del 5/12/97

Cat. B - Uffici e assimilabili

R'_w **≥ 50 dB Verificato**

Isolamento ai rumori aerei tra ambienti sovrapposti: Piano Terra-PT_ Comandi TAC » Primo Piano-P1_ Settore specialistico

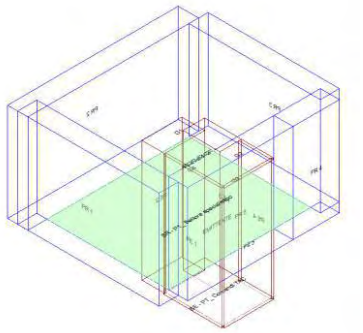

Calcolo di isolamento per via aerea tra il vano emittente "Piano Terra-PT_ Comandi TAC" e il vano ricevente "Primo Piano-P1_ Settore specialistico"

	Vano Ricevente P1_ Settore specialistico	Vano Emittente PT_ Comandi TAC
Piano	Primo Piano	Piano Terra
Unità immobiliare	Primo Piano	Piano Terra
Volume	103.49	16.12 m³
Superficie	26.88	3.39 m²

Solaio di separazione

Solaio	Pavimento ricevente	Controsoffitto emittente	Superf.
SOL02.a	---	---	2.25 m²

Descrizione dei giunti e di strutture e strati che ne fanno parte

Giunto	Lato Ricevente		Lato Emittente	
	Struttura	Strato	Struttura	Strato
G1	MPI03.f	---	MPI03.e	---
G2	MPI03.f.01	---	SOL02.a	---
G3	SOL02.a	---	PA.CA.016	---
G4	SOL02.a	---	PA.CA.016	---

Giunto			Kij / Dv,ij,n				Rij		
	Descrizione	Lunghezza		Df	Fd	Ff	Df	Fd	Ff
G1	Giunto a T di elementi omogenei trasmissione attraverso elementi omogenei	1.00	Kij	8.3	8.7	-1.4	74.1	75.0	63.0
G2	Giunto a T con ambiente emittente spostato di elementi omogenei trasmissione attraverso elementi omogenei	2.25	Kij	8.1	17.3	8.1	70.2	81.5	70.2
G3	Giunto a T con ambiente ricevente spostato di elementi omogenei trasmissione attraverso elementi omogenei	1.00	Kij	-2.0	9.5	9.5	65.7	71.5	71.5
G4	Giunto a T con ambiente ricevente spostato di elementi omogenei trasmissione attraverso elementi omogenei	2.25	Kij	-2.0	9.5	9.5	62.2	68.0	68.0

Risultati

R'_w **56.1 dB**

$D_{nT,w}$ **67.8 dB**

DPCM del 5/12/97

Cat. B - Uffici e assimilabili

R'_w **≥ 50 dB Verificato**

Isolamento ai rumori aerei tra ambienti sovrapposti: Piano Terra-PT_ Spogliatoio » Primo Piano-P1_ Settore specialistico

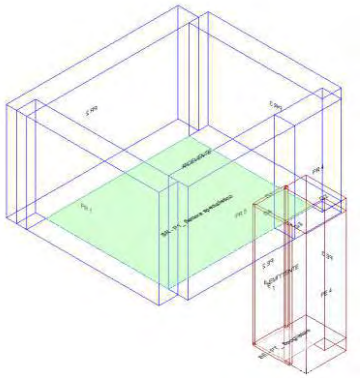

Calcolo di isolamento per via aerea tra il vano emittente "Piano Terra-PT_ Spogliatoio" e il vano ricevente "Primo Piano-P1_ Settore specialistico"

	Vano Ricevente P1_ Settore specialistico	Vano Emittente PT_ Spogliatoio
Piano	Primo Piano	Piano Terra
Unità immobiliare	Primo Piano	Piano Terra
Volume	103.49	5.76 m³
Superficie	26.88	1.21 m²

Solaio di separazione

Solaio	Pavimento ricevente	Controsoffitto emittente	Superf.
SOL02.a	---	---	1.10 m²

Descrizione dei giunti e di strutture e strati che ne fanno parte

Giunto	Lato Ricevente		Lato Emittente	
	Struttura	Strato	Struttura	Strato
G1	SOL02.a	---	PA.CA.016	---
G2	MPI03.f.01	---	MPI03.e.01	---
G3	MPI03.f.01	---	MPI03.e.01	---
G4	SOL02.a	---	PA.CA.016	---

Giunto			Kij / Dv,ij,n				Rij		
	Descrizione	Lunghezza		Df	Fd	Ff	Df	Fd	Ff
G1	Giunto a T con ambiente ricevente spostato di elementi omogenei trasmissione attraverso elementi omogenei	1.00	Kij	-2.0	9.5	9.5	62.6	68.4	68.4
G2	Giunto a croce di elementi omogenei trasmissione attraverso elementi omogenei	1.10	Kij	11.1	11.3	-0.1	73.2	76.2	62.7
G3	Giunto a croce di elementi omogenei trasmissione attraverso elementi omogenei	1.00	Kij	11.1	11.3	-0.1	73.6	76.6	63.1
G4	Giunto a T con ambiente ricevente spostato di elementi omogenei trasmissione attraverso elementi omogenei	1.10	Kij	-2.0	9.5	9.5	62.2	68.0	68.0

Risultati

R'_w **54.8 dB**

$D_{nT,w}$ **69.6 dB**

DPCM del 5/12/97

Cat. B - Uffici e assimilabili

R'_w **≥ 50 dB** **Verificato**

Isolamento ai rumori aerei tra ambienti sovrapposti: Piano Terra-PT_ Attesa/Accettazione » Primo Piano-P1_ Settore specialistico

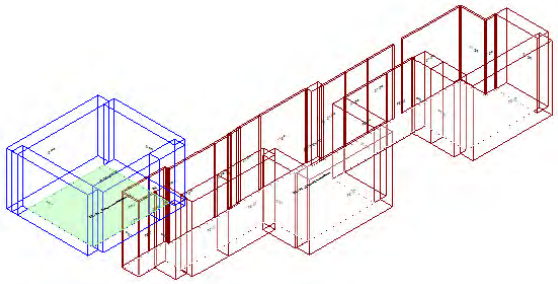

Calcolo di isolamento per via aerea tra il vano emittente "Piano Terra-PT_ Attesa/Accettazione" e il vano ricevente "Primo Piano-P1_ Settore specialistico"

	Vano Ricevente P1_ Settore specialistico	Vano Emittente PT_ Attesa/Accettazione
Piano	Primo Piano	Piano Terra
Unità immobiliare	Primo Piano	Piano Terra
Volume	103.49	337.05 m³
Superficie	26.88	70.96 m²

Solaio di separazione

Solaio	Pavimento ricevente	Controsoffitto emittente	Superf.
SOL02.a	---	---	1.10 m²

Descrizione dei giunti e di strutture e strati che ne fanno parte

Giunto	Lato Ricevente		Lato Emittente	
	Struttura	Strato	Struttura	Strato
G1	SOL02.a	---	PA.CA.016	---
G2	SOL02.a	---	PA.CA.016	---
G3	SOL02.a	---	PA.CA.016	---
G4	MPI03.f.01	---	SOL02.a	---

Giunto			Kij / Dv,ij,n				Rij		
	Descrizione	Lunghezza		Df	Fd	Ff	Df	Fd	Ff
G1	Giunto a T con ambiente ricevente spostato di elementi omogenei trasmissione attraverso elementi omogenei	1.00	Kij	-2.0	9.5	9.5	62.6	68.4	68.4
G2	Giunto a T con ambiente ricevente spostato di elementi omogenei trasmissione attraverso elementi omogenei	1.10	Kij	-2.0	9.5	9.5	62.2	68.0	68.0
G3	Giunto a T con ambiente ricevente spostato di elementi omogenei trasmissione attraverso elementi omogenei	1.00	Kij	-2.0	9.5	9.5	62.6	68.4	68.4
G4	Giunto a T con ambiente emittente spostato di elementi omogenei trasmissione attraverso elementi omogenei	1.10	Kij	8.1	17.3	8.1	70.2	81.5	70.2

Risultati

R'_w **55.0 dB**

$D_{nT,w}$ **69.8 dB**

DPCM del 5/12/97

Cat. B - Uffici e assimilabili

R'_w **≥ 50 dB** **Verificato**

Isolamento ai rumori aerei tra ambienti sovrapposti: Secondo Piano-P2_ Box Elettroterapia » Primo Piano-P1_ Settore specialistico

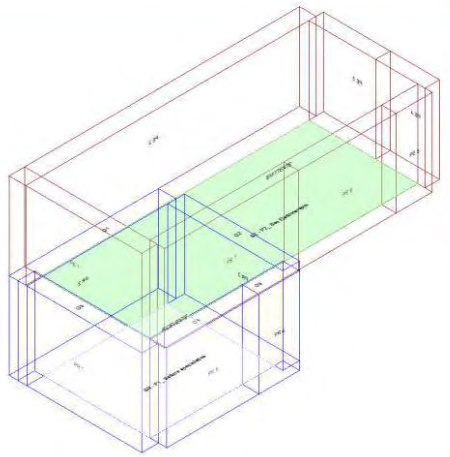

Calcolo di isolamento per via aerea tra il vano emittente "Secondo Piano-P2_ Box Elettroterapia" e il vano ricevente "Primo Piano-P1_ Settore specialistico"

	Vano Ricevente P1_ Settore specialistico	Vano Emittente P2_ Box Elettroterapia
Piano	Primo Piano	Secondo Piano
Unità immobiliare	Primo Piano	Secondo Piano
Volume	103.49	227.32 m³
Superficie	26.88	59.04 m²

Solaio di separazione

Solaio	Controsoffitto ricevente	Pavimento emittente	Superf.
SOL02.a	---	---	26.88 m²

Descrizione dei giunti e di strutture e strati che ne fanno parte

Giunto	Lato Ricevente		Lato Emittente	
	Struttura	Strato	Struttura	Strato
G1	MPI03.f	---	MPI03.g	---
G2	MPI03.f.01	---	SOL02.a	---
G3	MPI03.f.01	---	MPI03.g.01	---
G4	MPI03.f.01	---	MPI03.g.01	---
G5	MPI03.f	---	MPI03.g	---

Giunto			Kij / Dv,ij,n				Rij		
	Descrizione	Lunghezza		Df	Fd	Ff	Df	Fd	Ff
G1	Giunto a T di elementi omogenei trasmissione attraverso elementi omogenei	5.60	Kij	8.3	8.1	-1.1	77.4	76.9	65.9
G2	Giunto a T con ambiente emittente spostato di elementi omogenei trasmissione attraverso elementi omogenei	4.80	Kij	8.1	17.3	8.1	77.7	89.0	77.7
G3	Giunto a croce di elementi omogenei trasmissione attraverso elementi omogenei	1.45	Kij	11.1	10.7	0.3	85.9	84.9	72.4
G4	Giunto a croce di elementi omogenei trasmissione attraverso elementi omogenei	4.15	Kij	11.1	10.7	0.3	81.3	80.3	67.8
G5	Giunto a T di elementi omogenei trasmissione attraverso elementi omogenei	4.80	Kij	8.3	8.1	-1.1	78.1	77.6	66.5

Risultati

R'_w **59.2 dB**

$D_{nT,w}$ **60.1 dB**

DPCM del 5/12/97

Cat. B - Uffici e assimilabili

R'_w **≥ 50 dB** **Verificato**

Livello di rumore da calpestio tra ambienti sovrapposti: Secondo Piano-P2_ Box Elettroterapia » Primo Piano-P1_ Settore specialistico

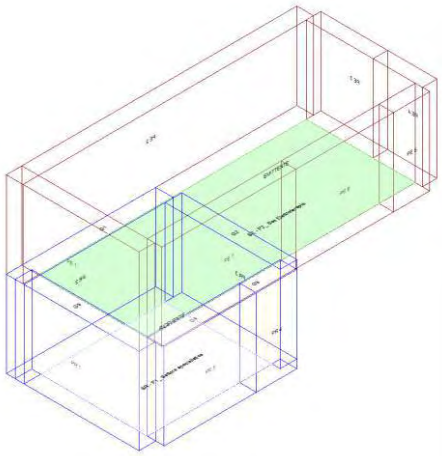

Calcolo di isolamento al calpestio tra il vano emittente "Secondo Piano-P2_ Box Elettroterapia" e il vano ricevente "Primo Piano-P1_ Settore specialistico"

	Vano Ricevente P1_ Settore specialistico	Vano Emittente P2_ Box Elettroterapia
Piano	Primo Piano	Secondo Piano
Unità immobiliare	Primo Piano	Secondo Piano
Volume	103.49	227.32 m³
Superficie	26.88 m²	59.04 m²

Solaio di separazione	Controsoffitto ricevente	Pavimento emittente	Superf.
SOL02.a	---	---	26.88 m²

Descrizione dei giunti e di strutture e strati che ne fanno parte

Giunto	Lato Ricevente		Lato Emittente	
	Struttura	Strato	Struttura	Strato
G1	MPI03.f	---	MPI03.g	---
G2	MPI03.f.01	---	SOL02.a	---
G3	MPI03.f.01	---	MPI03.g.01	---
G4	MPI03.f.01	---	MPI03.g.01	---
G5	MPI03.f	---	MPI03.g	---

Giunto			Kij / Dv,ij,n				Ln,ij		
	Descrizione	Lunghezza		Df	Fd	Ff	Df	Fd	Ff
G1	Giunto a T di elementi omogenei trasmissione attraverso elementi omogenei	5.60	Kij	8.3	---	---	25.0	---	---
G2	Giunto a T con ambiente emittente spostato di elementi omogenei trasmissione attraverso elementi omogenei	4.80	Kij	8.1	---	---	24.7	---	---
G3	Giunto a croce di elementi omogenei trasmissione attraverso elementi omogenei	1.45	Kij	11.1	---	---	16.5	---	---
G4	Giunto a croce di elementi omogenei trasmissione attraverso elementi omogenei	4.15	Kij	11.1	---	---	21.1	---	---
G5	Giunto a T di elementi omogenei trasmissione attraverso elementi omogenei	4.80	Kij	8.3	---	---	24.3	---	---

Risultati

L'_{nw} **38.8 dB**

$L'_{nT,w}$ **33.6 dB**

DPCM del 5/12/97

Cat. B - Uffici e assimilabili

$L'_{n,w}$ **≤ 55 dB** **Verificato**

Isolamento di facciata: Primo Piano-P1_ Settore specialistico

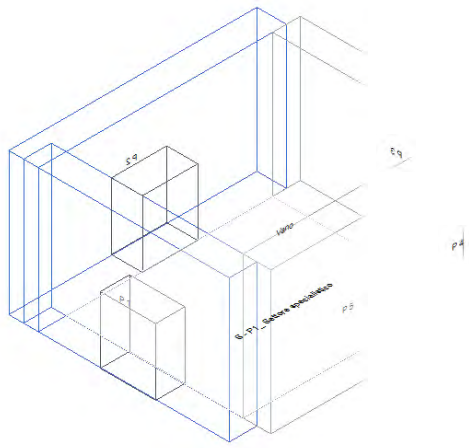

Calcolo di isolamento di facciata per il vano "Primo Piano-P1_ Settore specialistico"

	Vano Ricevente P1_ Settore specialistico
Piano	Primo Piano
Unità immobiliare	Primo Piano
Volume	103.49 m³
Superficie	26.88 m²

Facciata F1

Parete	**MPI03.f**
Controparete sinistra	**-**
Controparete destra	**-**
Superficie	**21.56 m²**
Trasmissione laterale K	**2 dB: Elementi di facciata pesanti con giunti rigidi**
$DeltaL_{fs}$	**0**
Forma della facciata	**Facciata piana** (Vedi Appendice B)
Assorbimento (α_w)	**n.a.**
Orizzonte visivo (h)	**n.a.**

Elementi di facciata

	Tipo	Codice	Rw/Rs	Superficie	Sigillante
S1	Serramento	SR.U.009	42.0	2.70 m²	No

Facciata F2

Parete	**MPI03.f**
Controparete sinistra	**-**
Controparete destra	**-**
Superficie	**18.48 m²**
Trasmissione laterale K	**2 dB: Elementi di facciata pesanti con giunti rigidi**
$DeltaL_{fs}$	**0**
Forma della facciata	**Facciata piana** (Vedi Appendice B)
Assorbimento (α_w)	**n.a.**
Orizzonte visivo (h)	**n.a.**

Elementi di facciata

	Tipo	Codice	Rw/Rs	Superficie	Sigillante
S2	Serramento	SR.U.009	42.0	2.70 m²	No

Facciata Equivalente

Superficie	DeltaLfs	Trasm.Lat.K
40.04 m²	0	2

Risultati

R'_w	**48.3 dB**
$D_{2m,nT,w}$	**47.5 dB**
$D_{2m,n,w}$	**42.3 dB**

DPCM del 5/12/97

Cat. B - Uffici e assimilabili

$D_{2m,n,T,w}$	**≥ 42 dB Verificato**

Vano Primo Piano-P1_ Corridoio

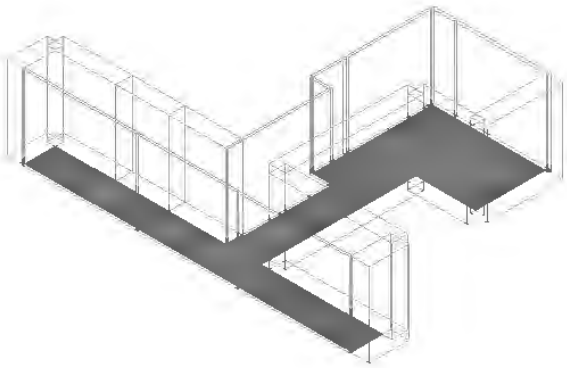

Isolamento ai rumori aerei tra ambienti adiacenti: Primo Piano-Vano Scala » Primo Piano-P1_ Corridoio

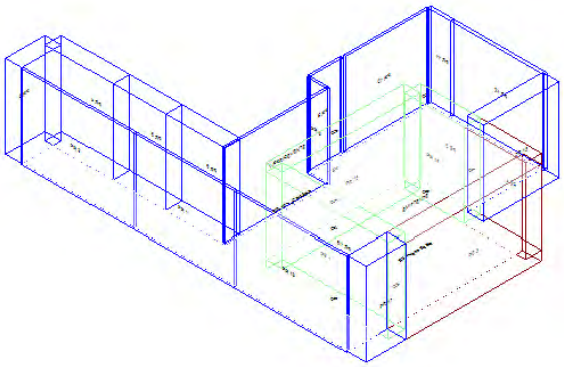

Calcolo di isolamento per via aerea tra il vano emittente "Primo Piano-Vano Scala" e il vano ricevente "Primo Piano-P1_ Corridoio"

	Vano Ricevente P1_ Corridoio	Vano Emittente Vano Scala
Piano	Primo Piano	Primo Piano
Unità immobiliare	Primo Piano	Vano Scala
Volume	194.89	103.49 m³
Superficie	50.62	26.88 m²

Pareti di separazione

Parete	Controparete ricevente	Controparete emittente	Superf.
MPI03.f.01	---	---	10.59 m²
MPI03.f.01	---	---	27.34 m²
MPI03.f.01	---	---	21.37 m²

Parete di separazione equivalente:

Superficie	Rw	Massa Sup.	DRw Ricevente	DRw Emittente
59.30 m²	60.0 dB	1 256.0 Kg/m²	0.0 dB	0.0 dB

Descrizione dei giunti e di strutture e strati che ne fanno parte

Giunto	Lato Ricevente		Lato Emittente	
	Struttura	**Strato**	**Struttura**	**Strato**
G1	MPI03.f.01	---	MPI03.f.01	---
G2	SOL02.a	---	SOL02.a	---
G3	SOL02.a	---	SOL02.a	---
G4	SOL02.a	---	SOL02.a	---
G5	MPI03.f.01	---	MPI03.f.01	---
G6	SOL02.a	---	SOL02.a	---
G7	SOL02.a	---	SOL02.a	---
G8	SOL02.a	---	SOL02.a	---

Giunto			Kij / Dv,ij,n				Rij		
	Descrizione	**Lunghezza**		**Df**	**Fd**	**Ff**	**Df**	**Fd**	**Ff**
G1	Giunto a T con ambiente emittente spostato di elementi omogenei trasmissione attraverso elementi omogenei	3.85	Kij	5.7	5.7	5.7	77.6	77.6	77.6
G2	Giunto a croce di elementi omogenei trasmissione attraverso elementi omogenei	2.75	Kij	11.1	11.1	22.2	86.5	86.5	99.7
G3	Giunto a T di elementi omogenei trasmissione attraverso elementi omogenei	7.10	Kij	8.1	8.1	17.3	79.4	79.4	90.7
G4	Giunto a T di elementi omogenei trasmissione attraverso elementi omogenei	5.55	Kij	8.1	8.1	17.3	80.5	80.5	91.8
G5	Giunto a croce di elementi omogenei trasmissione attraverso elementi omogenei	3.85	Kij	8.7	8.7	8.7	80.6	80.6	80.6
G6	Giunto a T di elementi omogenei trasmissione attraverso elementi omogenei	5.55	Kij	8.1	8.1	17.3	80.5	80.5	91.8
G7	Giunto a T di elementi omogenei trasmissione attraverso elementi omogenei	7.10	Kij	8.1	8.1	17.3	79.4	79.4	90.7
G8	Giunto a T di elementi omogenei trasmissione attraverso elementi omogenei	2.75	Kij	8.1	8.1	17.3	83.5	83.5	94.8

Risultati

R'_w **59.3 dB**

$D_{nT,w}$ **59.5 dB**

DPCM del 5/12/97

Cat. B - Uffici e assimilabili

R'_w **≥ 50 dB Verificato**

Isolamento ai rumori aerei tra ambienti sovrapposti: Piano Terra-Area NON oggetto di autorizzazione » Primo Piano-P1_ Corridoio

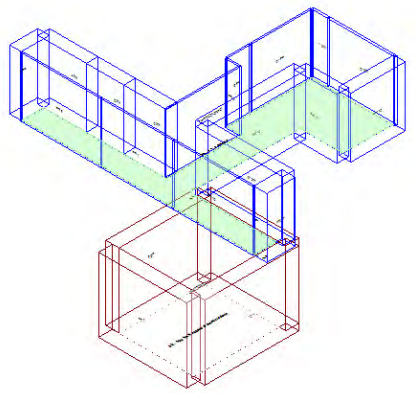

Calcolo di isolamento per via aerea tra il vano emittente "Piano Terra-Area NON oggetto di autorizzazione" e il vano ricevente "Primo Piano-P1_ Corridoio"

	Vano Ricevente P1_ Corridoio	Vano Emittente Area NON oggetto di autorizzazione
Piano	Primo Piano	Piano Terra
Unità immobiliare	Primo Piano	Piano Terra
Volume	194.89	126.05 m³
Superficie	50.62	26.54 m²

Solaio di separazione

Solaio	Pavimento ricevente	Controsoffitto emittente	Superf.
SOL02.a	---	---	6.63 m²

Descrizione dei giunti e di strutture e strati che ne fanno parte

Giunto	Lato Ricevente		Lato Emittente	
	Struttura	Strato	Struttura	Strato
G1	SOL02.a	---	MPI03.e.01	---
G2	MPI03.f.01	---	MPI03.e.01	---
G3	MPI03.f.01	---	MPI03.e.01	---
G4	PA.CA.016	---	SOL02.a	---

Giunto			Kij / Dv,ij,n				Rij		
	Descrizione	Lunghezza		Df	Fd	Ff	Df	Fd	Ff
G1	Giunto a T con ambiente ricevente spostato di elementi omogenei trasmissione attraverso elementi omogenei	1.40	Kij	17.9	8.3	8.3	88.9	80.0	80.0
G2	Giunto a croce di elementi omogenei trasmissione attraverso elementi omogenei	4.73	Kij	11.1	11.3	-0.1	74.7	77.7	64.2
G3	Giunto a croce di elementi omogenei trasmissione attraverso elementi omogenei	1.40	Kij	11.1	11.3	-0.1	79.9	83.0	69.4
G4	Giunto a T con ambiente emittente spostato di elementi omogenei trasmissione attraverso elementi omogenei	4.73	Kij	9.5	-2.0	9.5	69.5	63.7	69.5

Risultati

R'_w **57.9 dB**

$D_{nT,w}$ **67.6 dB**

DPCM del 5/12/97

Cat. B - Uffici e assimilabili

R'_w **≥ 50 dB Verificato**

Isolamento ai rumori aerei tra ambienti sovrapposti: Piano Terra-PT_Androne » Primo Piano-P1_ Corridoio

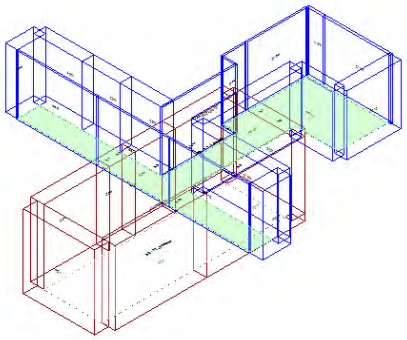

Calcolo di isolamento per via aerea tra il vano emittente "Piano Terra-PT_Androne" e il vano ricevente "Primo Piano-P1_ Corridoio"

	Vano Ricevente P1_ Corridoio	Vano Emittente PT_Androne
Piano	Primo Piano	Piano Terra
Unità immobiliare	Primo Piano	Piano Terra
Volume	194.89	211.08 m³
Superficie	50.62	44.44 m²

Solaio di separazione

Solaio	Pavimento ricevente	Controsoffitto emittente	Superf.
SOL02.a	---	---	16.43 m²

Descrizione dei giunti e di strutture e strati che ne fanno parte

Giunto	Lato Ricevente		Lato Emittente	
	Struttura	Strato	Struttura	Strato
G1	PA.CA.016	---	MPI03.e.01	---
G2	SOL02.a	---	MPI03.e.01	---
G3	MPI03.f.01	---	SOL02.a	---
G4	PA.CA.016	---	SOL02.a	---
G5	PA.CA.016	---	SOL02.a	---
G6	PA.CA.016	---	SOL02.a	---
G7	PA.CA.016	---	MPI03.e	---
G8	SOL02.a	---	MPI03.e	---
G9	MPI03.f.01	---	MPI03.e.01	---
G10	SOL02.a	---	MPI03.e.01	---
G11	PA.CA.016	---	SOL02.a	---

Giunto			Kij / Dv,ij,n				Rij		
	Descrizione	**Lunghezza**		**Df**	**Fd**	**Ff**	**Df**	**Fd**	**Ff**
G1	Giunto a croce di elementi omogenei trasmissione attraverso elementi omogenei	0.25	Kij	12.5	11.3	2.9	89.2	94.4	80.3
G2	Giunto a T con ambiente ricevente spostato di elementi omogenei trasmissione attraverso elementi omogenei	1.15	Kij	17.9	8.3	8.3	93.6	84.7	84.7
G3	Giunto a T con ambiente emittente spostato di elementi omogenei trasmissione attraverso elementi omogenei	2.24	Kij	8.1	17.3	8.1	78.8	90.1	78.8
G4	Giunto a T con ambiente emittente spostato di elementi omogenei trasmissione attraverso elementi omogenei	4.85	Kij	9.5	-2.0	9.5	73.3	67.5	73.3
G5	Giunto a T con ambiente emittente spostato di elementi omogenei trasmissione attraverso elementi omogenei	0.91	Kij	9.5	-2.0	9.5	80.6	74.8	80.6
G6	Giunto a T con ambiente emittente spostato di elementi omogenei trasmissione attraverso elementi omogenei	1.50	Kij	9.5	-2.0	9.5	78.4	72.6	78.4
G7	Giunto a croce di elementi omogenei trasmissione attraverso elementi omogenei	0.10	Kij	12.5	11.7	2.4	93.2	96.7	81.7
G8	Giunto a T con ambiente ricevente spostato di elementi omogenei trasmissione attraverso elementi omogenei	2.42	Kij	18.8	8.7	8.7	91.3	79.8	79.8
G9	Giunto a croce di elementi omogenei trasmissione attraverso elementi omogenei	5.93	Kij	11.1	11.3	-0.1	77.6	80.6	67.1
G10	Giunto a T con ambiente ricevente spostato di elementi omogenei trasmissione attraverso elementi omogenei	1.93	Kij	17.9	8.3	8.3	91.4	82.5	82.5
G11	Giunto a T con ambiente emittente spostato di elementi omogenei trasmissione attraverso elementi omogenei	3.75	Kij	9.5	-2.0	9.5	74.4	68.6	74.4

Risultati

R'_w **58.8 dB**

$D_{nT,w}$ **64.6 dB**

DPCM del 5/12/97

Cat. B - Uffici e assimilabili

R'_w **≥ 50 dB** **Verificato**

Isolamento ai rumori aerei tra ambienti sovrapposti: Piano Terra-PT_Sala RM » Primo Piano-P1_ Corridoio

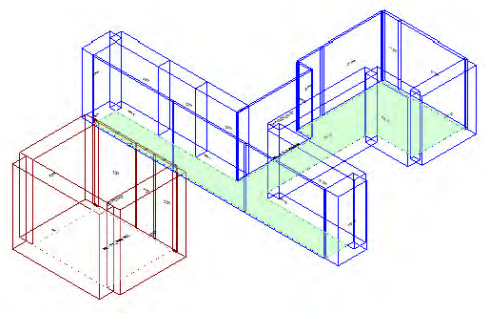

Calcolo di isolamento per via aerea tra il vano emittente "Piano Terra-PT_Sala RM" e il vano ricevente "Primo Piano-P1_ Corridoio"

	Vano Ricevente P1_ Corridoio	Vano Emittente PT_Sala RM
Piano	Primo Piano	Piano Terra
Unità immobiliare	Primo Piano	Piano Terra
Volume	194.89	95.26 m³
Superficie	50.62	20.05 m²

Solaio di separazione

Solaio	Pavimento ricevente	Controsoffitto emittente	Superf.
SOL02.a	---	---	0.96 m²

Descrizione dei giunti e di strutture e strati che ne fanno parte

Giunto	Lato Ricevente		Lato Emittente	
	Struttura	Strato	Struttura	Strato
G1	PA.CA.016	---	MPI03.e.01	---
G2	PA.CA.016	---	PA.CA.016	---
G3	PA.CA.016	---	PA.CA.016	---
G4	PA.CA.016	---	PA.CA.016	---
G5	PA.CA.016	---	PA.CA.016	---
G6	PA.CA.016	---	SOL02.a	---

Giunto			Kij / Dv,ij,n				Rij		
	Descrizione	**Lunghezza**		**Df**	**Fd**	**Ff**	**Df**	**Fd**	**Ff**
G1	Giunto a croce di elementi omogenei trasmissione attraverso elementi omogenei	0.20	Kij	12.5	11.3	2.9	77.8	83.0	68.9
G2	Giunto a croce di elementi omogenei trasmissione attraverso elementi omogenei	2.43	Kij	12.5	12.5	26.4	67.0	67.0	75.2
G3	Giunto a croce di elementi omogenei trasmissione attraverso elementi omogenei	1.20	Kij	12.5	12.5	26.4	70.0	70.0	78.2
G4	Giunto a croce di elementi omogenei trasmissione attraverso elementi omogenei	1.15	Kij	12.5	12.5	26.4	70.2	70.2	78.4
G5	Giunto a croce di elementi omogenei trasmissione attraverso elementi omogenei	0.20	Kij	12.5	12.5	26.4	77.8	77.8	86.0
G6	Giunto a T con ambiente emittente spostato di elementi omogenei trasmissione attraverso elementi omogenei	4.78	Kij	9.5	-2.0	9.5	61.0	55.2	61.0

Risultati

R'_w **52.2 dB**

$D_{nT,w}$ **70.3 dB**

DPCM del 5/12/97

Cat. B - Uffici e assimilabili

R'_w **≥ 50 dB Verificato**

Isolamento ai rumori aerei tra ambienti sovrapposti: Piano Terra-PT_Comandi RM » Primo Piano-P1_ Corridoio

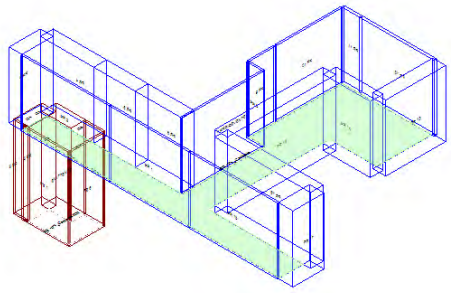

Calcolo di isolamento per via aerea tra il vano emittente "Piano Terra-PT_Comandi RM" e il vano ricevente "Primo Piano-P1_ Corridoio"

	Vano Ricevente P1_ Corridoio	Vano Emittente PT_Comandi RM
Piano	Primo Piano	Piano Terra
Unità immobiliare	Primo Piano	Piano Terra
Volume	194.89	17.46 m³
Superficie	50.62	3.67 m²

Solaio di separazione

Solaio	Pavimento ricevente	Controsoffitto emittente	Superf.
SOL02.a	---	---	2.61 m²

Descrizione dei giunti e di strutture e strati che ne fanno parte

Giunto	Lato Ricevente		Lato Emittente	
	Struttura	Strato	Struttura	Strato
G1	PA.CA.016	---	MPI03.e.01	---
G2	MPI03.f.01	---	MPI03.e.01	---
G3	MPI03.f.01	---	SOL02.a	---
G4	SOL02.a	---	PA.CA.016	---
G5	PA.CA.016	---	PA.CA.016	---

Giunto			Kij / Dv,ij,n				Rij		
	Descrizione	Lunghezza		Df	Fd	Ff	Df	Fd	Ff
G1	Giunto a croce di elementi omogenei trasmissione attraverso elementi omogenei	0.05	Kij	12.5	11.3	2.9	88.2	93.4	79.3
G2	Giunto a croce di elementi omogenei trasmissione attraverso elementi omogenei	1.05	Kij	11.1	11.3	-0.1	77.1	80.2	66.6
G3	Giunto a T con ambiente emittente spostato di elementi omogenei trasmissione attraverso elementi omogenei	2.38	Kij	8.1	17.3	8.1	70.6	81.9	70.6
G4	Giunto a T con ambiente ricevente spostato di elementi omogenei trasmissione attraverso elementi omogenei	1.10	Kij	-2.0	9.5	9.5	66.0	71.8	71.8
G5	Giunto a croce di elementi omogenei trasmissione attraverso elementi omogenei	2.38	Kij	12.5	12.5	26.4	71.4	71.4	79.6

Risultati

R'_w **58.7 dB**

$D_{nT,w}$ **72.5 dB**

DPCM del 5/12/97

Cat. B - Uffici e assimilabili

R'_w **≥ 50 dB** **Verificato**

Isolamento ai rumori aerei tra ambienti sovrapposti: Piano Terra-PT_Attesa » Primo Piano-P1_ Corridoio

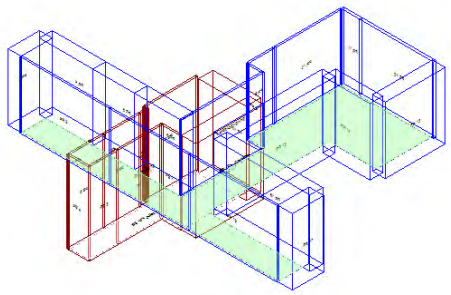

Calcolo di isolamento per via aerea tra il vano emittente "Piano Terra-PT_Attesa" e il vano ricevente "Primo Piano-P1_ Corridoio"

	Vano Ricevente P1_ Corridoio	Vano Emittente PT_Attesa
Piano	Primo Piano	Piano Terra
Unità immobiliare	Primo Piano	Piano Terra
Volume	194.89	61.01 m³
Superficie	50.62	12.84 m²

Solaio di separazione

Solaio	Pavimento ricevente	Controsoffitto emittente	Superf.
SOL02.a	---	---	1.21 m²

Descrizione dei giunti e di strutture e strati che ne fanno parte

Giunto	Lato Ricevente		Lato Emittente	
	Struttura	Strato	Struttura	Strato
G1	SOL02.a	---	PA.CA.016	---
G2	PA.CA.016	---	PA.CA.016	---
G3	SOL02.a	---	PA.CA.016	---
G4	MPI03.f.01	---	PA.CA.016	---
G5	MPI03.f.01	---	SOL02.a	---

Giunto			Kij / Dv,ij,n				Rij		
	Descrizione	Lunghezza		Df	Fd	Ff	Df	Fd	Ff
G1	Giunto a T con ambiente ricevente spostato di elementi omogenei trasmissione attraverso elementi omogenei	1.10	Kij	-2.0	9.5	9.5	62.6	68.4	68.4
G2	Giunto a croce di elementi omogenei trasmissione attraverso elementi omogenei	1.10	Kij	12.5	12.5	26.4	71.4	71.4	79.6
G3	Giunto a T con ambiente ricevente spostato di elementi omogenei trasmissione attraverso elementi omogenei	1.10	Kij	-2.0	9.5	9.5	62.6	68.4	68.4
G4	Giunto a croce di elementi omogenei trasmissione attraverso elementi omogenei	0.23	Kij	11.1	12.5	3.2	80.3	78.2	66.7
G5	Giunto a T con ambiente emittente spostato di elementi omogenei trasmissione attraverso elementi omogenei	0.87	Kij	8.1	17.3	8.1	71.6	82.9	71.6

Risultati

R'_w **55.9 dB**

$D_{nT,w}$ **73.0 dB**

DPCM del 5/12/97

Cat. B - Uffici e assimilabili

R'_w **≥ 50 dB** **Verificato**

Isolamento ai rumori aerei tra ambienti sovrapposti: Piano Terra-PT _Spogliatoio » Primo Piano-P1_ Corridoio

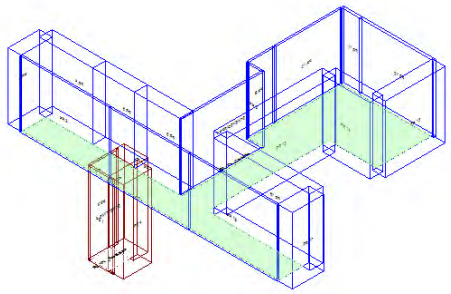

Calcolo di isolamento per via aerea tra il vano emittente "Piano Terra-PT _Spogliatoio" e il vano ricevente "Primo Piano-P1_ Corridoio"

	Vano Ricevente P1_ Corridoio	Vano Emittente PT _Spogliatoio
Piano	Primo Piano	Piano Terra
Unità immobiliare	Primo Piano	Piano Terra
Volume	194.89	6.27 m³
Superficie	50.62	1.32 m²

Solaio di separazione

Solaio	Pavimento ricevente	Controsoffitto emittente	Superf.
SOL02.a	---	---	1.21 m²

Descrizione dei giunti e di strutture e strati che ne fanno parte

Giunto	Lato Ricevente		Lato Emittente	
	Struttura	Strato	Struttura	Strato
G1	SOL02.a	---	PA.CA.016	---
G2	MPI03.f.01	---	MPI03.e.01	---
G3	SOL02.a	---	MPI03.e.01	---
G4	PA.CA.016	---	PA.CA.016	---

Giunto			Kij / Dv,ij,n				Rij		
	Descrizione	Lunghezza		Df	Fd	Ff	Df	Fd	Ff
G1	Giunto a T con ambiente ricevente spostato di elementi omogenei trasmissione attraverso elementi omogenei	1.10	Kij	-2.0	9.5	9.5	62.6	68.4	68.4
G2	Giunto a croce di elementi omogenei trasmissione attraverso elementi omogenei	1.10	Kij	11.1	11.3	-0.1	73.6	76.6	63.1
G3	Giunto a T con ambiente ricevente spostato di elementi omogenei trasmissione attraverso elementi omogenei	1.10	Kij	17.9	8.3	8.3	82.5	73.6	73.6
G4	Giunto a croce di elementi omogenei trasmissione attraverso elementi omogenei	1.10	Kij	12.5	12.5	26.4	71.4	71.4	79.6

Risultati

R'_w **56.9 dB**

$D_{nT,w}$ **74.0 dB**

DPCM del 5/12/97

Cat. B - Uffici e assimilabili

R'_w **≥ 50 dB** **Verificato**

Isolamento ai rumori aerei tra ambienti sovrapposti: Secondo Piano-P2_ WC Utenti » Primo Piano-P1_ Corridoio

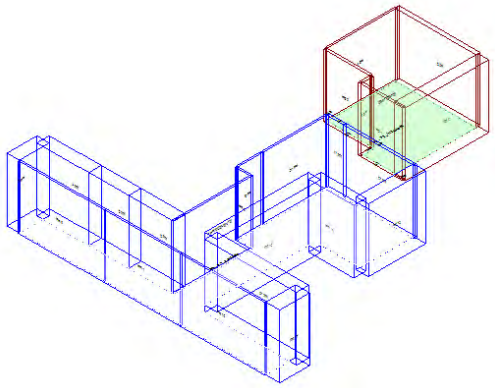

Calcolo di isolamento per via aerea tra il vano emittente "Secondo Piano-P2_ WC Utenti" e il vano ricevente "Primo Piano-P1_ Corridoio"

	Vano Ricevente P1_ Corridoio	Vano Emittente P2_ WC Utenti
Piano	Primo Piano	Secondo Piano
Unità immobiliare	Primo Piano	Secondo Piano
Volume	194.89	84.62 m³
Superficie	50.62	21.98 m²

Solaio di separazione

Solaio	Controsoffitto ricevente	Pavimento emittente	Superf.
SOL02.a	---	---	2.87 m²

Descrizione dei giunti e di strutture e strati che ne fanno parte

Giunto	Lato Ricevente		Lato Emittente	
	Struttura	Strato	Struttura	Strato
G1	SOL02.a	---	MR.01.018	---
G2	SOL02.a	---	MR.01.018	---
G3	MR.01.018	---	MR.01.018	---
G4	MR.01.018	---	MR.01.018	---
G5	MR.01.018	---	SOL02.a	---
G6	MPI03.f.01	---	MPI03.g.01	---
G7	SOL02.a	---	MR.01.018	---

Giunto			Kij / Dv,ij,n				Rij		
	Descrizione	**Lunghezza**		**Df**	**Fd**	**Ff**	**Df**	**Fd**	**Ff**
G1	Giunto a T con ambiente ricevente spostato di elementi omogenei trasmissione attraverso elementi omogenei	0.70	Kij	0.2	7.1	7.1	70.5	66.6	66.6
G2	Giunto a T con ambiente ricevente spostato di elementi omogenei trasmissione attraverso elementi omogenei	2.90	Kij	0.2	7.1	7.1	64.4	60.5	60.5
G3	Giunto a croce di elementi omogenei trasmissione attraverso elementi omogenei	0.30	Kij	10.1	10.1	18.4	73.3	73.3	70.8
G4	Giunto a croce di elementi omogenei trasmissione attraverso elementi omogenei	0.70	Kij	10.1	10.1	18.4	69.6	69.6	67.1
G5	Giunto a T con ambiente emittente spostato di elementi omogenei trasmissione attraverso elementi omogenei	4.20	Kij	7.1	0.2	7.1	58.8	62.7	58.8
G6	Giunto a croce di elementi omogenei trasmissione attraverso elementi omogenei	1.00	Kij	11.1	10.7	0.3	77.8	76.8	64.3
G7	Giunto a T con ambiente ricevente spostato di elementi omogenei trasmissione attraverso elementi omogenei	2.00	Kij	0.2	7.1	7.1	66.0	62.1	62.1

Risultati

R'_w **50.6 dB**

$D_{nT,w}$ **64.0 dB**

DPCM del 5/12/97

Cat. B - Uffici e assimilabili

R'_w **≥ 50 dB Verificato**

Isolamento ai rumori aerei tra ambienti sovrapposti: Secondo Piano-P2_ BOX Isocinetica » Primo Piano-P1_ Corridoio

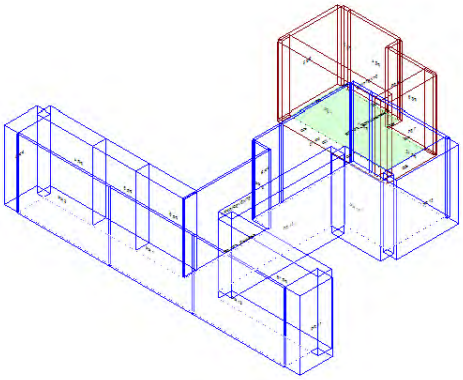

Calcolo di isolamento per via aerea tra il vano emittente "Secondo Piano-P2_ BOX Isocinetica" e il vano ricevente "Primo Piano-P1_ Corridoio"

	Vano Ricevente P1_ Corridoio	Vano Emittente P2_ BOX Isocinetica
Piano	Primo Piano	Secondo Piano
Unità immobiliare	Primo Piano	Secondo Piano
Volume	194.89	51.88 m³
Superficie	50.62	13.48 m²

Solaio di separazione

Solaio	Controsoffitto ricevente	Pavimento emittente	Superf.
SOL02.a	---	---	12.92 m²

Descrizione dei giunti e di strutture e strati che ne fanno parte

Giunto	Lato Ricevente		Lato Emittente	
	Struttura	**Strato**	**Struttura**	**Strato**
G1	MR.01.018	---	MR.01.018	---
G2	SOL02.a	---	MR.01.018	---
G3	SOL02.a	---	MR.01.018	---
G4	SOL02.a	---	MR.01.018	---
G5	MPI03.f.01	---	MPI03.g.01	---
G6	MPI03.f.01	---	MPI03.g.01	---
G7	MPI03.f.01	---	MPI03.g.01	---
G8	SOL02.a	---	MPI03.g.01	---
G9	MR.01.018	---	MR.01.018	---

Giunto			Kij / Dv,ij,n				Rij		
	Descrizione	Lunghezza		Df	Fd	Ff	Df	Fd	Ff
G1	Giunto a croce di elementi omogenei trasmissione attraverso elementi omogenei	0.25	Kij	10.1	10.1	18.4	80.6	80.6	78.1
G2	Giunto a T con ambiente ricevente spostato di elementi omogenei trasmissione attraverso elementi omogenei	2.80	Kij	0.2	7.1	7.1	71.0	67.1	67.1
G3	Giunto a T con ambiente ricevente spostato di elementi omogenei trasmissione attraverso elementi omogenei	0.70	Kij	0.2	7.1	7.1	77.1	73.2	73.2
G4	Giunto a T con ambiente ricevente spostato di elementi omogenei trasmissione attraverso elementi omogenei	2.15	Kij	0.2	7.1	7.1	72.2	68.3	68.3
G5	Giunto a croce di elementi omogenei trasmissione attraverso elementi omogenei	2.05	Kij	11.1	10.7	0.3	81.2	80.2	67.7
G6	Giunto a croce di elementi omogenei trasmissione attraverso elementi omogenei	2.75	Kij	11.1	10.7	0.3	79.9	78.9	66.4
G7	Giunto a croce di elementi omogenei trasmissione attraverso elementi omogenei	0.05	Kij	11.1	10.7	0.3	97.3	96.3	83.8
G8	Giunto a T con ambiente ricevente spostato di elementi omogenei trasmissione attraverso elementi omogenei	2.45	Kij	16.0	7.7	7.7	87.4	76.4	76.4
G9	Giunto a croce di elementi omogenei trasmissione attraverso elementi omogenei	2.80	Kij	10.1	10.1	18.4	70.1	70.1	67.6

Risultati

R'_w **56.5 dB**

$D_{nT,w}$ **63.3 dB**

DPCM del 5/12/97

Cat. B - Uffici e assimilabili

R'_w **≥ 50 dB** **Verificato**

Isolamento ai rumori aerei tra ambienti sovrapposti: Secondo Piano-P2_ Attesa/Corridoio » Primo Piano-P1_ Corridoio

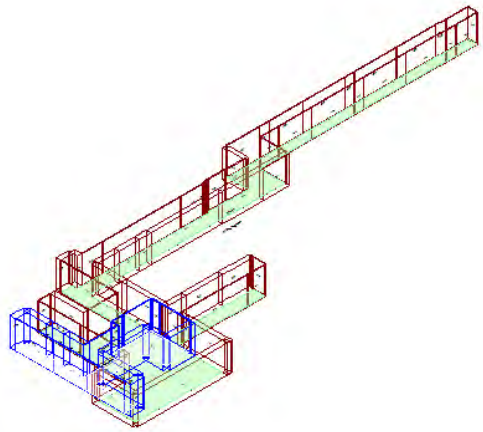

Calcolo di isolamento per via aerea tra il vano emittente "Secondo Piano-P2_ Attesa/Corridoio" e il vano ricevente "Primo Piano-P1_ Corridoio"

	Vano Ricevente P1_ Corridoio	Vano Emittente P2_ Attesa/Corridoio
Piano	Primo Piano	Secondo Piano
Unità immobiliare	Primo Piano	Secondo Piano
Volume	194.89	969.20 m³
Superficie	50.62	251.74 m²

Solaio di separazione

Solaio	Controsoffitto ricevente	Pavimento emittente	Superf.
SOL02.a	---	---	27.72 m²

Descrizione dei giunti e di strutture e strati che ne fanno parte

Giunto	Lato Ricevente		Lato Emittente	
	Struttura	Strato	Struttura	Strato
G1	SOL02.a	---	PA.CA.016	---
G2	MPI03.f.01	---	MPI03.g.01	---
G3	MPI03.f.01	---	MPI03.g.01	---
G4	PA.CA.016	---	PA.CA.016	---
G5	PA.CA.016	---	PA.CA.016	---
G6	PA.CA.016	---	PA.CA.016	---
G7	PA.CA.016	---	SOL02.a	---
G8	PA.CA.016	---	MPI03.g.01	---
G9	SOL02.a	---	MPI03.g.01	---
G10	MPI03.f.01	---	SOL02.a	---
G11	MPI03.f.01	---	SOL02.a	---
G12	MPI03.f.01	---	SOL02.a	---
G13	PA.CA.016	---	PA.CA.016	---
G14	PA.CA.016	---	SOL02.a	---
G15	PA.CA.016	---	PA.CA.016	---

Giunto			Kij / Dv,ij,n				Rij		
	Descrizione	Lunghezza		Df	Fd	Ff	Df	Fd	Ff
G1	Giunto a T con ambiente ricevente spostato di elementi omogenei trasmissione attraverso elementi omogenei	1.40	Kij	-2.0	9.5	9.5	75.2	81.0	81.0
G2	Giunto a croce di elementi omogenei trasmissione attraverso elementi omogenei	1.93	Kij	11.1	10.7	0.3	84.8	83.8	71.3
G3	Giunto a croce di elementi omogenei trasmissione attraverso elementi omogenei	2.74	Kij	11.1	10.7	0.3	83.2	82.3	69.7
G4	Giunto a croce di elementi omogenei trasmissione attraverso elementi omogenei	4.85	Kij	12.5	12.5	26.4	78.6	78.6	86.8
G5	Giunto a croce di elementi omogenei trasmissione attraverso elementi omogenei	0.06	Kij	12.5	12.5	26.4	97.6	97.6	105.8
G6	Giunto a croce di elementi omogenei trasmissione attraverso elementi omogenei	0.85	Kij	12.5	12.5	26.4	86.1	86.1	94.3
G7	Giunto a T con ambiente emittente spostato di elementi omogenei trasmissione attraverso elementi omogenei	1.50	Kij	9.5	-2.0	9.5	80.7	74.9	80.7
G8	Giunto a croce di elementi omogenei trasmissione attraverso elementi omogenei	0.05	Kij	12.5	10.7	4.0	98.4	99.6	87.2
G9	Giunto a T con ambiente ricevente spostato di elementi omogenei trasmissione attraverso elementi omogenei	2.45	Kij	16.0	7.7	7.7	90.7	79.7	79.7
G10	Giunto a T con ambiente emittente spostato di elementi omogenei trasmissione attraverso elementi omogenei	6.40	Kij	8.1	17.3	8.1	76.6	87.9	76.6
G11	Giunto a T con ambiente emittente spostato di elementi omogenei trasmissione attraverso elementi omogenei	5.55	Kij	8.1	17.3	8.1	77.2	88.5	77.2
G12	Giunto a T con ambiente emittente spostato di elementi omogenei trasmissione attraverso elementi omogenei	1.40	Kij	8.1	17.3	8.1	83.2	94.5	83.2
G13	Giunto a croce di elementi omogenei trasmissione attraverso elementi omogenei	5.18	Kij	12.5	12.5	26.4	78.3	78.3	86.5
G14	Giunto a T con ambiente emittente spostato di elementi omogenei trasmissione attraverso elementi omogenei	4.65	Kij	9.5	-2.0	9.5	75.8	70.0	75.8
G15	Giunto a croce di elementi omogenei trasmissione attraverso elementi omogenei	1.93	Kij	12.5	12.5	26.4	82.6	82.6	90.8

Risultati

R'_w **59.9 dB**

$D_{nT,w}$ **63.4 dB**

DPCM del 5/12/97

Cat. B - Uffici e assimilabili

R'_w **≥ 50 dB Verificato**

Isolamento ai rumori aerei tra ambienti sovrapposti: Secondo Piano-P2_ Stanza terapia » Primo Piano-P1_ Corridoio

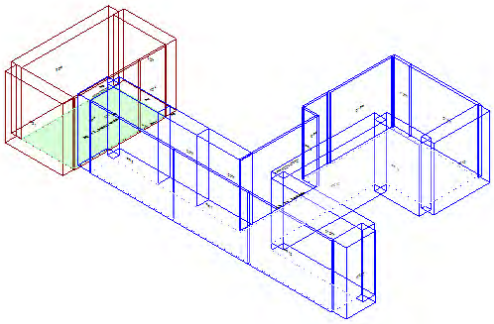

Calcolo di isolamento per via aerea tra il vano emittente "Secondo Piano-P2_ Stanza terapia" e il vano ricevente "Primo Piano-P1_ Corridoio"

	Vano Ricevente P1_ Corridoio	Vano Emittente P2_ Stanza terapia
Piano	Primo Piano	Secondo Piano
Unità immobiliare	Primo Piano	Secondo Piano
Volume	194.89	70.22 m³
Superficie	50.62	18.24 m²

Solaio di separazione

Solaio	Controsoffitto ricevente	Pavimento emittente	Superf.
SOL02.a	---	---	4.41 m²

Descrizione dei giunti e di strutture e strati che ne fanno parte

Giunto	Lato Ricevente		Lato Emittente	
	Struttura	Strato	Struttura	Strato
G1	SOL02.a	---	PA.CA.016	---
G2	PA.CA.016	---	SOL02.a	---
G3	MPI03.f.01	---	MPI03.g.01	---
G4	MPI03.f.01	---	MPI03.g.01	---
G5	MPI03.f.01	---	MPI03.g.01	---

Giunto			Kij / Dv,ij,n				Rij		
	Descrizione	Lunghezza		Df	Fd	Ff	Df	Fd	Ff
G1	Giunto a T con ambiente ricevente spostato di elementi omogenei trasmissione attraverso elementi omogenei	1.40	Kij	-2.0	9.5	9.5	67.2	73.0	73.0
G2	Giunto a T con ambiente emittente spostato di elementi omogenei trasmissione attraverso elementi omogenei	3.15	Kij	9.5	-2.0	9.5	69.5	63.7	69.5
G3	Giunto a croce di elementi omogenei trasmissione attraverso elementi omogenei	1.40	Kij	11.1	10.7	0.3	78.2	77.2	64.7
G4	Giunto a croce di elementi omogenei trasmissione attraverso elementi omogenei	2.75	Kij	11.1	10.7	0.3	75.2	74.2	61.7
G5	Giunto a croce di elementi omogenei trasmissione attraverso elementi omogenei	0.40	Kij	11.1	10.7	0.3	83.6	82.6	70.1

Risultati

R'_w **55.9 dB**

$D_{nT,w}$ **67.4 dB**

DPCM del 5/12/97

Cat. B - Uffici e assimilabili

R'_w **≥ 50 dB** **Verificato**

Livello di rumore da calpestio tra ambienti sovrapposti: Secondo Piano-P2_ WC Utenti » Primo Piano-P1_ Corridoio

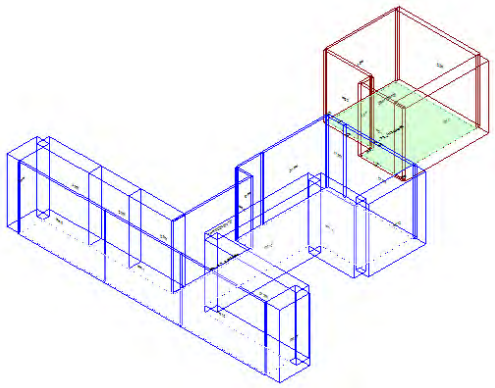

Calcolo di isolamento al calpestio tra il vano emittente "Secondo Piano-P2_ WC Utenti" e il vano ricevente "Primo Piano-P1_ Corridoio"

	Vano Ricevente P1_ Corridoio	Vano Emittente P2_ WC Utenti
Piano	Primo Piano	Secondo Piano
Unità immobiliare	Primo Piano	Secondo Piano
Volume	194.89	84.62 m³
Superficie	50.62 m²	21.98 m²

Solaio di separazione	Controsoffitto ricevente	Pavimento emittente	Superf.
SOL02.a	---	---	2.87 m²

Descrizione dei giunti e di strutture e strati che ne fanno parte

Giunto	Lato Ricevente		Lato Emittente	
	Struttura	Strato	Struttura	Strato
G1	MR.01.018	---	MR.01.018	---
G2	MR.01.018	---	SOL02.a	---
G3	MPI03.f.01	---	MPI03.g.01	---
G4	SOL02.a	---	MR.01.018	---
G5	SOL02.a	---	MR.01.018	---
G6	SOL02.a	---	MR.01.018	---
G7	MR.01.018	---	MR.01.018	---

Giunto			Kij / Dv,ij,n				Ln,ij		
	Descrizione	Lunghezza		Df	Fd	Ff	Df	Fd	Ff
G1	Giunto a croce di elementi omogenei trasmissione attraverso elementi omogenei	0.70	Kij	10.1	---	---	32.8	---	---
G2	Giunto a T con ambiente emittente spostato di elementi omogenei trasmissione attraverso elementi omogenei	4.20	Kij	7.1	---	---	43.6	---	---
G3	Giunto a croce di elementi omogenei trasmissione attraverso elementi omogenei	1.00	Kij	11.1	---	---	24.6	---	---
G4	Giunto a T con ambiente ricevente spostato di elementi omogenei trasmissione attraverso elementi omogenei	2.00	Kij	0.2	---	---	36.4	---	---
G5	Giunto a T con ambiente ricevente spostato di elementi omogenei trasmissione attraverso elementi omogenei	0.70	Kij	0.2	---	---	31.9	---	---
G6	Giunto a T con ambiente ricevente spostato di elementi omogenei trasmissione attraverso elementi omogenei	2.90	Kij	0.2	---	---	38.0	---	---
G7	Giunto a croce di elementi omogenei trasmissione attraverso elementi omogenei	0.30	Kij	10.1	---	---	29.1	---	---

Risultati

L'_{nw} **46.5 dB**

$L'_{nT,w}$ **38.6 dB**

DPCM del 5/12/97

Cat. B - Uffici e assimilabili

$L'_{n,w}$ **≤ 55 dB** **Verificato**

Livello di rumore da calpestio tra ambienti sovrapposti: Secondo Piano-P2_ BOX Isocinetica » Primo Piano-P1_ Corridoio

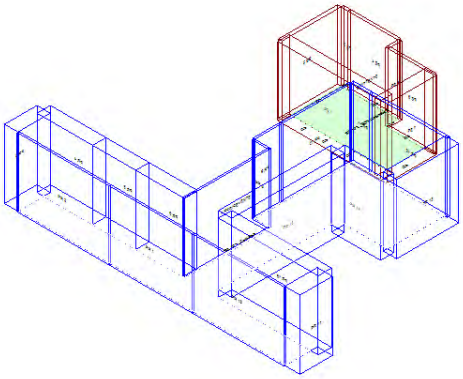

Calcolo di isolamento al calpestio tra il vano emittente "Secondo Piano-P2_ BOX Isocinetica" e il vano ricevente "Primo Piano-P1_ Corridoio"

	Vano Ricevente P1_ Corridoio	Vano Emittente P2_ BOX Isocinetica
Piano	Primo Piano	Secondo Piano
Unità immobiliare	Primo Piano	Secondo Piano
Volume	194.89	51.88 m³
Superficie	50.62 m²	13.48 m²

Solaio di separazione	Controsoffitto ricevente	Pavimento emittente	Superf.
SOL02.a	---	---	12.92 m²

Descrizione dei giunti e di strutture e strati che ne fanno parte

Giunto	Lato Ricevente		Lato Emittente	
	Struttura	**Strato**	**Struttura**	**Strato**
G1	MR.01.018	---	MR.01.018	---
G2	MR.01.018	---	MR.01.018	---
G3	SOL02.a	---	MR.01.018	---
G4	SOL02.a	---	MR.01.018	---
G5	SOL02.a	---	MR.01.018	---
G6	MPI03.f.01	---	MPI03.g.01	---
G7	MPI03.f.01	---	MPI03.g.01	---
G8	MPI03.f.01	---	MPI03.g.01	---
G9	SOL02.a	---	MPI03.g.01	---

Giunto			Kij / Dv,ij,n				Ln,ij		
	Descrizione	Lunghezza		Df	Fd	Ff	Df	Fd	Ff
G1	Giunto a croce di elementi omogenei trasmissione attraverso elementi omogenei	2.80	Kij	10.1	---	---	32.3	---	---
G2	Giunto a croce di elementi omogenei trasmissione attraverso elementi omogenei	0.25	Kij	10.1	---	---	21.8	---	---
G3	Giunto a T con ambiente ricevente spostato di elementi omogenei trasmissione attraverso elementi omogenei	2.80	Kij	0.2	---	---	31.4	---	---
G4	Giunto a T con ambiente ricevente spostato di elementi omogenei trasmissione attraverso elementi omogenei	0.70	Kij	0.2	---	---	25.3	---	---
G5	Giunto a T con ambiente ricevente spostato di elementi omogenei trasmissione attraverso elementi omogenei	2.15	Kij	0.2	---	---	30.2	---	---
G6	Giunto a croce di elementi omogenei trasmissione attraverso elementi omogenei	2.05	Kij	11.1	---	---	21.2	---	---
G7	Giunto a croce di elementi omogenei trasmissione attraverso elementi omogenei	2.75	Kij	11.1	---	---	22.5	---	---
G8	Giunto a croce di elementi omogenei trasmissione attraverso elementi omogenei	0.05	Kij	11.1	---	---	5.1	---	---
G9	Giunto a T con ambiente ricevente spostato di elementi omogenei trasmissione attraverso elementi omogenei	2.45	Kij	16.0	---	---	15.0	---	---

Risultati

L'_{nw} **40.6 dB**

$L'_{nT,w}$ **32.7 dB**

DPCM del 5/12/97

Cat. B - Uffici e assimilabili

$L'_{n,w}$ **≤ 55 dB** **Verificato**

Livello di rumore da calpestio tra ambienti sovrapposti: Secondo Piano-P2_ Attesa/Corridoio » Primo Piano-P1_ Corridoio

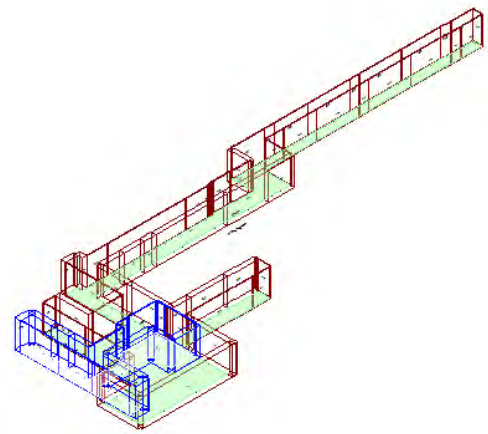

Calcolo di isolamento al calpestio tra il vano emittente "Secondo Piano-P2_ Attesa/Corridoio" e il vano ricevente "Primo Piano-P1_ Corridoio"

	Vano Ricevente P1_ Corridoio	Vano Emittente P2_ Attesa/Corridoio
Piano	Primo Piano	Secondo Piano
Unità immobiliare	Primo Piano	Secondo Piano
Volume	194.89	969.20 m³
Superficie	50.62 m²	251.74 m²

Solaio di separazione	Controsoffitto ricevente	Pavimento emittente	Superf.
SOL02.a	---	---	27.72 m²

Descrizione dei giunti e di strutture e strati che ne fanno parte

Giunto	Lato Ricevente		Lato Emittente	
	Struttura	**Strato**	**Struttura**	**Strato**
G1	PA.CA.016	---	PA.CA.016	---
G2	SOL02.a	---	PA.CA.016	---
G3	MPI03.f.01	---	MPI03.g.01	---
G4	MPI03.f.01	---	MPI03.g.01	---
G5	PA.CA.016	---	PA.CA.016	---
G6	PA.CA.016	---	PA.CA.016	---
G7	PA.CA.016	---	PA.CA.016	---
G8	PA.CA.016	---	SOL02.a	---
G9	PA.CA.016	---	MPI03.g.01	---
G10	SOL02.a	---	MPI03.g.01	---
G11	MPI03.f.01	---	SOL02.a	---
G12	MPI03.f.01	---	SOL02.a	---
G13	MPI03.f.01	---	SOL02.a	---
G14	PA.CA.016	---	PA.CA.016	---
G15	PA.CA.016	---	SOL02.a	---

Giunto			Kij / Dv,ij,n				Ln,ij		
	Descrizione	Lunghezza		Df	Fd	Ff	Df	Fd	Ff
G1	Giunto a croce di elementi omogenei trasmissione attraverso elementi omogenei	1.93	Kij	12.5	---	---	19.8	---	---
G2	Giunto a T con ambiente ricevente spostato di elementi omogenei trasmissione attraverso elementi omogenei	1.40	Kij	-2.0	---	---	27.2	---	---
G3	Giunto a croce di elementi omogenei trasmissione attraverso elementi omogenei	1.93	Kij	11.1	---	---	17.6	---	---
G4	Giunto a croce di elementi omogenei trasmissione attraverso elementi omogenei	2.74	Kij	11.1	---	---	19.2	---	---
G5	Giunto a croce di elementi omogenei trasmissione attraverso elementi omogenei	4.85	Kij	12.5	---	---	23.8	---	---
G6	Giunto a croce di elementi omogenei trasmissione attraverso elementi omogenei	0.06	Kij	12.5	---	---	4.8	---	---
G7	Giunto a croce di elementi omogenei trasmissione attraverso elementi omogenei	0.85	Kij	12.5	---	---	16.3	---	---
G8	Giunto a T con ambiente emittente spostato di elementi omogenei trasmissione attraverso elementi omogenei	1.50	Kij	9.5	---	---	21.7	---	---
G9	Giunto a croce di elementi omogenei trasmissione attraverso elementi omogenei	0.05	Kij	12.5	---	---	4.0	---	---
G10	Giunto a T con ambiente ricevente spostato di elementi omogenei trasmissione attraverso elementi omogenei	2.45	Kij	16.0	---	---	11.7	---	---
G11	Giunto a T con ambiente emittente spostato di elementi omogenei trasmissione attraverso elementi omogenei	6.40	Kij	8.1	---	---	25.8	---	---
G12	Giunto a T con ambiente emittente spostato di elementi omogenei trasmissione attraverso elementi omogenei	5.55	Kij	8.1	---	---	25.2	---	---
G13	Giunto a T con ambiente emittente spostato di elementi omogenei trasmissione attraverso elementi omogenei	1.40	Kij	8.1	---	---	19.2	---	---
G14	Giunto a croce di elementi omogenei trasmissione attraverso elementi omogenei	5.18	Kij	12.5	---	---	24.1	---	---
G15	Giunto a T con ambiente emittente spostato di elementi omogenei trasmissione attraverso elementi omogenei	4.65	Kij	9.5	---	---	26.6	---	---

Risultati

L'_{nw} **39.7 dB**

$L'_{nT,w}$ **31.8 dB**

DPCM del 5/12/97

Cat. B - Uffici e assimilabili

$L'_{n,w}$ **≤ 55 dB Verificato**

Livello di rumore da calpestio tra ambienti sovrapposti: Secondo Piano-P2_ Stanza terapia » Primo Piano-P1_ Corridoio

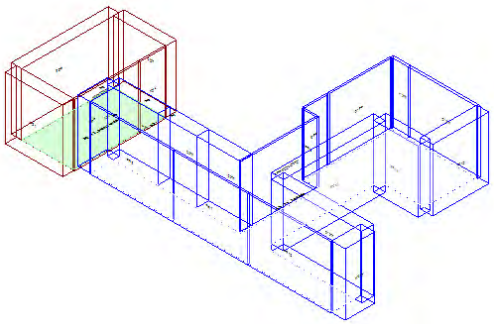

Calcolo di isolamento al calpestio tra il vano emittente "Secondo Piano-P2_ Stanza terapia" e il vano ricevente "Primo Piano-P1_ Corridoio"

	Vano Ricevente P1_ Corridoio	Vano Emittente P2_ Stanza terapia
Piano	Primo Piano	Secondo Piano
Unità immobiliare	Primo Piano	Secondo Piano
Volume	194.89	70.22 m³
Superficie	50.62 m²	18.24 m²

Solaio di separazione	Controsoffitto ricevente	Pavimento emittente	Superf.
SOL02.a	---	---	4.41 m²

Descrizione dei giunti e di strutture e strati che ne fanno parte

Giunto	Lato Ricevente		Lato Emittente	
	Struttura	Strato	Struttura	Strato
G1	PA.CA.016	---	SOL02.a	---
G2	MPI03.f.01	---	MPI03.g.01	---
G3	MPI03.f.01	---	MPI03.g.01	---
G4	MPI03.f.01	---	MPI03.g.01	---
G5	SOL02.a	---	PA.CA.016	---

Giunto			Kij / Dv,ij,n				Ln,ij		
	Descrizione	Lunghezza		Df	Fd	Ff	Df	Fd	Ff
G1	Giunto a T con ambiente emittente spostato di elementi omogenei trasmissione attraverso elementi omogenei	3.15	Kij	9.5	---	---	32.9	---	---
G2	Giunto a croce di elementi omogenei trasmissione attraverso elementi omogenei	1.40	Kij	11.1	---	---	24.2	---	---
G3	Giunto a croce di elementi omogenei trasmissione attraverso elementi omogenei	2.75	Kij	11.1	---	---	27.2	---	---
G4	Giunto a croce di elementi omogenei trasmissione attraverso elementi omogenei	0.40	Kij	11.1	---	---	18.8	---	---
G5	Giunto a T con ambiente ricevente spostato di elementi omogenei trasmissione attraverso elementi omogenei	1.40	Kij	-2.0	---	---	35.2	---	---

Risultati

L'_{nw} **41.0 dB**

$L'_{nT,w}$ **33.1 dB**

DPCM del 5/12/97

Cat. B - Uffici e assimilabili

$L'_{n,w}$ **≤ 55 dB Verificato**

Vano Primo Piano-P1_ Direzione

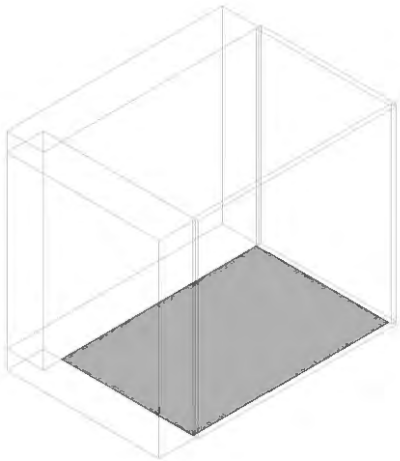

Isolamento ai rumori aerei tra ambienti sovrapposti: Piano Terra-PT_Attesa » Primo Piano-P1_ Direzione

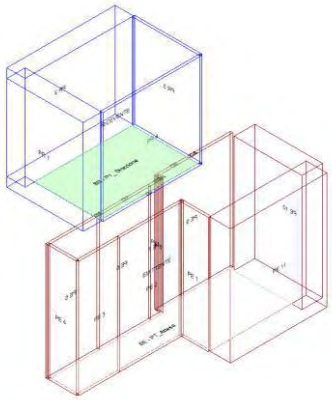

Calcolo di isolamento per via aerea tra il vano emittente "Piano Terra-PT_Attesa" e il vano ricevente "Primo Piano-P1_ Direzione"

	Vano Ricevente P1_ Direzione	Vano Emittente PT_Attesa
Piano	Primo Piano	Piano Terra
Unità immobiliare	Primo Piano	Piano Terra
Volume	41.58	61.01 m³
Superficie	10.80	12.84 m²

Solaio di separazione

Solaio	Pavimento ricevente	Controsoffitto emittente	Superf.
SOL02.a	---	---	0.97 m²

Descrizione dei giunti e di strutture e strati che ne fanno parte

Giunto	Lato Ricevente		Lato Emittente	
	Struttura	**Strato**	**Struttura**	**Strato**
G1	PA.CA.016	---	PA.CA.016	---
G2	PA.CA.016	---	PA.CA.016	---
G3	PA.CA.016	---	PA.CA.016	---
G4	PA.CA.016	---	PA.CA.016	---
G5	PA.CA.016	---	PA.CA.016	---
G6	PA.CA.016	---	PA.CA.016	---
G7	PA.CA.016	---	SOL02.a	---
G8	PA.CA.016	---	PA.CA.016	---

Giunto			Kij / Dv,ij,n				Rij		
	Descrizione	**Lunghezza**		**Df**	**Fd**	**Ff**	**Df**	**Fd**	**Ff**
G1	Giunto a croce di elementi omogenei trasmissione attraverso elementi omogenei	0.15	Kij	12.5	12.5	26.4	79.1	79.1	87.3
G2	Giunto a croce di elementi omogenei trasmissione attraverso elementi omogenei	2.10	Kij	12.5	12.5	26.4	67.6	67.6	75.8
G3	Giunto a croce di elementi omogenei trasmissione attraverso elementi omogenei	0.55	Kij	12.5	12.5	26.4	73.5	73.5	81.7
G4	Giunto a croce di elementi omogenei trasmissione attraverso elementi omogenei	0.20	Kij	12.5	12.5	26.4	77.9	77.9	86.1
G5	Giunto a croce di elementi omogenei trasmissione attraverso elementi omogenei	1.20	Kij	12.5	12.5	26.4	70.1	70.1	78.3
G6	Giunto a croce di elementi omogenei trasmissione attraverso elementi omogenei	0.38	Kij	12.5	12.5	26.4	75.0	75.0	83.2
G7	Giunto a T con ambiente emittente spostato di elementi omogenei trasmissione attraverso elementi omogenei	4.00	Kij	9.5	-2.0	9.5	61.8	56.0	61.8
G8	Giunto a croce di elementi omogenei trasmissione attraverso elementi omogenei	0.18	Kij	12.5	12.5	26.4	78.2	78.2	86.4

Risultati

R'_w **53.0 dB**

$D_{nT,w}$ **64.4 dB**

DPCM del 5/12/97

Cat. B - Uffici e assimilabili

R'_w **≥ 50 dB Verificato**

Isolamento ai rumori aerei tra ambienti sovrapposti: Piano Terra-PT_ Emergenza » Primo Piano-P1_ Direzione

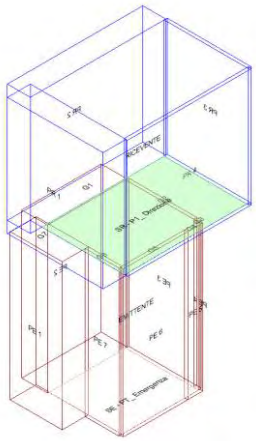

Calcolo di isolamento per via aerea tra il vano emittente "Piano Terra-PT_ Emergenza" e il vano ricevente "Primo Piano-P1_ Direzione"

	Vano Ricevente P1_ Direzione	Vano Emittente PT_ Emergenza
Piano	Primo Piano	Piano Terra
Unità immobiliare	Primo Piano	Piano Terra
Volume	41.58	28.20 m³
Superficie	10.80	5.94 m²

Solaio di separazione

Solaio	Pavimento ricevente	Controsoffitto emittente	Superf.
SOL02.a	---	---	5.94 m²

Descrizione dei giunti e di strutture e strati che ne fanno parte

Giunto	Lato Ricevente		Lato Emittente	
	Struttura	**Strato**	**Struttura**	**Strato**
G1	MPI03.f.01	---	MPI03.e.01	---
G2	SOL02.a	---	PA.CA.016	---
G3	PA.CA.016	---	PA.CA.016	---
G4	PA.CA.016	---	PA.CA.016	---
G5	PA.CA.016	---	PA.CA.016	---
G6	MPI03.f.01	---	PA.CA.016	---
G7	MPI03.f.01	---	MPI03.e.01	---

Giunto			Kij / Dv,ij,n				Rij		
	Descrizione	**Lunghezza**		**Df**	**Fd**	**Ff**	**Df**	**Fd**	**Ff**
G1	Giunto a croce di elementi omogenei trasmissione attraverso elementi omogenei	2.50	Kij	11.1	11.3	-0.1	76.9	80.0	66.4
G2	Giunto a T con ambiente ricevente spostato di elementi omogenei trasmissione attraverso elementi omogenei	2.23	Kij	-2.0	9.5	9.5	66.5	72.3	72.3
G3	Giunto a croce di elementi omogenei trasmissione attraverso elementi omogenei	0.15	Kij	12.5	12.5	26.4	87.0	87.0	95.2
G4	Giunto a croce di elementi omogenei trasmissione attraverso elementi omogenei	0.45	Kij	12.5	12.5	26.4	82.2	82.2	90.4
G5	Giunto a croce di elementi omogenei trasmissione attraverso elementi omogenei	2.05	Kij	12.5	12.5	26.4	75.6	75.6	83.8
G6	Giunto a croce di elementi omogenei trasmissione attraverso elementi omogenei	1.10	Kij	11.1	12.5	3.2	80.5	78.3	66.9
G7	Giunto a croce di elementi omogenei trasmissione attraverso elementi omogenei	1.28	Kij	11.1	11.3	-0.1	79.9	82.9	69.4

Risultati

R'_w **58.5 dB**

$D_{nT,w}$ **62.0 dB**

DPCM del 5/12/97

Cat. B - Uffici e assimilabili

R'_w **≥ 50 dB Verificato**

Isolamento ai rumori aerei tra ambienti sovrapposti: Piano Terra-PT_ Ufficio » Primo Piano-P1_ Direzione

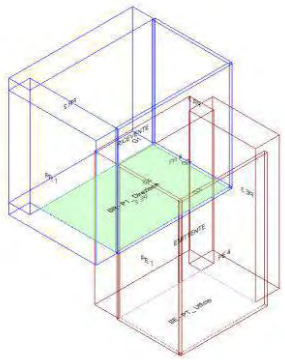

Calcolo di isolamento per via aerea tra il vano emittente "Piano Terra-PT_ Ufficio" e il vano ricevente "Primo Piano-P1_ Direzione"

	Vano Ricevente P1_ Direzione	Vano Emittente PT_ Ufficio
Piano	Primo Piano	Piano Terra
Unità immobiliare	Primo Piano	Piano Terra
Volume	41.58	29.96 m³
Superficie	10.80	6.31 m²

Solaio di separazione

Solaio	Pavimento ricevente	Controsoffitto emittente	Superf.
SOL02.a	---	---	2.61 m²

Descrizione dei giunti e di strutture e strati che ne fanno parte

Giunto	Lato Ricevente		Lato Emittente	
	Struttura	**Strato**	**Struttura**	**Strato**
G1	MPI03.f.01	---	MPI03.e.01	---
G2	PA.CA.016	---	SOL02.a	---
G3	PA.CA.016	---	PA.CA.016	---
G4	SOL02.a	---	PA.CA.016	---

Giunto			Kij / Dv,ij,n				Rij		
	Descrizione	**Lunghezza**		**Df**	**Fd**	**Ff**	**Df**	**Fd**	**Ff**
G1	Giunto a croce di elementi omogenei trasmissione attraverso elementi omogenei	1.20	Kij	11.1	11.3	-0.1	76.6	79.6	66.1
G2	Giunto a T con ambiente emittente spostato di elementi omogenei trasmissione attraverso elementi omogenei	2.18	Kij	9.5	-2.0	9.5	68.8	63.0	68.8
G3	Giunto a croce di elementi omogenei trasmissione attraverso elementi omogenei	1.20	Kij	12.5	12.5	26.4	74.4	74.4	82.6
G4	Giunto a T con ambiente ricevente spostato di elementi omogenei trasmissione attraverso elementi omogenei	2.18	Kij	-2.0	9.5	9.5	63.0	68.8	68.8

Risultati

R'_w **56.4 dB**

$D_{nT,w}$ **63.5 dB**

DPCM del 5/12/97

Cat. B - Uffici e assimilabili

R'_w **≥ 50 dB Verificato**

Isolamento ai rumori aerei tra ambienti sovrapposti: Secondo Piano-P2_ Direzione » Primo Piano-P1_ Direzione

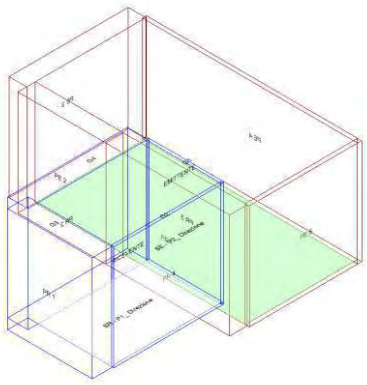

Calcolo di isolamento per via aerea tra il vano emittente "Secondo Piano-P2_ Direzione" e il vano ricevente "Primo Piano-P1_ Direzione"

	Vano Ricevente P1_ Direzione	Vano Emittente P2_ Direzione
Piano	Primo Piano	Secondo Piano
Unità immobiliare	Primo Piano	Secondo Piano
Volume	41.58	119.35 m³
Superficie	10.80	31.00 m²

Solaio di separazione

Solaio	Controsoffitto ricevente	Pavimento emittente	Superf.
SOL02.a	---	---	10.66 m²

Descrizione dei giunti e di strutture e strati che ne fanno parte

Giunto	Lato Ricevente		Lato Emittente	
	Struttura	Strato	Struttura	Strato
G1	PA.CA.016	---	PA.CA.016	---
G2	PA.CA.016	---	SOL02.a	---
G3	MPI03.f.01	---	MPI03.g.01	---
G4	MPI03.f.01	---	MPI03.g.01	---

Giunto			Kij / Dv,ij,n				Rij		
	Descrizione	Lunghezza		Df	Fd	Ff	Df	Fd	Ff
G1	Giunto a croce di elementi omogenei trasmissione attraverso elementi omogenei	2.70	Kij	12.5	12.5	26.4	77.0	77.0	85.2
G2	Giunto a T con ambiente emittente spostato di elementi omogenei trasmissione attraverso elementi omogenei	3.95	Kij	9.5	-2.0	9.5	72.3	66.5	72.3
G3	Giunto a croce di elementi omogenei trasmissione attraverso elementi omogenei	2.70	Kij	11.1	10.7	0.3	79.2	78.2	65.7
G4	Giunto a croce di elementi omogenei trasmissione attraverso elementi omogenei	3.95	Kij	11.1	10.7	0.3	77.5	76.5	64.0

Risultati

R'_w **58.2 dB**

$D_{nT,w}$ **59.2 dB**

DPCM del 5/12/97

Cat. B - Uffici e assimilabili

R'_w **≥ 50 dB** **Verificato**

Livello di rumore da calpestio tra ambienti sovrapposti: Secondo Piano-P2_ Direzione » Primo Piano-P1_ Direzione

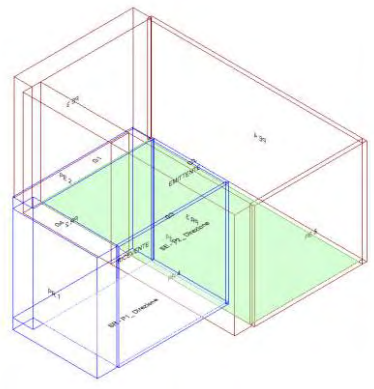

Calcolo di isolamento al calpestio tra il vano emittente "Secondo Piano-P2_ Direzione" e il vano ricevente "Primo Piano-P1_ Direzione"

	Vano Ricevente P1_ Direzione	Vano Emittente P2_ Direzione
Piano	Primo Piano	Secondo Piano
Unità immobiliare	Primo Piano	Secondo Piano
Volume	41.58	119.35 m³
Superficie	10.80 m²	31.00 m²

Solaio di separazione	Controsoffitto ricevente	Pavimento emittente	Superf.
SOL02.a	---	---	10.66 m²

Descrizione dei giunti e di strutture e strati che ne fanno parte

Giunto	Lato Ricevente		Lato Emittente	
	Struttura	**Strato**	**Struttura**	**Strato**
G1	MPI03.f.01	---	MPI03.g.01	---
G2	PA.CA.016	---	PA.CA.016	---
G3	PA.CA.016	---	SOL02.a	---
G4	MPI03.f.01	---	MPI03.g.01	---

Giunto			Kij / Dv,ij,n				Ln,ij		
	Descrizione	**Lunghezza**		**Df**	**Fd**	**Ff**	**Df**	**Fd**	**Ff**
G1	Giunto a croce di elementi omogenei trasmissione attraverso elementi omogenei	3.95	Kij	11.1	---	---	24.9	---	---
G2	Giunto a croce di elementi omogenei trasmissione attraverso elementi omogenei	2.70	Kij	12.5	---	---	25.4	---	---
G3	Giunto a T con ambiente emittente spostato di elementi omogenei trasmissione attraverso elementi omogenei	3.95	Kij	9.5	---	---	30.1	---	---
G4	Giunto a croce di elementi omogenei trasmissione attraverso elementi omogenei	2.70	Kij	11.1	---	---	23.2	---	---

Risultati

L'_{nw} **39.3 dB**

$L'_{nT,w}$ **38.1 dB**

DPCM del 5/12/97

Cat. B - Uffici e assimilabili

$L'_{n,w}$ **≤ 55 dB** **Verificato**

Vano Primo Piano-P1_ Studio medico

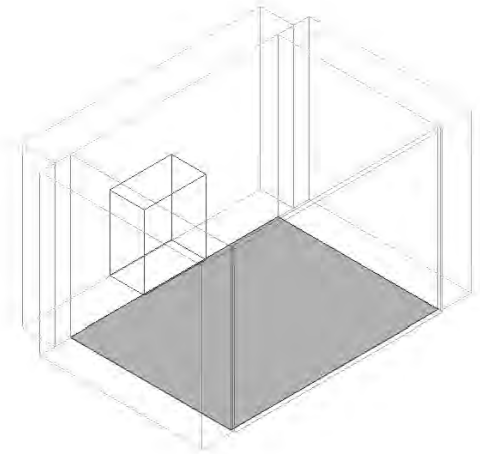

Isolamento ai rumori aerei tra ambienti sovrapposti: Piano Terra-PT_ WC » Primo Piano-P1_ Studio medico

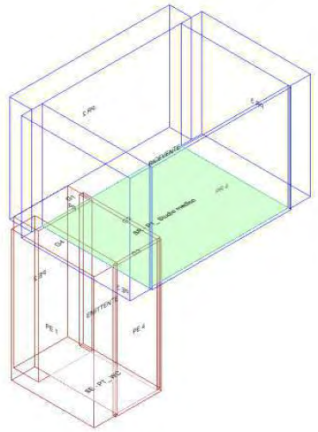

Calcolo di isolamento per via aerea tra il vano emittente "Piano Terra-PT_ WC" e il vano ricevente "Primo Piano-P1_ Studio medico"

	Vano Ricevente P1_ Studio medico	Vano Emittente PT_ WC
Piano	Primo Piano	Piano Terra
Unità immobiliare	Primo Piano	Piano Terra
Volume	75.83	16.82 m³
Superficie	19.70	3.54 m²

Solaio di separazione

Solaio	Pavimento ricevente	Controsoffitto emittente	Superf.
SOL02.a	---	---	3.54 m²

Descrizione dei giunti e di strutture e strati che ne fanno parte

Giunto	Lato Ricevente		Lato Emittente	
	Struttura	**Strato**	**Struttura**	**Strato**
G1	MPI03.f	---	MPI03.e	---
G2	SOL02.a	---	PA.CA.016	---
G3	SOL02.a	---	PA.CA.016	---
G4	MPI03.f.01	---	MPI03.e.01	---

Giunto			Kij / Dv,ij,n				Rij		
	Descrizione	**Lunghezza**		**Df**	**Fd**	**Ff**	**Df**	**Fd**	**Ff**
G1	Giunto a T di elementi omogenei trasmissione attraverso elementi omogenei	1.48	Kij	8.3	8.7	-1.4	74.4	75.3	63.3
G2	Giunto a T con ambiente ricevente spostato di elementi omogenei trasmissione attraverso elementi omogenei	2.40	Kij	-2.0	9.5	9.5	63.9	69.7	69.7
G3	Giunto a T con ambiente ricevente spostato di elementi omogenei trasmissione attraverso elementi omogenei	1.48	Kij	-2.0	9.5	9.5	66.0	71.8	71.8
G4	Giunto a croce di elementi omogenei trasmissione attraverso elementi omogenei	2.40	Kij	11.1	11.3	-0.1	74.9	77.9	64.4

Risultati

R'_w **56.3 dB**

$D_{nT,w}$ **64.7 dB**

DPCM del 5/12/97

Cat. B - Uffici e assimilabili

R'_w **≥ 50 dB Verificato**

Isolamento ai rumori aerei tra ambienti sovrapposti: Piano Terra-PT_ Attesa/Accettazione » Primo Piano-P1_ Studio medico

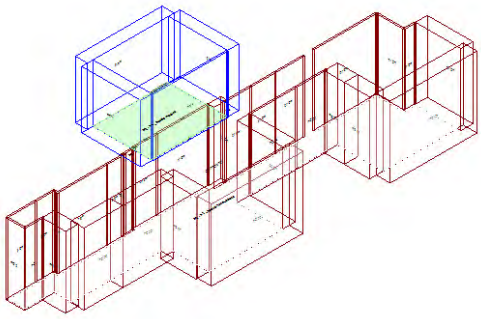

Calcolo di isolamento per via aerea tra il vano emittente "Piano Terra-PT_ Attesa/Accettazione" e il vano ricevente "Primo Piano-P1_ Studio medico"

	Vano Ricevente P1_ Studio medico	Vano Emittente PT_ Attesa/Accettazione
Piano	Primo Piano	Piano Terra
Unità immobiliare	Primo Piano	Piano Terra
Volume	75.83	337.05 m³
Superficie	19.70	70.96 m²

Solaio di separazione

Solaio	Pavimento ricevente	Controsoffitto emittente	Superf.
SOL02.a	---	---	6.58 m²

Descrizione dei giunti e di strutture e strati che ne fanno parte

Giunto	Lato Ricevente		Lato Emittente	
	Struttura	**Strato**	**Struttura**	**Strato**
G1	MPI03.f.01	---	PA.CA.016	---
G2	MPI03.f.01	---	PA.CA.016	---
G3	SOL02.a	---	PA.CA.016	---
G4	SOL02.a	---	PA.CA.016	---
G5	MPI03.f.01	---	SOL02.a	---
G6	PA.CA.016	---	SOL02.a	---
G7	MPI03.f.01	---	SOL02.a	---

Giunto			Kij / Dv,ij,n				Rij		
	Descrizione	Lunghezza		Df	Fd	Ff	Df	Fd	Ff
G1	Giunto a croce di elementi omogenei trasmissione attraverso elementi omogenei	0.20	Kij	11.1	12.5	3.2	88.4	86.2	74.8
G2	Giunto a croce di elementi omogenei trasmissione attraverso elementi omogenei	0.10	Kij	11.1	12.5	3.2	91.4	89.2	77.8
G3	Giunto a T con ambiente ricevente spostato di elementi omogenei trasmissione attraverso elementi omogenei	1.54	Kij	-2.0	9.5	9.5	68.5	74.3	74.3
G4	Giunto a T con ambiente ricevente spostato di elementi omogenei trasmissione attraverso elementi omogenei	3.31	Kij	-2.0	9.5	9.5	65.2	71.0	71.0
G5	Giunto a T con ambiente emittente spostato di elementi omogenei trasmissione attraverso elementi omogenei	1.31	Kij	8.1	17.3	8.1	77.2	88.5	77.2
G6	Giunto a T con ambiente emittente spostato di elementi omogenei trasmissione attraverso elementi omogenei	5.05	Kij	9.5	-2.0	9.5	69.1	63.3	69.1
G7	Giunto a T con ambiente emittente spostato di elementi omogenei trasmissione attraverso elementi omogenei	1.21	Kij	8.1	17.3	8.1	77.6	88.9	77.6

Risultati

R'_w **57.2 dB**

$D_{nT,w}$ **62.9 dB**

DPCM del 5/12/97

Cat. B - Uffici e assimilabili

R'_w **≥ 50 dB Verificato**

Isolamento ai rumori aerei tra ambienti sovrapposti: Piano Terra-PT_ Area Refertazione » Primo Piano-P1_ Studio medico

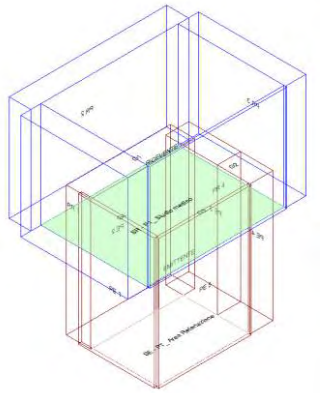

Calcolo di isolamento per via aerea tra il vano emittente "Piano Terra-PT_ Area Refertazione" e il vano ricevente "Primo Piano-P1_ Studio medico"

	Vano Ricevente P1_ Studio medico	Vano Emittente PT_ Area Refertazione
Piano	Primo Piano	Piano Terra
Unità immobiliare	Primo Piano	Piano Terra
Volume	75.83	38.19 m³
Superficie	19.70	8.04 m²

Solaio di separazione

Solaio	Pavimento ricevente	Controsoffitto emittente	Superf.
SOL02.a	---	---	7.80 m²

Descrizione dei giunti e di strutture e strati che ne fanno parte

Giunto	Lato Ricevente		Lato Emittente	
	Struttura	Strato	Struttura	Strato
G1	MPI03.f	---	MPI03.e	---
G2	MPI03.f.01	---	SOL02.a	---
G3	SOL02.a	---	PA.CA.016	---
G4	SOL02.a	---	PA.CA.016	---

Giunto			Kij / Dv,ij,n				Rij		
	Descrizione	Lunghezza		Df	Fd	Ff	Df	Fd	Ff
G1	Giunto a T di elementi omogenei trasmissione attraverso elementi omogenei	3.25	Kij	8.3	8.7	-1.4	74.4	75.3	63.3
G2	Giunto a T con ambiente emittente spostato di elementi omogenei trasmissione attraverso elementi omogenei	2.40	Kij	8.1	17.3	8.1	75.3	86.6	75.3
G3	Giunto a T con ambiente ricevente spostato di elementi omogenei trasmissione attraverso elementi omogenei	3.25	Kij	-2.0	9.5	9.5	66.0	71.8	71.8
G4	Giunto a T con ambiente ricevente spostato di elementi omogenei trasmissione attraverso elementi omogenei	2.40	Kij	-2.0	9.5	9.5	67.3	73.1	73.1

Risultati

R'_w **57.8 dB**

$D_{nT,w}$ **62.7 dB**

DPCM del 5/12/97

Cat. B - Uffici e assimilabili

R'_w **≥ 50 dB Verificato**

Isolamento ai rumori aerei tra ambienti sovrapposti: Secondo Piano-P2_ Palestra » Primo Piano-P1_ Studio medico

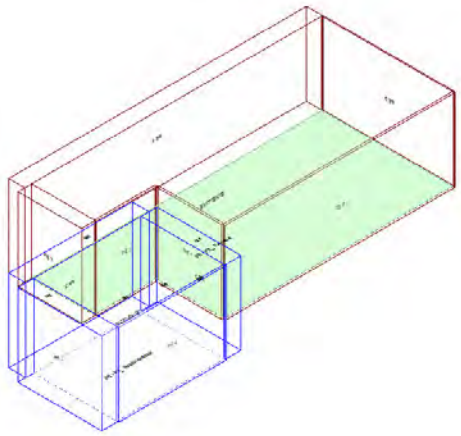

Calcolo di isolamento per via aerea tra il vano emittente "Secondo Piano-P2_ Palestra" e il vano ricevente "Primo Piano-P1_ Studio medico"

	Vano Ricevente P1_ Studio medico	Vano Emittente P2_ Palestra
Piano	Primo Piano	Secondo Piano
Unità immobiliare	Primo Piano	Secondo Piano
Volume	75.83	287.47 m³
Superficie	19.70	74.67 m²

Solaio di separazione

Solaio	Controsoffitto ricevente	Pavimento emittente	Superf.
SOL02.a	---	---	16.84 m²

Descrizione dei giunti e di strutture e strati che ne fanno parte

Giunto	Lato Ricevente		Lato Emittente	
	Struttura	**Strato**	**Struttura**	**Strato**
G1	SOL02.a	---	PA.CA.016	---
G2	MPI03.f.01	---	MPI03.g.01	---
G3	MPI03.f	---	MPI03.g	---
G4	MPI03.f.01	---	SOL02.a	---
G5	PA.CA.016	---	SOL02.a	---
G6	SOL02.a	---	PA.CA.016	---

Giunto			Kij / Dv,ij,n				Rij		
	Descrizione	**Lunghezza**		**Df**	**Fd**	**Ff**	**Df**	**Fd**	**Ff**
G1	Giunto a T con ambiente ricevente spostato di elementi omogenei trasmissione attraverso elementi omogenei	2.85	Kij	-2.0	9.5	9.5	69.9	75.7	75.7
G2	Giunto a croce di elementi omogenei trasmissione attraverso elementi omogenei	2.90	Kij	11.1	10.7	0.3	80.8	79.8	67.3
G3	Giunto a T di elementi omogenei trasmissione attraverso elementi omogenei	5.05	Kij	8.3	8.1	-1.1	75.8	75.4	64.3
G4	Giunto a T con ambiente emittente spostato di elementi omogenei trasmissione attraverso elementi omogenei	3.90	Kij	8.1	17.3	8.1	76.5	87.9	76.5
G5	Giunto a T con ambiente emittente spostato di elementi omogenei trasmissione attraverso elementi omogenei	2.20	Kij	9.5	-2.0	9.5	76.8	71.0	76.8
G6	Giunto a T con ambiente ricevente spostato di elementi omogenei trasmissione attraverso elementi omogenei	1.00	Kij	-2.0	9.5	9.5	74.5	80.3	80.3

Risultati

R'_w **58.6 dB**

$D_{nT,w}$ **60.2 dB**

DPCM del 5/12/97

Cat. B - Uffici e assimilabili

R'_w **≥ 50 dB Verificato**

Isolamento ai rumori aerei tra ambienti sovrapposti: Secondo Piano-P2_ Spigliatoi » Primo Piano-P1_ Studio medico

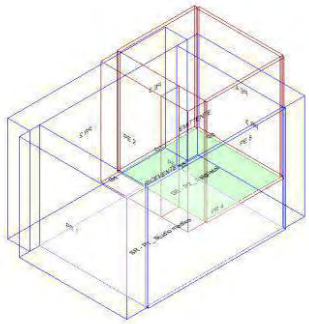

Calcolo di isolamento per via aerea tra il vano emittente "Secondo Piano-P2_ Spigliatoi" e il vano ricevente "Primo Piano-P1_ Studio medico"

	Vano Ricevente P1_ Studio medico	Vano Emittente P2_ Spigliatoi
Piano	Primo Piano	Secondo Piano
Unità immobiliare	Primo Piano	Secondo Piano
Volume	75.83	33.42 m³
Superficie	19.70	8.68 m²

Solaio di separazione

Solaio	Controsoffitto ricevente	Pavimento emittente	Superf.
SOL02.a	---	---	2.48 m²

Descrizione dei giunti e di strutture e strati che ne fanno parte

Giunto	Lato Ricevente		Lato Emittente	
	Struttura	Strato	Struttura	Strato
G1	SOL02.a	---	PA.CA.016	---
G2	SOL02.a	---	PA.CA.016	---
G3	PA.CA.016	---	SOL02.a	---
G4	MPI03.f.01	---	MPI03.g.01	---

Giunto			Kij / Dv,ij,n				Rij		
	Descrizione	Lunghezza		Df	Fd	Ff	Df	Fd	Ff
G1	Giunto a T con ambiente ricevente spostato di elementi omogenei trasmissione attraverso elementi omogenei	2.75	Kij	-2.0	9.5	9.5	61.8	67.6	67.6
G2	Giunto a T con ambiente ricevente spostato di elementi omogenei trasmissione attraverso elementi omogenei	0.90	Kij	-2.0	9.5	9.5	66.6	72.4	72.4
G3	Giunto a T con ambiente emittente spostato di elementi omogenei trasmissione attraverso elementi omogenei	2.75	Kij	9.5	-2.0	9.5	67.6	61.8	67.6
G4	Giunto a croce di elementi omogenei trasmissione attraverso elementi omogenei	0.90	Kij	11.1	10.7	0.3	77.6	76.6	64.1

Risultati

R'_w **55.0 dB**

$D_{nT,w}$ **64.9 dB**

DPCM del 5/12/97

Cat. B - Uffici e assimilabili

R'_w **≥ 50 dB** **Verificato**

Livello di rumore da calpestio tra ambienti sovrapposti: Secondo Piano-P2_ Palestra » Primo Piano-P1_ Studio medico

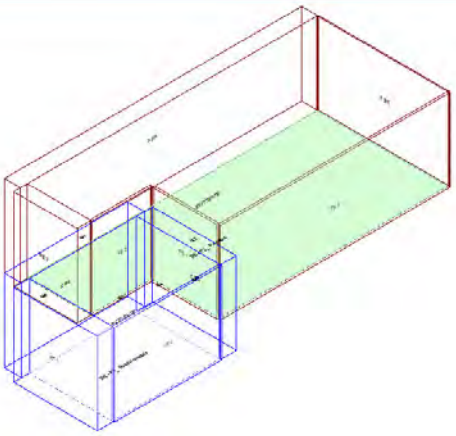

Calcolo di isolamento al calpestio tra il vano emittente "Secondo Piano-P2_ Palestra" e il vano ricevente "Primo Piano-P1_ Studio medico"

	Vano Ricevente P1_ Studio medico	Vano Emittente P2_ Palestra
Piano	Primo Piano	Secondo Piano
Unità immobiliare	Primo Piano	Secondo Piano
Volume	75.83	287.47 m³
Superficie	19.70 m²	74.67 m²

Solaio di separazione	Controsoffitto ricevente	Pavimento emittente	Superf.
SOL02.a	---	---	16.84 m²

Descrizione dei giunti e di strutture e strati che ne fanno parte

Giunto	Lato Ricevente		Lato Emittente	
	Struttura	Strato	Struttura	Strato
G1	MPI03.f	---	MPI03.g	---
G2	MPI03.f.01	---	SOL02.a	---
G3	PA.CA.016	---	SOL02.a	---
G4	SOL02.a	---	PA.CA.016	---
G5	SOL02.a	---	PA.CA.016	---
G6	MPI03.f.01	---	MPI03.g.01	---

Giunto			Kij / Dv,ij,n				Ln,ij		
	Descrizione	Lunghezza		Df	Fd	Ff	Df	Fd	Ff
G1	Giunto a T di elementi omogenei trasmissione attraverso elementi omogenei	5.05	Kij	8.3	---	---	26.6	---	---
G2	Giunto a T con ambiente emittente spostato di elementi omogenei trasmissione attraverso elementi omogenei	3.90	Kij	8.1	---	---	25.9	---	---
G3	Giunto a T con ambiente emittente spostato di elementi omogenei trasmissione attraverso elementi omogenei	2.20	Kij	9.5	---	---	25.6	---	---
G4	Giunto a T con ambiente ricevente spostato di elementi omogenei trasmissione attraverso elementi omogenei	1.00	Kij	-2.0	---	---	27.9	---	---
G5	Giunto a T con ambiente ricevente spostato di elementi omogenei trasmissione attraverso elementi omogenei	2.85	Kij	-2.0	---	---	32.5	---	---
G6	Giunto a croce di elementi omogenei trasmissione attraverso elementi omogenei	2.90	Kij	11.1	---	---	21.6	---	---

Risultati

L'_{nw} **40.2 dB**

$L'_{nT,w}$ **36.4 dB**

DPCM del 5/12/97

Cat. B - Uffici e assimilabili

$L'_{n,w}$ **≤ 55 dB Verificato**

Livello di rumore da calpestio tra ambienti sovrapposti: Secondo Piano-P2_ Spigliatoi » Primo Piano-P1_ Studio medico

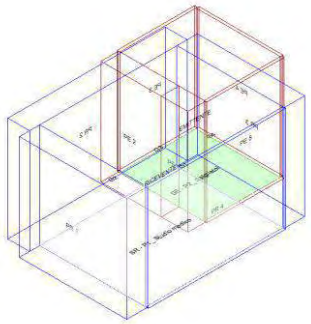

Calcolo di isolamento al calpestio tra il vano emittente "Secondo Piano-P2_ Spigliatoi" e il vano ricevente "Primo Piano-P1_ Studio medico"

	Vano Ricevente P1_ Studio medico	Vano Emittente P2_ Spigliatoi
Piano	Primo Piano	Secondo Piano
Unità immobiliare	Primo Piano	Secondo Piano
Volume	75.83	33.42 m³
Superficie	19.70 m²	8.68 m²

Solaio di separazione	Controsoffitto ricevente	Pavimento emittente	Superf.
SOL02.a	---	---	2.48 m²

Descrizione dei giunti e di strutture e strati che ne fanno parte

Giunto	Lato Ricevente		Lato Emittente	
	Struttura	Strato	Struttura	Strato
G1	PA.CA.016	---	SOL02.a	---
G2	MPI03.f.01	---	MPI03.g.01	---
G3	SOL02.a	---	PA.CA.016	---
G4	SOL02.a	---	PA.CA.016	---

Giunto			Kij / Dv,ij,n				Ln,ij		
	Descrizione	Lunghezza		Df	Fd	Ff	Df	Fd	Ff
G1	Giunto a T con ambiente emittente spostato di elementi omogenei trasmissione attraverso elementi omogenei	2.75	Kij	9.5	---	---	34.8	---	---
G2	Giunto a croce di elementi omogenei trasmissione attraverso elementi omogenei	0.90	Kij	11.1	---	---	24.8	---	---
G3	Giunto a T con ambiente ricevente spostato di elementi omogenei trasmissione attraverso elementi omogenei	2.75	Kij	-2.0	---	---	40.6	---	---
G4	Giunto a T con ambiente ricevente spostato di elementi omogenei trasmissione attraverso elementi omogenei	0.90	Kij	-2.0	---	---	35.8	---	---

Risultati

L'_{nw} **44.0 dB**

$L'_{nT,w}$ **40.2 dB**

DPCM del 5/12/97

Cat. B - Uffici e assimilabili

$L'_{n,w}$ **≤ 55 dB Verificato**

Isolamento di facciata: Primo Piano-P1_ Studio medico

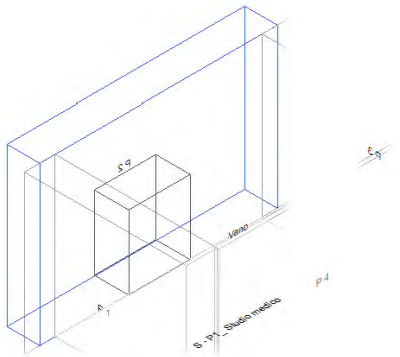

Calcolo di isolamento di facciata per il vano "Primo Piano-P1_ Studio medico"

	Vano Ricevente P1_ Studio medico
Piano	Primo Piano
Unità immobiliare	Primo Piano
Volume	75.83 m³
Superficie	19.70 m²

Facciata F1

Parete	**MPI03.f**
Controparete sinistra	**-**
Controparete destra	**-**
Superficie	**19.44 m²**
Trasmissione laterale K	**2 dB: Elementi di facciata pesanti con giunti rigidi**
$DeltaL_{fs}$	**0**
Forma della facciata	**Facciata piana** (Vedi Appendice B)
Assorbimento (α_w)	**n.a.**
Orizzonte visivo (h)	**n.a.**

Elementi di facciata

	Tipo	Codice	Rw/Rs	Superficie	Sigillante
S1	Serramento	SR.U.009	42.0	2.70 m²	No

Risultati

R'_w	**48.2 dB**
$D_{2m,nT,w}$	**49.2 dB**
$D_{2m,n,w}$	**45.4 dB**

DPCM del 5/12/97

Cat. B - Uffici e assimilabili

$D_{2m,n,T,w}$	**≥ 42 dB Verificato**

Vano Primo Piano-P1_ Studio medico

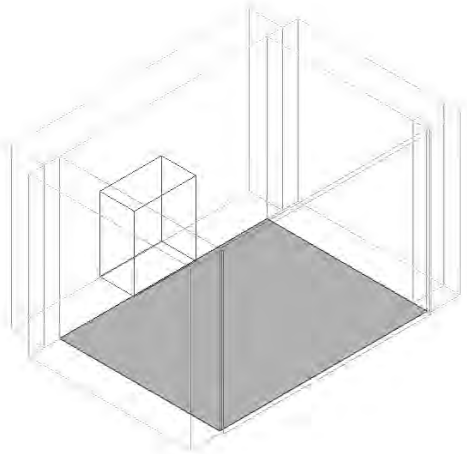

Isolamento ai rumori aerei tra ambienti sovrapposti: Piano Terra-PT_ WC » Primo Piano-P1_ Studio medico

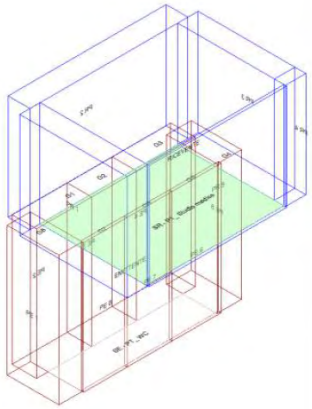

Calcolo di isolamento per via aerea tra il vano emittente "Piano Terra-PT_ WC" e il vano ricevente "Primo Piano-P1_ Studio medico"

	Vano Ricevente P1_ Studio medico	Vano Emittente PT_ WC
Piano	Primo Piano	Piano Terra
Unità immobiliare	Primo Piano	Piano Terra
Volume	75.83	28.21 m³
Superficie	19.70	5.94 m²

Solaio di separazione

Solaio	Pavimento ricevente	Controsoffitto emittente	Superf.
SOL02.a	---	---	5.82 m²

Descrizione dei giunti e di strutture e strati che ne fanno parte

Giunto	Lato Ricevente		Lato Emittente	
	Struttura	**Strato**	**Struttura**	**Strato**
G1	MPI03.f	---	MPI03.e	---
G2	MPI03.f	---	MPI03.e	---
G3	MPI03.f	---	MPI03.e	---
G4	MPI03.f.01	---	MPI03.e.01	---
G5	SOL02.a	---	MR.01.018	---
G6	SOL02.a	---	MR.01.018	---
G7	SOL02.a	---	MR.01.018	---
G8	MPI03.f.01	---	MPI03.e.01	---

Giunto			Kij / Dv,ij,n				Rij		
	Descrizione	**Lunghezza**		**Df**	**Fd**	**Ff**	**Df**	**Fd**	**Ff**
G1	Giunto a T di elementi omogenei trasmissione attraverso elementi omogenei	1.60	Kij	8.3	8.7	-1.4	76.2	77.1	65.1
G2	Giunto a T di elementi omogenei trasmissione attraverso elementi omogenei	1.65	Kij	8.3	8.7	-1.4	76.1	77.0	65.0
G3	Giunto a T di elementi omogenei trasmissione attraverso elementi omogenei	1.60	Kij	8.3	8.7	-1.4	76.2	77.1	65.1
G4	Giunto a croce di elementi omogenei trasmissione attraverso elementi omogenei	1.20	Kij	11.1	11.3	-0.1	80.0	83.1	69.5
G5	Giunto a T con ambiente ricevente spostato di elementi omogenei trasmissione attraverso elementi omogenei	1.60	Kij	0.2	7.1	7.1	70.0	66.1	66.1
G6	Giunto a T con ambiente ricevente spostato di elementi omogenei trasmissione attraverso elementi omogenei	1.65	Kij	0.2	7.1	7.1	69.9	66.0	66.0
G7	Giunto a T con ambiente ricevente spostato di elementi omogenei trasmissione attraverso elementi omogenei	1.60	Kij	0.2	7.1	7.1	70.0	66.1	66.1
G8	Giunto a croce di elementi omogenei trasmissione attraverso elementi omogenei	1.20	Kij	11.1	11.3	-0.1	80.0	83.1	69.5

Risultati

R'_w **54.6 dB**

$D_{nT,w}$ **60.8 dB**

DPCM del 5/12/97

Cat. B - Uffici e assimilabili

R'_w **≥ 50 dB Verificato**

Isolamento ai rumori aerei tra ambienti sovrapposti: Piano Terra-PT_ Spogliatoi » Primo Piano-P1_ Studio medico

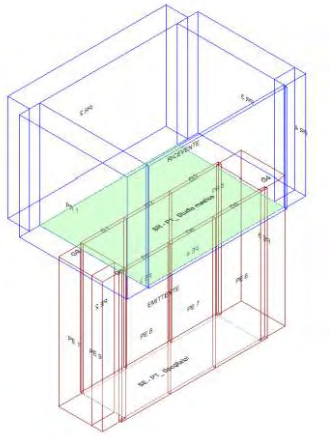

Calcolo di isolamento per via aerea tra il vano emittente "Piano Terra-PT_ Spogliatoi" e il vano ricevente "Primo Piano-P1_ Studio medico"

	Vano Ricevente P1_ Studio medico	Vano Emittente PT_ Spogliatoi
Piano	Primo Piano	Piano Terra
Unità immobiliare	Primo Piano	Piano Terra
Volume	75.83	35.27 m³
Superficie	19.70	7.42 m²

Solaio di separazione

Solaio	Pavimento ricevente	Controsoffitto emittente	Superf.
SOL02.a	---	---	7.28 m²

Descrizione dei giunti e di strutture e strati che ne fanno parte

Giunto	Lato Ricevente		Lato Emittente	
	Struttura	**Strato**	**Struttura**	**Strato**
G1	SOL02.a	---	MR.01.018	---
G2	SOL02.a	---	MR.01.018	---
G3	SOL02.a	---	MR.01.018	---
G4	MPI03.f.01	---	MPI03.e.01	---
G5	SOL02.a	---	MR.01.018	---
G6	SOL02.a	---	MR.01.018	---
G7	SOL02.a	---	MR.01.018	---
G8	MPI03.f.01	---	MR.01.018	---
G9	MPI03.f.01	---	MPI03.e.01	---

Giunto			Kij / Dv,ij,n				Rij		
	Descrizione	Lunghezza		Df	Fd	Ff	Df	Fd	Ff
G1	Giunto a T con ambiente ricevente spostato di elementi omogenei trasmissione attraverso elementi omogenei	1.60	Kij	0.2	7.1	7.1	71.0	67.1	67.1
G2	Giunto a T con ambiente ricevente spostato di elementi omogenei trasmissione attraverso elementi omogenei	1.65	Kij	0.2	7.1	7.1	70.8	66.9	66.9
G3	Giunto a T con ambiente ricevente spostato di elementi omogenei trasmissione attraverso elementi omogenei	1.60	Kij	0.2	7.1	7.1	71.0	67.1	67.1
G4	Giunto a croce di elementi omogenei trasmissione attraverso elementi omogenei	1.50	Kij	11.1	11.3	-0.1	80.1	83.1	69.6
G5	Giunto a T con ambiente ricevente spostato di elementi omogenei trasmissione attraverso elementi omogenei	1.60	Kij	0.2	7.1	7.1	71.0	67.1	67.1
G6	Giunto a T con ambiente ricevente spostato di elementi omogenei trasmissione attraverso elementi omogenei	1.65	Kij	0.2	7.1	7.1	70.8	66.9	66.9
G7	Giunto a T con ambiente ricevente spostato di elementi omogenei trasmissione attraverso elementi omogenei	1.60	Kij	0.2	7.1	7.1	71.0	67.1	67.1
G8	Giunto a croce di elementi omogenei trasmissione attraverso elementi omogenei	0.35	Kij	11.1	10.1	3.0	86.4	76.7	67.5
G9	Giunto a croce di elementi omogenei trasmissione attraverso elementi omogenei	1.15	Kij	11.1	11.3	-0.1	81.2	84.2	70.7

Risultati

R'_w **54.4 dB**

$D_{nT,w}$ **59.6 dB**

DPCM del 5/12/97

Cat. B - Uffici e assimilabili

R'_w **≥ 50 dB Verificato**

Isolamento ai rumori aerei tra ambienti sovrapposti: Piano Terra-PT_ Attesa/Accettazione » Primo Piano-P1_ Studio medico

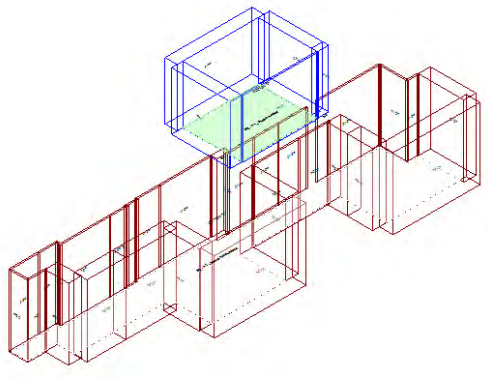

Calcolo di isolamento per via aerea tra il vano emittente "Piano Terra-PT_ Attesa/Accettazione" e il vano ricevente "Primo Piano-P1_ Studio medico"

	Vano Ricevente P1_ Studio medico	Vano Emittente PT_ Attesa/Accettazione
Piano	Primo Piano	Piano Terra
Unità immobiliare	Primo Piano	Piano Terra
Volume	75.83	337.05 m³
Superficie	19.70	70.96 m²

Solaio di separazione

Solaio	Pavimento ricevente	Controsoffitto emittente	Superf.
SOL02.a	---	---	4.58 m²

Descrizione dei giunti e di strutture e strati che ne fanno parte

Giunto	Lato Ricevente		Lato Emittente	
	Struttura	**Strato**	**Struttura**	**Strato**
G1	SOL02.a	---	MR.01.018	---
G2	SOL02.a	---	MR.01.018	---
G3	SOL02.a	---	MR.01.018	---
G4	MPI03.f.01	---	SOL02.a	---
G5	MPI03.f.01	---	SOL02.a	---
G6	PA.CA.016	---	SOL02.a	---
G7	MPI03.f.01	---	SOL02.a	---

Giunto			Kij / Dv,ij,n				Rij		
	Descrizione	Lunghezza		Df	Fd	Ff	Df	Fd	Ff
G1	Giunto a T con ambiente ricevente spostato di elementi omogenei trasmissione attraverso elementi omogenei	1.80	Kij	0.2	7.1	7.1	68.5	64.6	64.6
G2	Giunto a T con ambiente ricevente spostato di elementi omogenei trasmissione attraverso elementi omogenei	1.65	Kij	0.2	7.1	7.1	68.8	64.9	64.9
G3	Giunto a T con ambiente ricevente spostato di elementi omogenei trasmissione attraverso elementi omogenei	1.60	Kij	0.2	7.1	7.1	69.0	65.1	65.1
G4	Giunto a T con ambiente emittente spostato di elementi omogenei trasmissione attraverso elementi omogenei	0.56	Kij	8.1	17.3	8.1	79.3	90.6	79.3
G5	Giunto a T con ambiente emittente spostato di elementi omogenei trasmissione attraverso elementi omogenei	0.35	Kij	8.1	17.3	8.1	81.4	92.7	81.4
G6	Giunto a T con ambiente emittente spostato di elementi omogenei trasmissione attraverso elementi omogenei	5.05	Kij	9.5	-2.0	9.5	67.6	61.8	67.6
G7	Giunto a T con ambiente emittente spostato di elementi omogenei trasmissione attraverso elementi omogenei	0.91	Kij	8.1	17.3	8.1	77.2	88.5	77.2

Risultati

R'_w **54.2 dB**

$D_{nT,w}$ **61.4 dB**

DPCM del 5/12/97

Cat. B - Uffici e assimilabili

R'_w **≥ 50 dB Verificato**

Isolamento ai rumori aerei tra ambienti sovrapposti: Secondo Piano-P2_ Palestra » Primo Piano-P1_ Studio medico

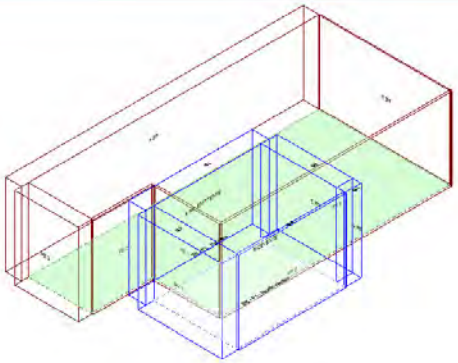

Calcolo di isolamento per via aerea tra il vano emittente "Secondo Piano-P2_ Palestra" e il vano ricevente "Primo Piano-P1_ Studio medico"

	Vano Ricevente P1_ Studio medico	Vano Emittente P2_ Palestra
Piano	Primo Piano	Secondo Piano
Unità immobiliare	Primo Piano	Secondo Piano
Volume	75.83	287.47 m³
Superficie	19.70	74.67 m²

Solaio di separazione

Solaio	Controsoffitto ricevente	Pavimento emittente	Superf.
SOL02.a	---	---	19.70 m²

Descrizione dei giunti e di strutture e strati che ne fanno parte

Giunto	Lato Ricevente		Lato Emittente	
	Struttura	Strato	Struttura	Strato
G1	MPI03.f	---	MPI03.g	---
G2	MPI03.f.01	---	SOL02.a	---
G3	MPI03.f.01	---	SOL02.a	---
G4	PA.CA.016	---	SOL02.a	---
G5	MPI03.f.01	---	SOL02.a	---

Giunto			Kij / Dv,ij,n				Rij		
	Descrizione	Lunghezza		Df	Fd	Ff	Df	Fd	Ff
G1	Giunto a T di elementi omogenei trasmissione attraverso elementi omogenei	5.05	Kij	8.3	8.1	-1.1	76.5	76.0	65.0
G2	Giunto a T con ambiente emittente spostato di elementi omogenei trasmissione attraverso elementi omogenei	3.55	Kij	8.1	17.3	8.1	77.6	88.9	77.6
G3	Giunto a T con ambiente emittente spostato di elementi omogenei trasmissione attraverso elementi omogenei	0.35	Kij	8.1	17.3	8.1	87.7	99.0	87.7
G4	Giunto a T con ambiente emittente spostato di elementi omogenei trasmissione attraverso elementi omogenei	5.05	Kij	9.5	-2.0	9.5	73.9	68.1	73.9
G5	Giunto a T con ambiente emittente spostato di elementi omogenei trasmissione attraverso elementi omogenei	3.90	Kij	8.1	17.3	8.1	77.2	88.5	77.2

Risultati

R'_w **59.7 dB**

$D_{nT,w}$ **60.6 dB**

DPCM del 5/12/97

Cat. B - Uffici e assimilabili

R'_w **≥ 50 dB** **Verificato**

Livello di rumore da calpestio tra ambienti sovrapposti: Secondo Piano-P2_ Palestra » Primo Piano-P1_ Studio medico

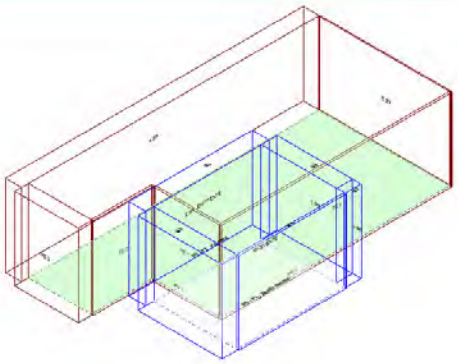

Calcolo di isolamento al calpestio tra il vano emittente "Secondo Piano-P2_ Palestra" e il vano ricevente "Primo Piano-P1_ Studio medico"

	Vano Ricevente P1_ Studio medico	Vano Emittente P2_ Palestra
Piano	Primo Piano	Secondo Piano
Unità immobiliare	Primo Piano	Secondo Piano
Volume	75.83	287.47 m³
Superficie	19.70 m²	74.67 m²

Solaio di separazione	Controsoffitto ricevente	Pavimento emittente	Superf.
SOL02.a	---	---	19.70 m²

Descrizione dei giunti e di strutture e strati che ne fanno parte

Giunto	Lato Ricevente		Lato Emittente	
	Struttura	Strato	Struttura	Strato
G1	MPI03.f	---	MPI03.g	---
G2	MPI03.f.01	---	SOL02.a	---
G3	MPI03.f.01	---	SOL02.a	---
G4	PA.CA.016	---	SOL02.a	---
G5	MPI03.f.01	---	SOL02.a	---

Giunto			Kij / Dv,ij,n				Ln,ij		
	Descrizione	Lunghezza		Df	Fd	Ff	Df	Fd	Ff
G1	Giunto a T di elementi omogenei trasmissione attraverso elementi omogenei	5.05	Kij	8.3	---	---	25.9	---	---
G2	Giunto a T con ambiente emittente spostato di elementi omogenei trasmissione attraverso elementi omogenei	3.55	Kij	8.1	---	---	24.8	---	---
G3	Giunto a T con ambiente emittente spostato di elementi omogenei trasmissione attraverso elementi omogenei	0.35	Kij	8.1	---	---	14.7	---	---
G4	Giunto a T con ambiente emittente spostato di elementi omogenei trasmissione attraverso elementi omogenei	5.05	Kij	9.5	---	---	28.5	---	---
G5	Giunto a T con ambiente emittente spostato di elementi omogenei trasmissione attraverso elementi omogenei	3.90	Kij	8.1	---	---	25.2	---	---

Risultati

L'_{nw} **39.2 dB**

$L'_{nT,w}$ **35.4 dB**

DPCM del 5/12/97

Cat. B - Uffici e assimilabili

$L'_{n,w}$ **≤ 55 dB** **Verificato**

Isolamento di facciata: Primo Piano-P1_ Studio medico

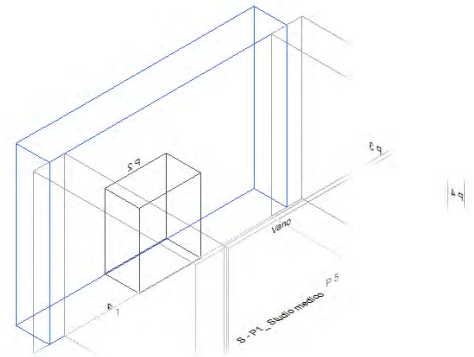

Calcolo di isolamento di facciata per il vano "Primo Piano-P1_ Studio medico"

	Vano Ricevente P1_ Studio medico
Piano	Primo Piano
Unità immobiliare	Primo Piano
Volume	75.83 m³
Superficie	19.70 m²

Facciata F1

Parete	**MPI03.f**
Controparete sinistra	**-**
Controparete destra	**-**
Superficie	**19.44 m²**
Trasmissione laterale K	**2 dB: Elementi di facciata pesanti con giunti rigidi**
$DeltaL_{fs}$	**0**
Forma della facciata	**Facciata piana** (Vedi Appendice B)
Assorbimento (α_w)	**n.a.**
Orizzonte visivo (h)	**n.a.**

Elementi di facciata

	Tipo	Codice	Rw/Rs	Superficie	Sigillante
S1	Serramento	SR.U.009	42.0	2.70 m²	No

Risultati

R'_w	**48.2 dB**
$D_{2m,nT,w}$	**49.2 dB**
$D_{2m,n,w}$	**45.4 dB**

DPCM del 5/12/97

Cat. B - Uffici e assimilabili

$D_{2m,n,T,w}$	**≥ 42 dB Verificato**

Vano Primo Piano-P1_ Ambulatorio medico

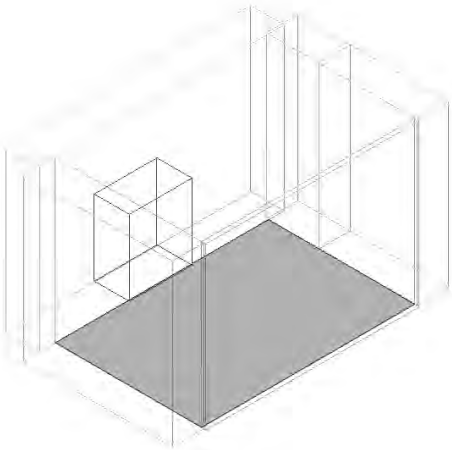

Isolamento ai rumori aerei tra ambienti adiacenti: Primo Piano-Vano Scala » Primo Piano-P1_ Ambulatorio medico

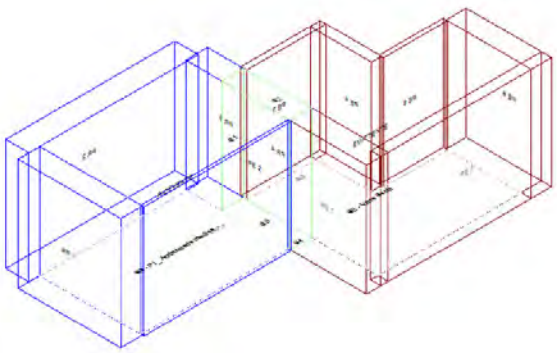

Calcolo di isolamento per via aerea tra il vano emittente "Primo Piano-Vano Scala" e il vano ricevente "Primo Piano-P1_ Ambulatorio medico"

	Vano Ricevente P1_ Ambulatorio medico	Vano Emittente Vano Scala
Piano	Primo Piano	Primo Piano
Unità immobiliare	Primo Piano	Vano Scala
Volume	68.72	67.08 m³
Superficie	17.85	17.42 m²

Pareti di separazione

Parete	Controparete ricevente	Controparete emittente	Superf.
MPI03.f.01	---	---	8.86 m²

Descrizione dei giunti e di strutture e strati che ne fanno parte

Giunto	Lato Ricevente		Lato Emittente	
	Struttura	**Strato**	**Struttura**	**Strato**
G1	MPI03.f.01	---	MR.01.018	---
G2	SOL02.a	---	SOL02.a	---
G3	PA.CA.016	---	MPI03.f.01	---
G4	SOL02.a	---	SOL02.a	---
G5	SOL02.a	---	SOL02.a	---

Giunto			Kij / Dv,ij,n				Rij		
	Descrizione	**Lunghezza**		**Df**	**Fd**	**Ff**	**Df**	**Fd**	**Ff**
G1	Giunto a T con ambiente ricevente spostato di elementi omogenei trasmissione attraverso elementi omogenei	3.85	Kij	-3.0	13.1	13.1	60.6	68.0	68.0
G2	Giunto a croce di elementi omogenei trasmissione attraverso elementi omogenei	2.30	Kij	11.1	11.1	22.2	79.0	79.0	92.3
G3	Giunto a T con ambiente emittente spostato di elementi omogenei trasmissione attraverso elementi omogenei	3.85	Kij	17.9	-2.7	17.9	77.9	60.9	77.9
G4	Giunto a croce di elementi omogenei trasmissione attraverso elementi omogenei	0.81	Kij	11.1	11.1	22.2	83.6	83.6	96.8
G5	Giunto a croce di elementi omogenei trasmissione attraverso elementi omogenei	1.49	Kij	11.1	11.1	22.2	80.9	80.9	94.1

Risultati

R'_w **55.1 dB**

$D_{nT,w}$ **59.0 dB**

DPCM del 5/12/97

Cat. B - Uffici e assimilabili

R'_w **≥ 50 dB** **Verificato**

Isolamento ai rumori aerei tra ambienti sovrapposti: Piano Terra-PT_ Attesa/Accettazione » Primo Piano-P1_ Ambulatorio medico

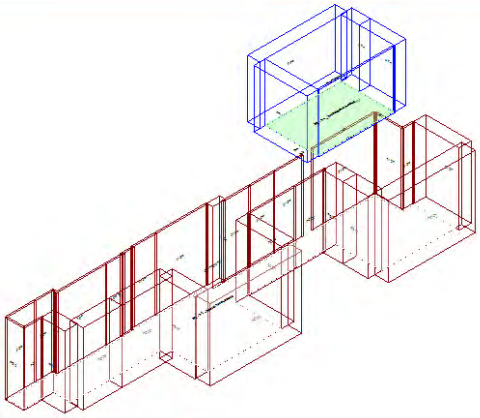

Calcolo di isolamento per via aerea tra il vano emittente "Piano Terra-PT_ Attesa/Accettazione" e il vano ricevente "Primo Piano-P1_ Ambulatorio medico"

	Vano Ricevente P1_ Ambulatorio medico	Vano Emittente PT_ Attesa/Accettazione
Piano	Primo Piano	Piano Terra
Unità immobiliare	Primo Piano	Piano Terra
Volume	68.72	337.05 m³
Superficie	17.85	70.96 m²

Solaio di separazione

Solaio	Pavimento ricevente	Controsoffitto emittente	Superf.
SOL02.a	---	---	2.45 m²

Descrizione dei giunti e di strutture e strati che ne fanno parte

Giunto	Lato Ricevente		Lato Emittente	
	Struttura	Strato	Struttura	Strato
G1	MPI03.f.01	---	SOL02.a	---
G2	SOL02.a	---	PA.CA.016	---
G3	MPI03.f.01	---	PA.CA.016	---
G4	PA.CA.016	---	SOL02.a	---
G5	MPI03.f.01	---	SOL02.a	---

Giunto			Kij / Dv,ij,n				Rij		
	Descrizione	Lunghezza		Df	Fd	Ff	Df	Fd	Ff
G1	Giunto a T con ambiente emittente spostato di elementi omogenei trasmissione attraverso elementi omogenei	0.25	Kij	8.1	17.3	8.1	80.1	91.4	80.1
G2	Giunto a T con ambiente ricevente spostato di elementi omogenei trasmissione attraverso elementi omogenei	4.15	Kij	-2.0	9.5	9.5	59.9	65.7	65.7
G3	Giunto a croce di elementi omogenei trasmissione attraverso elementi omogenei	0.56	Kij	11.1	12.5	3.2	79.6	77.4	66.0
G4	Giunto a T con ambiente emittente spostato di elementi omogenei trasmissione attraverso elementi omogenei	4.40	Kij	9.5	-2.0	9.5	65.5	59.7	65.5
G5	Giunto a T con ambiente emittente spostato di elementi omogenei trasmissione attraverso elementi omogenei	0.54	Kij	8.1	17.3	8.1	76.8	88.1	76.8

Risultati

R'_w **54.1 dB**

$D_{nT,w}$ **63.6 dB**

DPCM del 5/12/97

Cat. B - Uffici e assimilabili

R'_w **≥ 50 dB** **Verificato**

Isolamento ai rumori aerei tra ambienti sovrapposti: Piano Terra-PT_ sala Radiologia » Primo Piano-P1_ Ambulatorio medico

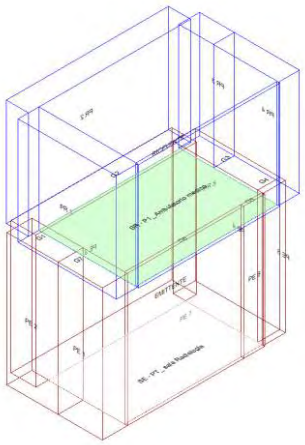

Calcolo di isolamento per via aerea tra il vano emittente "Piano Terra-PT_ sala Radiologia" e il vano ricevente "Primo Piano-P1_ Ambulatorio medico"

	Vano Ricevente P1_ Ambulatorio medico	Vano Emittente PT_ sala Radiologia
Piano	Primo Piano	Piano Terra
Unità immobiliare	Primo Piano	Piano Terra
Volume	68.72	64.66 m³
Superficie	17.85	13.61 m²

Solaio di separazione

Solaio	Pavimento ricevente	Controsoffitto emittente	Superf.
SOL02.a	---	---	13.34 m²

Descrizione dei giunti e di strutture e strati che ne fanno parte

Giunto	Lato Ricevente		Lato Emittente	
	Struttura	Strato	Struttura	Strato
G1	MPI03.f.01	---	MPI03.e.01	---
G2	MPI03.f	---	MPI03.e	---
G3	MPI03.f.01	---	MPI03.e.01	---
G4	MPI03.f.01	---	MPI03.e.01	---
G5	MPI03.f.01	---	PA.CA.016	---
G6	SOL02.a	---	PA.CA.016	---
G7	MPI03.f.01	---	MPI03.e.01	---

Giunto			Kij / Dv,ij,n				Rij		
	Descrizione	**Lunghezza**		**Df**	**Fd**	**Ff**	**Df**	**Fd**	**Ff**
G1	Giunto a croce di elementi omogenei trasmissione attraverso elementi omogenei	1.25	Kij	11.1	11.3	-0.1	83.5	86.5	73.0
G2	Giunto a T di elementi omogenei trasmissione attraverso elementi omogenei	4.85	Kij	8.3	8.7	-1.4	75.0	75.9	63.9
G3	Giunto a croce di elementi omogenei trasmissione attraverso elementi omogenei	1.11	Kij	11.1	11.3	-0.1	84.0	87.0	73.5
G4	Giunto a croce di elementi omogenei trasmissione attraverso elementi omogenei	1.64	Kij	11.1	11.3	-0.1	82.3	85.3	71.8
G5	Giunto a croce di elementi omogenei trasmissione attraverso elementi omogenei	0.65	Kij	11.1	12.5	3.2	86.3	84.1	72.7
G6	Giunto a T con ambiente ricevente spostato di elementi omogenei trasmissione attraverso elementi omogenei	4.20	Kij	-2.0	9.5	9.5	67.2	73.0	73.0
G7	Giunto a croce di elementi omogenei trasmissione attraverso elementi omogenei	1.50	Kij	11.1	11.3	-0.1	82.7	85.7	72.2

Risultati

R'_w **58.4 dB**

$D_{nT,w}$ **60.6 dB**

DPCM del 5/12/97

Cat. B - Uffici e assimilabili

R'_w **≥ 50 dB Verificato**

Isolamento ai rumori aerei tra ambienti sovrapposti: Piano Terra-PT_ Deposito Sporco » Primo Piano-P1_ Ambulatorio medico

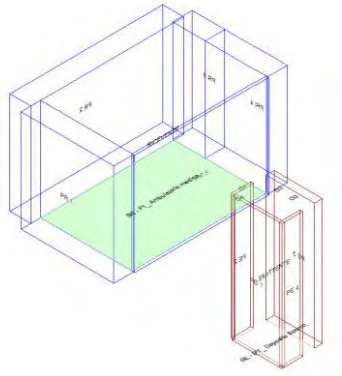

Calcolo di isolamento per via aerea tra il vano emittente "Piano Terra-PT_ Deposito Sporco" e il vano ricevente "Primo Piano-P1_ Ambulatorio medico"

	Vano Ricevente P1_ Ambulatorio medico	Vano Emittente PT_ Deposito Sporco
Piano	Primo Piano	Piano Terra
Unità immobiliare	Primo Piano	Piano Terra
Volume	68.72	9.97 m³
Superficie	17.85	2.10 m²

Solaio di separazione

Solaio	Pavimento ricevente	Controsoffitto emittente	Superf.
SOL02.a	---	---	0.33 m²

Descrizione dei giunti e di strutture e strati che ne fanno parte

Giunto	Lato Ricevente		Lato Emittente	
	Struttura	Strato	Struttura	Strato
G1	MPI03.f.01	---	PA.CA.016	---
G2	MPI03.f.01	---	SOL02.a	---
G3	MPI03.f.01	---	SOL02.a	---
G4	MPI03.f.01	---	PA.CA.016	---

Giunto			Kij / Dv,ij,n				Rij		
	Descrizione	Lunghezza		Df	Fd	Ff	Df	Fd	Ff
G1	Giunto a croce di elementi omogenei trasmissione attraverso elementi omogenei	0.60	Kij	11.1	12.5	3.2	70.6	68.4	57.0
G2	Giunto a T con ambiente emittente spostato di elementi omogenei trasmissione attraverso elementi omogenei	0.56	Kij	8.1	17.3	8.1	67.9	79.2	67.9
G3	Giunto a T con ambiente emittente spostato di elementi omogenei trasmissione attraverso elementi omogenei	0.60	Kij	8.1	17.3	8.1	67.6	78.9	67.6
G4	Giunto a croce di elementi omogenei trasmissione attraverso elementi omogenei	0.56	Kij	11.1	12.5	3.2	70.9	68.7	57.3

Risultati

R'_w **52.7 dB**

$D_{nT,w}$ **70.9 dB**

DPCM del 5/12/97

Cat. B - Uffici e assimilabili

R'_w **≥ 50 dB Verificato**

Isolamento ai rumori aerei tra ambienti sovrapposti: Secondo Piano-P2_ Palestra » Primo Piano-P1_ Ambulatorio medico

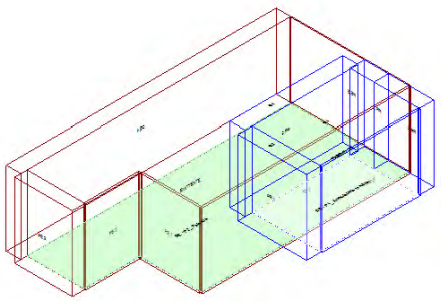

Calcolo di isolamento per via aerea tra il vano emittente "Secondo Piano-P2_ Palestra" e il vano ricevente "Primo Piano-P1_ Ambulatorio medico"

	Vano Ricevente P1_ Ambulatorio medico	Vano Emittente P2_ Palestra
Piano	Primo Piano	Secondo Piano
Unità immobiliare	Primo Piano	Secondo Piano
Volume	68.72	287.47 m³
Superficie	17.85	74.67 m²

Solaio di separazione

Solaio	Controsoffitto ricevente	Pavimento emittente	Superf.
SOL02.a	---	---	7.00 m²

Descrizione dei giunti e di strutture e strati che ne fanno parte

Giunto	Lato Ricevente		Lato Emittente	
	Struttura	Strato	Struttura	Strato
G1	SOL02.a	---	PA.CA.016	---
G2	PA.CA.016	---	SOL02.a	---
G3	MPI03.f.01	---	SOL02.a	---
G4	MPI03.f	---	MPI03.g	---

Giunto			Kij / Dv,ij,n				Rij		
	Descrizione	Lunghezza		Df	Fd	Ff	Df	Fd	Ff
G1	Giunto a T con ambiente ricevente spostato di elementi omogenei trasmissione attraverso elementi omogenei	3.50	Kij	-2.0	9.5	9.5	65.2	71.0	71.0
G2	Giunto a T con ambiente emittente spostato di elementi omogenei trasmissione attraverso elementi omogenei	2.00	Kij	9.5	-2.0	9.5	73.4	67.6	73.4
G3	Giunto a T con ambiente emittente spostato di elementi omogenei trasmissione attraverso elementi omogenei	3.50	Kij	8.1	17.3	8.1	73.2	84.5	73.2
G4	Giunto a T di elementi omogenei trasmissione attraverso elementi omogenei	2.00	Kij	8.3	8.1	-1.1	76.0	75.6	64.5

Risultati

R'_w **57.9 dB**

$D_{nT,w}$ **62.9 dB**

DPCM del 5/12/97

Cat. B - Uffici e assimilabili

R'_w **≥ 50 dB** **Verificato**

Isolamento ai rumori aerei tra ambienti sovrapposti: Secondo Piano-P2_ BOX Massoteraia » Primo Piano-P1_ Ambulatorio medico

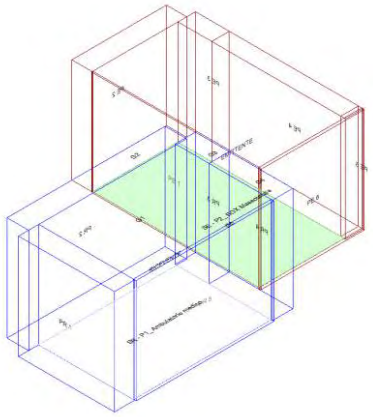

Calcolo di isolamento per via aerea tra il vano emittente "Secondo Piano-P2_ BOX Massoteraia" e il vano ricevente "Primo Piano-P1_ Ambulatorio medico"

	Vano Ricevente P1_ Ambulatorio medico	Vano Emittente P2_ BOX Massoteraia
Piano	Primo Piano	Secondo Piano
Unità immobiliare	Primo Piano	Secondo Piano
Volume	68.72	74.58 m³
Superficie	17.85	19.37 m²

Solaio di separazione

Solaio	Controsoffitto ricevente	Pavimento emittente	Superf.
SOL02.a	---	---	10.68 m²

Descrizione dei giunti e di strutture e strati che ne fanno parte

Giunto	Lato Ricevente		Lato Emittente	
	Struttura	Strato	Struttura	Strato
G1	SOL02.a	---	PA.CA.016	---
G2	MPI03.f	---	MPI03.g	---
G3	MPI03.f.01	---	MPI03.g.01	---
G4	MPI03.f.01	---	MPI03.g.01	---
G5	PA.CA.016	---	SOL02.a	---

Giunto			Kij / Dv,ij,n				Rij		
	Descrizione	Lunghezza		Df	Fd	Ff	Df	Fd	Ff
G1	Giunto a T con ambiente ricevente spostato di elementi omogenei trasmissione attraverso elementi omogenei	3.50	Kij	-2.0	9.5	9.5	67.0	72.8	72.8
G2	Giunto a T di elementi omogenei trasmissione attraverso elementi omogenei	3.05	Kij	8.3	8.1	-1.1	76.0	75.6	64.5
G3	Giunto a croce di elementi omogenei trasmissione attraverso elementi omogenei	1.20	Kij	11.1	10.7	0.3	82.7	81.7	69.2
G4	Giunto a croce di elementi omogenei trasmissione attraverso elementi omogenei	2.30	Kij	11.1	10.7	0.3	79.9	78.9	66.4
G5	Giunto a T con ambiente emittente spostato di elementi omogenei trasmissione attraverso elementi omogenei	3.05	Kij	9.5	-2.0	9.5	73.4	67.6	73.4

Risultati

R'_w **57.6 dB**

$D_{nT,w}$ **60.7 dB**

DPCM del 5/12/97

Cat. B - Uffici e assimilabili

R'_w **≥ 50 dB Verificato**

Livello di rumore da calpestio tra ambienti sovrapposti: Secondo Piano-P2_ Palestra » Primo Piano-P1_ Ambulatorio medico

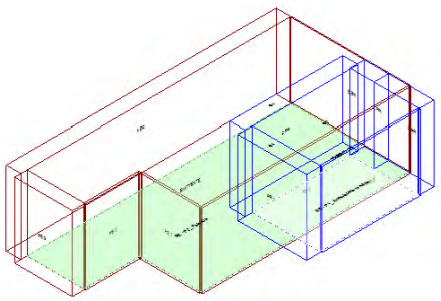

Calcolo di isolamento al calpestio tra il vano emittente "Secondo Piano-P2_ Palestra" e il vano ricevente "Primo Piano-P1_ Ambulatorio medico"

	Vano Ricevente P1_ Ambulatorio medico	Vano Emittente P2_ Palestra
Piano	Primo Piano	Secondo Piano
Unità immobiliare	Primo Piano	Secondo Piano
Volume	68.72	287.47 m³
Superficie	17.85 m²	74.67 m²

Solaio di separazione	Controsoffitto ricevente	Pavimento emittente	Superf.
SOL02.a	---	---	7.00 m²

Descrizione dei giunti e di strutture e strati che ne fanno parte

Giunto	Lato Ricevente		Lato Emittente	
	Struttura	Strato	Struttura	Strato
G1	MPI03.f	---	MPI03.g	---
G2	SOL02.a	---	PA.CA.016	---
G3	PA.CA.016	---	SOL02.a	---
G4	MPI03.f.01	---	SOL02.a	---

Giunto			Kij / Dv,ij,n				Ln,ij		
	Descrizione	Lunghezza		Df	Fd	Ff	Df	Fd	Ff
G1	Giunto a T di elementi omogenei trasmissione attraverso elementi omogenei	2.00	Kij	8.3	---	---	26.4	---	---
G2	Giunto a T con ambiente ricevente spostato di elementi omogenei trasmissione attraverso elementi omogenei	3.50	Kij	-2.0	---	---	37.2	---	---
G3	Giunto a T con ambiente emittente spostato di elementi omogenei trasmissione attraverso elementi omogenei	2.00	Kij	9.5	---	---	29.0	---	---
G4	Giunto a T con ambiente emittente spostato di elementi omogenei trasmissione attraverso elementi omogenei	3.50	Kij	8.1	---	---	29.2	---	---

Risultati

L'_{nw} **41.4 dB**

$L'_{nT,w}$ **38.0 dB**

DPCM del 5/12/97

Cat. B - Uffici e assimilabili

$L'_{n,w}$ **≤ 55 dB** **Verificato**

Livello di rumore da calpestio tra ambienti sovrapposti: Secondo Piano-P2_ BOX Massoteraia » Primo Piano-P1_ Ambulatorio medico

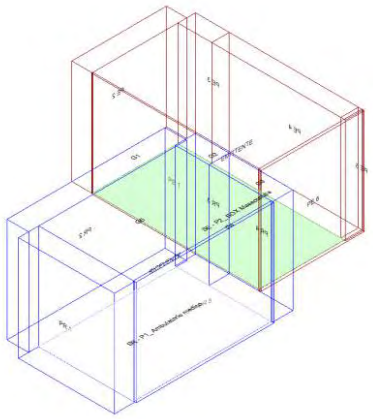

Calcolo di isolamento al calpestio tra il vano emittente "Secondo Piano-P2_ BOX Massoteraia" e il vano ricevente "Primo Piano-P1_ Ambulatorio medico"

	Vano Ricevente P1_ Ambulatorio medico	Vano Emittente P2_ BOX Massoteraia
Piano	Primo Piano	Secondo Piano
Unità immobiliare	Primo Piano	Secondo Piano
Volume	68.72	74.58 m³
Superficie	17.85 m²	19.37 m²

Solaio di separazione	Controsoffitto ricevente	Pavimento emittente	Superf.
SOL02.a	---	---	10.68 m²

Descrizione dei giunti e di strutture e strati che ne fanno parte

Giunto	Lato Ricevente		Lato Emittente	
	Struttura	Strato	Struttura	Strato
G1	MPI03.f	---	MPI03.g	---
G2	MPI03.f.01	---	MPI03.g.01	---
G3	MPI03.f.01	---	MPI03.g.01	---
G4	PA.CA.016	---	SOL02.a	---
G5	SOL02.a	---	PA.CA.016	---

Giunto			Kij / Dv,ij,n				Ln,ij		
	Descrizione	Lunghezza		Df	Fd	Ff	Df	Fd	Ff
G1	Giunto a T di elementi omogenei trasmissione attraverso elementi omogenei	3.05	Kij	8.3	---	---	26.4	---	---
G2	Giunto a croce di elementi omogenei trasmissione attraverso elementi omogenei	1.20	Kij	11.1	---	---	19.7	---	---
G3	Giunto a croce di elementi omogenei trasmissione attraverso elementi omogenei	2.30	Kij	11.1	---	---	22.5	---	---
G4	Giunto a T con ambiente emittente spostato di elementi omogenei trasmissione attraverso elementi omogenei	3.05	Kij	9.5	---	---	29.0	---	---
G5	Giunto a T con ambiente ricevente spostato di elementi omogenei trasmissione attraverso elementi omogenei	3.50	Kij	-2.0	---	---	35.4	---	---

Risultati

L'_{nw} **40.6 dB**

$L'_{nT,w}$ **37.2 dB**

DPCM del 5/12/97

Cat. B - Uffici e assimilabili

$L'_{n,w}$ **≤ 55 dB** **Verificato**

Isolamento di facciata: Primo Piano-P1_ Ambulatorio medico

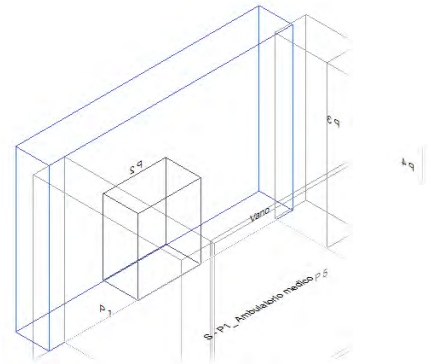

Calcolo di isolamento di facciata per il vano "Primo Piano-P1_ Ambulatorio medico"

	Vano Ricevente P1_ Ambulatorio medico
Piano	Primo Piano
Unità immobiliare	Primo Piano
Volume	68.72 m³
Superficie	17.85 m²

Facciata F1

Parete	**MPI03.f**
Controparete sinistra	**-**
Controparete destra	**-**
Superficie	**19.63 m²**
Trasmissione laterale K	**2 dB: Elementi di facciata pesanti con giunti rigidi**
$DeltaL_{fs}$	**0**
Forma della facciata	**Facciata piana** (Vedi Appendice B)
Assorbimento (α_w)	**n.a.**
Orizzonte visivo (h)	**n.a.**

Elementi di facciata

	Tipo	Codice	Rw/Rs	Superficie	Sigillante
S1	Serramento	SR.U.009	42.0	2.70 m²	No

Risultati

R'_w	**48.2 dB**
$D_{2m,nT,w}$	**48.7 dB**
$D_{2m,n,w}$	**45.3 dB**

DPCM del 5/12/97

Cat. B - Uffici e assimilabili

$D_{2m,n,T,w}$	**≥ 42 dB Verificato**

Vano Primo Piano-P1_ Psicoterapia

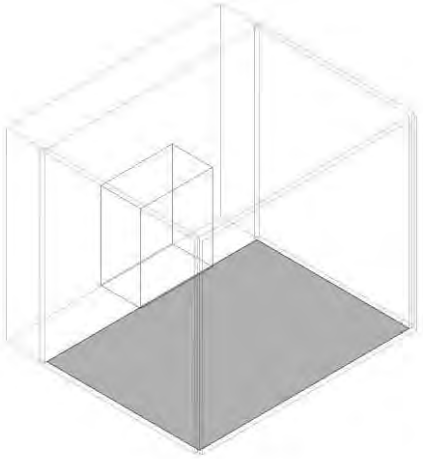

Isolamento ai rumori aerei tra ambienti sovrapposti: Piano Terra-PT_ Palestra neuromotoria » Primo Piano-P1_ Psicoterapia

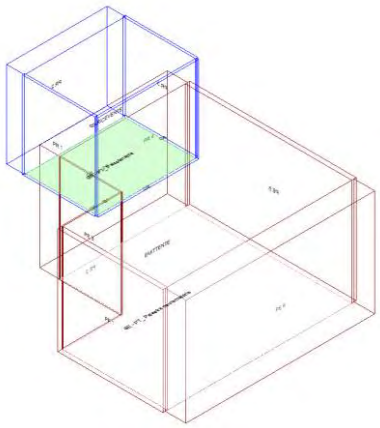

Calcolo di isolamento per via aerea tra il vano emittente "Piano Terra-PT_ Palestra neuromotoria" e il vano ricevente "Primo Piano-P1_ Psicoterapia"

	Vano Ricevente P1_ Psicoterapia	Vano Emittente PT_ Palestra neuromotoria
Piano	Primo Piano	Piano Terra
Unità immobiliare	Primo Piano	Piano Terra
Volume	54.21	256.89 m³
Superficie	14.08	54.08 m²

Solaio di separazione

Solaio	Pavimento ricevente	Controsoffitto emittente	Superf.
SOL02.a	---	---	9.62 m²

Descrizione dei giunti e di strutture e strati che ne fanno parte

Giunto	Lato Ricevente		Lato Emittente	
	Struttura	**Strato**	**Struttura**	**Strato**
G1	PA.CA.016	---	PA.CA.016	---
G2	SOL02.a	---	PA.CA.016	---
G3	MPI03.f	---	MPI03.e	---
G4	PA.CA.016	---	SOL02.a	---
G5	PA.CA.016	---	SOL02.a	---
G6	PA.CA.016	---	PA.CA.016	---

Giunto			Kij / Dv,ij,n				Rij		
	Descrizione	**Lunghezza**		**Df**	**Fd**	**Ff**	**Df**	**Fd**	**Ff**
G1	Giunto a croce di elementi omogenei trasmissione attraverso elementi omogenei	1.46	Kij	12.5	12.5	26.4	79.2	79.2	87.4
G2	Giunto a T con ambiente ricevente spostato di elementi omogenei trasmissione attraverso elementi omogenei	2.77	Kij	-2.0	9.5	9.5	67.6	73.4	73.4
G3	Giunto a T di elementi omogenei trasmissione attraverso elementi omogenei	2.94	Kij	8.3	8.7	-1.4	75.8	76.7	64.7
G4	Giunto a T con ambiente emittente spostato di elementi omogenei trasmissione attraverso elementi omogenei	3.11	Kij	9.5	-2.0	9.5	72.9	67.1	72.9
G5	Giunto a T con ambiente emittente spostato di elementi omogenei trasmissione attraverso elementi omogenei	4.40	Kij	9.5	-2.0	9.5	71.4	65.6	71.4
G6	Giunto a croce di elementi omogenei trasmissione attraverso elementi omogenei	0.33	Kij	12.5	12.5	26.4	85.6	85.6	93.8

Risultati

R'_w **57.5 dB**

$D_{nT,w}$ **60.1 dB**

DPCM del 5/12/97

Cat. B - Uffici e assimilabili

R'_w **≥ 50 dB Verificato**

Isolamento ai rumori aerei tra ambienti sovrapposti: Piano Terra-PT_ BOX Palestra neuromotoria » Primo Piano-P1_ Psicoterapia

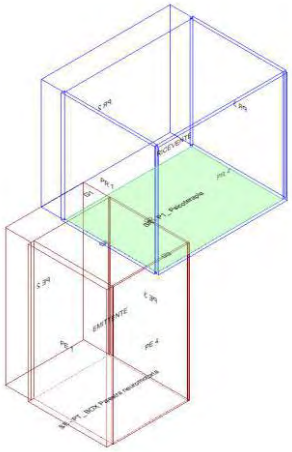

Calcolo di isolamento per via aerea tra il vano emittente "Piano Terra-PT_ BOX Palestra neuromotoria" e il vano ricevente "Primo Piano-P1_ Psicoterapia"

	Vano Ricevente P1_ Psicoterapia	Vano Emittente PT_ BOX Palestra neuromotoria
Piano	Primo Piano	Piano Terra
Unità immobiliare	Primo Piano	Piano Terra
Volume	54.21	33.78 m³
Superficie	14.08	7.11 m²

Solaio di separazione

Solaio	Pavimento ricevente	Controsoffitto emittente	Superf.
SOL02.a	---	---	3.84 m²

Descrizione dei giunti e di strutture e strati che ne fanno parte

Giunto	Lato Ricevente		Lato Emittente	
	Struttura	Strato	Struttura	Strato
G1	MPI03.f	---	MPI03.e	---
G2	SOL02.a	---	PA.CA.016	---
G3	PA.CA.016	---	PA.CA.016	---
G4	MR.01.018	---	SOL02.a	---

Giunto			Kij / Dv,ij,n				Rij		
	Descrizione	Lunghezza		Df	Fd	Ff	Df	Fd	Ff
G1	Giunto a T di elementi omogenei trasmissione attraverso elementi omogenei	1.41	Kij	8.3	8.7	-1.4	75.0	75.9	63.9
G2	Giunto a T con ambiente ricevente spostato di elementi omogenei trasmissione attraverso elementi omogenei	2.72	Kij	-2.0	9.5	9.5	63.7	69.5	69.5
G3	Giunto a croce di elementi omogenei trasmissione attraverso elementi omogenei	1.41	Kij	12.5	12.5	26.4	75.3	75.3	83.5
G4	Giunto a T con ambiente emittente spostato di elementi omogenei trasmissione attraverso elementi omogenei	2.72	Kij	7.1	0.2	7.1	62.0	65.9	62.0

Risultati

R'_w **55.1 dB**

$D_{nT,w}$ **61.6 dB**

DPCM del 5/12/97

Cat. B - Uffici e assimilabili

R'_w **≥ 50 dB Verificato**

Isolamento ai rumori aerei tra ambienti sovrapposti: Secondo Piano-P2_ Psicoterapia » Primo Piano-P1_ Psicoterapia

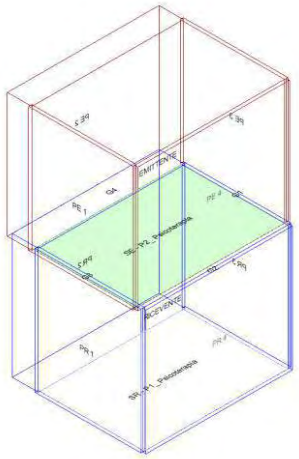

Calcolo di isolamento per via aerea tra il vano emittente "Secondo Piano-P2_ Psicoterapia" e il vano ricevente "Primo Piano-P1_ Psicoterapia"

	Vano Ricevente P1_ Psicoterapia	Vano Emittente P2_ Psicoterapia
Piano	Primo Piano	Secondo Piano
Unità immobiliare	Primo Piano	Secondo Piano
Volume	54.21	55.18 m³
Superficie	14.08	14.33 m²

Solaio di separazione

Solaio	Controsoffitto ricevente	Pavimento emittente	Superf.
SOL02.a	---	---	13.64 m²

Descrizione dei giunti e di strutture e strati che ne fanno parte

Giunto	Lato Ricevente		Lato Emittente	
	Struttura	Strato	Struttura	Strato
G1	PA.CA.016	---	PA.CA.016	---
G2	PA.CA.016	---	PA.CA.016	---
G3	MR.01.018	---	PA.CA.016	---
G4	MPI03.f	---	MPI03.g	---

Giunto			Kij / Dv,ij,n				Rij		
	Descrizione	Lunghezza		Df	Fd	Ff	Df	Fd	Ff
G1	Giunto a croce di elementi omogenei trasmissione attraverso elementi omogenei	3.10	Kij	12.5	12.5	26.4	77.4	77.4	85.6
G2	Giunto a croce di elementi omogenei trasmissione attraverso elementi omogenei	4.40	Kij	12.5	12.5	26.4	75.9	75.9	84.1
G3	Giunto a croce di elementi omogenei trasmissione attraverso elementi omogenei	3.10	Kij	10.1	12.5	21.5	69.9	77.4	75.6
G4	Giunto a T di elementi omogenei trasmissione attraverso elementi omogenei	4.40	Kij	8.3	8.1	-1.1	75.5	75.0	64.0

Risultati

R'_w **59.7 dB**

$D_{nT,w}$ **60.7 dB**

DPCM del 5/12/97

Cat. B - Uffici e assimilabili

R'_w **≥ 50 dB Verificato**

Livello di rumore da calpestio tra ambienti sovrapposti: Secondo Piano-P2_ Psicoterapia » Primo Piano-P1_ Psicoterapia

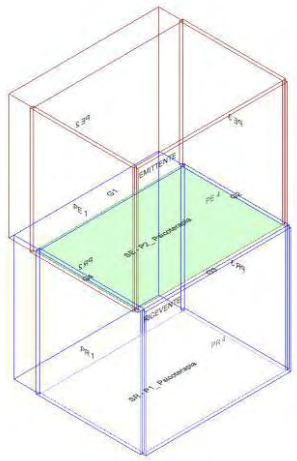

Calcolo di isolamento al calpestio tra il vano emittente "Secondo Piano-P2_ Psicoterapia" e il vano ricevente "Primo Piano-P1_ Psicoterapia"

	Vano Ricevente P1_ Psicoterapia	Vano Emittente P2_ Psicoterapia
Piano	Primo Piano	Secondo Piano
Unità immobiliare	Primo Piano	Secondo Piano
Volume	54.21	55.18 m³
Superficie	14.08 m²	14.33 m²

Solaio di separazione	Controsoffitto ricevente	Pavimento emittente	Superf.
SOL02.a	---	---	13.64 m²

Descrizione dei giunti e di strutture e strati che ne fanno parte

Giunto	Lato Ricevente		Lato Emittente	
	Struttura	**Strato**	**Struttura**	**Strato**
G1	MPI03.f	---	MPI03.g	---
G2	PA.CA.016	---	PA.CA.016	---
G3	PA.CA.016	---	PA.CA.016	---
G4	MR.01.018	---	PA.CA.016	---

Giunto			Kij / Dv,ij,n				Ln,ij		
	Descrizione	**Lunghezza**		**Df**	**Fd**	**Ff**	**Df**	**Fd**	**Ff**
G1	Giunto a T di elementi omogenei trasmissione attraverso elementi omogenei	4.40	Kij	8.3	---	---	26.9	---	---
G2	Giunto a croce di elementi omogenei trasmissione attraverso elementi omogenei	3.10	Kij	12.5	---	---	25.0	---	---
G3	Giunto a croce di elementi omogenei trasmissione attraverso elementi omogenei	4.40	Kij	12.5	---	---	26.5	---	---
G4	Giunto a croce di elementi omogenei trasmissione attraverso elementi omogenei	3.10	Kij	10.1	---	---	32.5	---	---

Risultati

L'_{nw} **39.8 dB**

$L'_{nT,w}$ **37.4 dB**

DPCM del 5/12/97

Cat. B - Uffici e assimilabili

$L'_{n,w}$ **≤ 55 dB Verificato**

Isolamento di facciata: Primo Piano-P1_ Psicoterapia

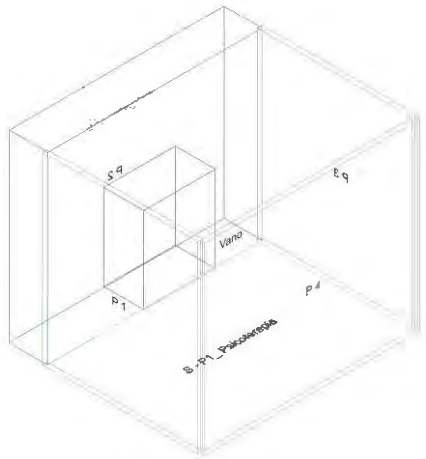

Calcolo di isolamento di facciata per il vano "Primo Piano-P1_ Psicoterapia"

	Vano Ricevente P1_ Psicoterapia
Piano	Primo Piano
Unità immobiliare	Primo Piano
Volume	54.21 m³
Superficie	14.08 m²

Facciata F1

Parete	**MPI03.f**
Controparete sinistra	**-**
Controparete destra	**-**
Superficie	**16.94 m²**
Trasmissione laterale K	**2 dB: Elementi di facciata pesanti con giunti rigidi**
$DeltaL_{fs}$	**0**
Forma della facciata	**Facciata piana** (Vedi Appendice B)
Assorbimento (α_w)	**n.a.**
Orizzonte visivo (h)	**n.a.**

Elementi di facciata

	Tipo	Codice	Rw/Rs	Superficie	Sigillante
S1	Serramento	SR.U.009	42.0	2.70 m²	No

Risultati

R'_w	**47.7 dB**
$D_{2m,nT,w}$	**47.8 dB**
$D_{2m,n,w}$	**45.4 dB**

DPCM del 5/12/97

Cat. B - Uffici e assimilabili

$D_{2m,n,T,w}$	**≥ 42 dB Verificato**

Vano Primo Piano-P1_ Psicoterapia

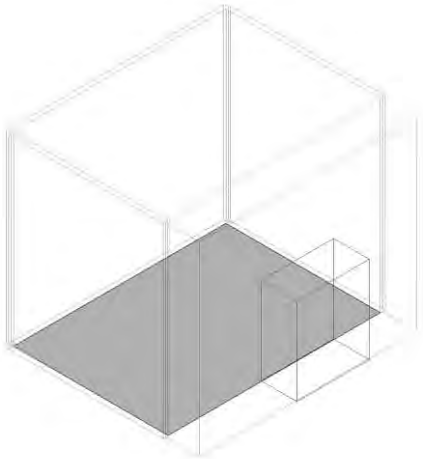

Isolamento ai rumori aerei tra ambienti sovrapposti: Piano Terra-PT_ Palestra neuromotoria » Primo Piano-P1_ Psicoterapia

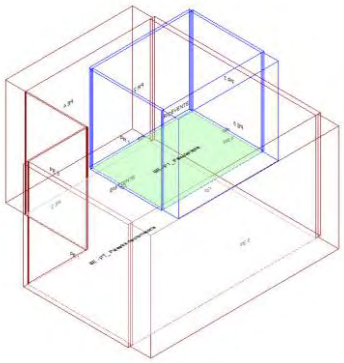

Calcolo di isolamento per via aerea tra il vano emittente "Piano Terra-PT_ Palestra neuromotoria" e il vano ricevente "Primo Piano-P1_ Psicoterapia"

	Vano Ricevente P1_ Psicoterapia	Vano Emittente PT_ Palestra neuromotoria
Piano	Primo Piano	Piano Terra
Unità immobiliare	Primo Piano	Piano Terra
Volume	54.21	256.89 m³
Superficie	14.08	54.08 m²

Solaio di separazione

Solaio	Pavimento ricevente	Controsoffitto emittente	Superf.
SOL02.a	---	---	13.17 m²

Descrizione dei giunti e di strutture e strati che ne fanno parte

Giunto	Lato Ricevente		Lato Emittente	
	Struttura	**Strato**	**Struttura**	**Strato**
G1	MPI03.f	---	MPI03.e	---
G2	MR.01.018	---	SOL02.a	---
G3	PA.CA.016	---	SOL02.a	---
G4	PA.CA.016	---	SOL02.a	---

Giunto			Kij / Dv,ij,n				Rij		
	Descrizione	**Lunghezza**		**Df**	**Fd**	**Ff**	**Df**	**Fd**	**Ff**
G1	Giunto a T di elementi omogenei trasmissione attraverso elementi omogenei	4.40	Kij	8.3	8.7	-1.4	75.4	76.3	64.3
G2	Giunto a T con ambiente emittente spostato di elementi omogenei trasmissione attraverso elementi omogenei	2.99	Kij	7.1	0.2	7.1	66.9	70.8	66.9
G3	Giunto a T con ambiente emittente spostato di elementi omogenei trasmissione attraverso elementi omogenei	4.40	Kij	9.5	-2.0	9.5	72.8	67.0	72.8
G4	Giunto a T con ambiente emittente spostato di elementi omogenei trasmissione attraverso elementi omogenei	2.99	Kij	9.5	-2.0	9.5	74.4	68.6	74.4

Risultati

R'_w **57.4 dB**

$D_{nT,w}$ **58.6 dB**

DPCM del 5/12/97

Cat. B - Uffici e assimilabili

R'_w **≥ 50 dB Verificato**

Isolamento ai rumori aerei tra ambienti sovrapposti: Secondo Piano-P2_ Psicoterapia » Primo Piano-P1_ Psicoterapia

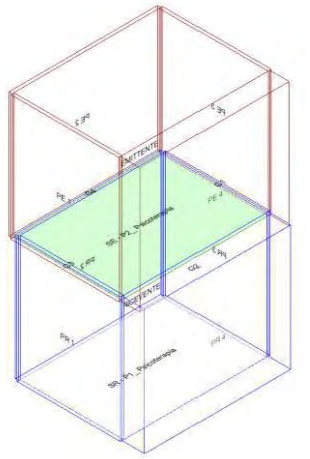

Calcolo di isolamento per via aerea tra il vano emittente "Secondo Piano-P2_ Psicoterapia" e il vano ricevente "Primo Piano-P1_ Psicoterapia"

	Vano Ricevente P1_ Psicoterapia	Vano Emittente P2_ Psicoterapia
Piano	Primo Piano	Secondo Piano
Unità immobiliare	Primo Piano	Secondo Piano
Volume	54.21	58.04 m³
Superficie	14.08	15.08 m²

Solaio di separazione

Solaio	Controsoffitto ricevente	Pavimento emittente	Superf.
SOL02.a	---	---	13.92 m²

Descrizione dei giunti e di strutture e strati che ne fanno parte

Giunto	Lato Ricevente		Lato Emittente	
	Struttura	Strato	Struttura	Strato
G1	PA.CA.016	---	PA.CA.016	---
G2	MPI03.f	---	MPI03.g	---
G3	MR.01.018	---	PA.CA.016	---
G4	PA.CA.016	---	PA.CA.016	---

Giunto			Kij / Dv,ij,n				Rij		
	Descrizione	Lunghezza		Df	Fd	Ff	Df	Fd	Ff
G1	Giunto a croce di elementi omogenei trasmissione attraverso elementi omogenei	3.20	Kij	12.5	12.5	26.4	77.4	77.4	85.6
G2	Giunto a T di elementi omogenei trasmissione attraverso elementi omogenei	4.35	Kij	8.3	8.1	-1.1	75.7	75.2	64.1
G3	Giunto a croce di elementi omogenei trasmissione attraverso elementi omogenei	3.20	Kij	10.1	12.5	21.5	69.9	77.4	75.6
G4	Giunto a croce di elementi omogenei trasmissione attraverso elementi omogenei	4.35	Kij	12.5	12.5	26.4	76.1	76.1	84.3

Risultati

R'_w **59.7 dB**

$D_{nT,w}$ **60.7 dB**

DPCM del 5/12/97

Cat. B - Uffici e assimilabili

R'_w **≥ 50 dB** **Verificato**

Livello di rumore da calpestio tra ambienti sovrapposti: Secondo Piano-P2_ Psicoterapia » Primo Piano-P1_ Psicoterapia

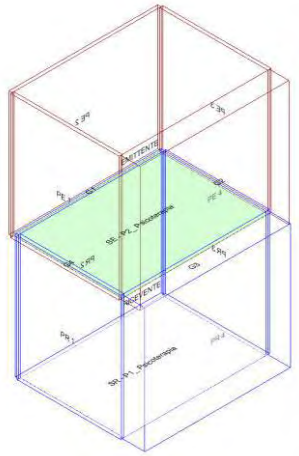

Calcolo di isolamento al calpestio tra il vano emittente "Secondo Piano-P2_ Psicoterapia" e il vano ricevente "Primo Piano-P1_ Psicoterapia"

	Vano Ricevente P1_ Psicoterapia	Vano Emittente P2_ Psicoterapia
Piano	Primo Piano	Secondo Piano
Unità immobiliare	Primo Piano	Secondo Piano
Volume	54.21	58.04 m³
Superficie	14.08 m²	15.08 m²

Solaio di separazione	Controsoffitto ricevente	Pavimento emittente	Superf.
SOL02.a	---	---	13.92 m²

Descrizione dei giunti e di strutture e strati che ne fanno parte

Giunto	Lato Ricevente		Lato Emittente	
	Struttura	Strato	Struttura	Strato
G1	PA.CA.016	---	PA.CA.016	---
G2	PA.CA.016	---	PA.CA.016	---
G3	MPI03.f	---	MPI03.g	---
G4	MR.01.018	---	PA.CA.016	---

Giunto			Kij / Dv,ij,n				Ln,ij		
	Descrizione	Lunghezza		Df	Fd	Ff	Df	Fd	Ff
G1	Giunto a croce di elementi omogenei trasmissione attraverso elementi omogenei	4.35	Kij	12.5	---	---	26.3	---	---
G2	Giunto a croce di elementi omogenei trasmissione attraverso elementi omogenei	3.20	Kij	12.5	---	---	25.0	---	---
G3	Giunto a T di elementi omogenei trasmissione attraverso elementi omogenei	4.35	Kij	8.3	---	---	26.7	---	---
G4	Giunto a croce di elementi omogenei trasmissione attraverso elementi omogenei	3.20	Kij	10.1	---	---	32.5	---	---

Risultati

L'_{nw} **39.8 dB**

$L'_{nT,w}$ **37.4 dB**

DPCM del 5/12/97

Cat. B - Uffici e assimilabili

$L'_{n,w}$ **≤ 55 dB** **Verificato**

Isolamento di facciata: Primo Piano-P1_ Psicoterapia

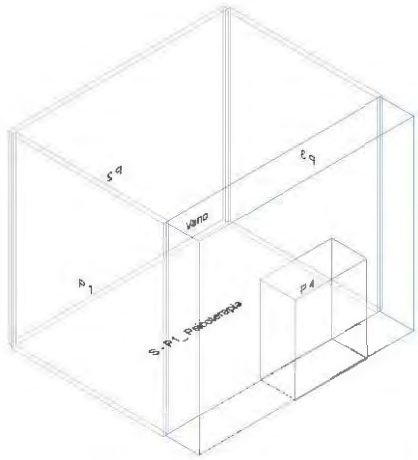

Calcolo di isolamento di facciata per il vano "Primo Piano-P1_ Psicoterapia"

	Vano Ricevente P1_ Psicoterapia
Piano	Primo Piano
Unità immobiliare	Primo Piano
Volume	54.21 m³
Superficie	14.08 m²

Facciata F1

Parete	**MPI03.f**
Controparete sinistra	**-**
Controparete destra	**-**
Superficie	**16.94 m²**
Trasmissione laterale K	**2 dB: Elementi di facciata pesanti con giunti rigidi**
$DeltaL_{fs}$	**0**
Forma della facciata	**Facciata piana** (Vedi Appendice B)
Assorbimento (α_w)	**n.a.**
Orizzonte visivo (h)	**n.a.**

Elementi di facciata

	Tipo	Codice	Rw/Rs	Superficie	Sigillante
S1	Serramento	SR.U.009	42.0	2.70 m²	No

Risultati

R'_w	**47.7 dB**
$D_{2m,nT,w}$	**47.8 dB**
$D_{2m,n,w}$	**45.4 dB**

DPCM del 5/12/97

Cat. B - Uffici e assimilabili

$D_{2m,n,T,w}$	**≥ 42 dB Verificato**

Vano Primo Piano-P1_ Psicomotrocità

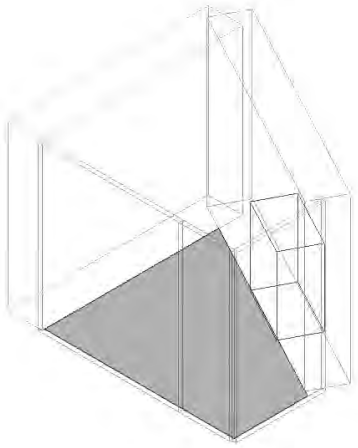

Isolamento ai rumori aerei tra ambienti sovrapposti: Piano Terra-PT_ Sevizi/Spogliatoio Donne » Primo Piano-P1_ Psicomotrocità

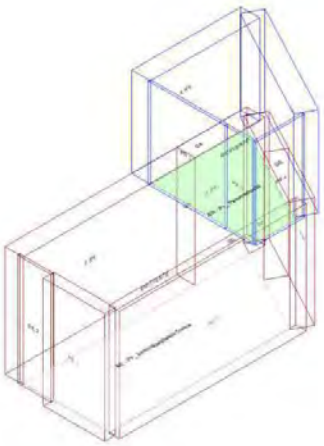

Calcolo di isolamento per via aerea tra il vano emittente "Piano Terra-PT_ Sevizi/Spogliatoio Donne" e il vano ricevente "Primo Piano-P1_ Psicomotrocità"

	Vano Ricevente P1_ Psicomotrocità	Vano Emittente PT_ Sevizi/Spogliatoio Donne
Piano	Primo Piano	Piano Terra
Unità immobiliare	Primo Piano	Piano Terra
Volume	49.86	150.78 m³
Superficie	12.95	31.74 m²

Solaio di separazione

Solaio	Pavimento ricevente	Controsoffitto emittente	Superf.
SOL02.a	---	---	11.33 m²

Descrizione dei giunti e di strutture e strati che ne fanno parte

Giunto	Lato Ricevente		Lato Emittente	
	Struttura	**Strato**	**Struttura**	**Strato**
G1	SOL02.a	---	MPI03.e.01	---
G2	PA.CA.016	---	MPI03.e.01	---
G3	PA.CA.016	---	SOL02.a	---
G4	MPI03.f	---	SOL02.a	---
G5	MPI03.f	---	SOL02.a	---

Giunto			Kij / Dv,ij,n				Rij		
	Descrizione	**Lunghezza**		**Df**	**Fd**	**Ff**	**Df**	**Fd**	**Ff**
G1	Giunto a T con ambiente ricevente spostato di elementi omogenei trasmissione attraverso elementi omogenei	2.17	Kij	17.9	8.3	8.3	89.3	80.4	80.4
G2	Giunto a croce di elementi omogenei trasmissione attraverso elementi omogenei	0.37	Kij	12.5	11.3	2.9	85.9	91.1	77.0
G3	Giunto a T con ambiente emittente spostato di elementi omogenei trasmissione attraverso elementi omogenei	3.25	Kij	9.5	-2.0	9.5	73.4	67.6	73.4
G4	Giunto a T con ambiente emittente spostato di elementi omogenei trasmissione attraverso elementi omogenei	4.09	Kij	8.3	17.7	8.3	75.0	86.3	75.0
G5	Giunto a T con ambiente emittente spostato di elementi omogenei trasmissione attraverso elementi omogenei	4.09	Kij	8.3	17.7	8.3	75.0	86.3	75.0

Risultati

R'_w **60.9 dB**

$D_{nT,w}$ **62.4 dB**

DPCM del 5/12/97

Cat. B - Uffici e assimilabili

R'_w **≥ 50 dB** **Verificato**

Isolamento ai rumori aerei tra ambienti sovrapposti: Piano Terra-PT_ Sevizi/Spogliatoio Uomo » Primo Piano-P1_ Psicomotrocità

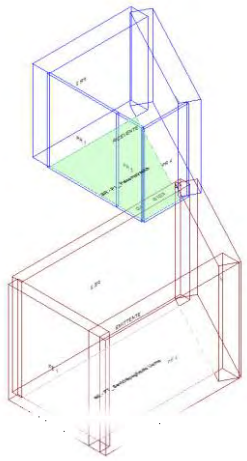

Calcolo di isolamento per via aerea tra il vano emittente "Piano Terra-PT_ Sevizi/Spogliatoio Uomo" e il vano ricevente "Primo Piano-P1_ Psicomotrocità"

	Vano Ricevente P1_ Psicomotrocità	Vano Emittente PT_ Sevizi/Spogliatoio Uomo
Piano	Primo Piano	Piano Terra
Unità immobiliare	Primo Piano	Piano Terra
Volume	49.86	111.37 m³
Superficie	12.95	23.45 m²

Solaio di separazione

Solaio	Pavimento ricevente	Controsoffitto emittente	Superf.
SOL02.a	---	---	0.70 m²

Descrizione dei giunti e di strutture e strati che ne fanno parte

Giunto	Lato Ricevente		Lato Emittente	
	Struttura	Strato	Struttura	Strato
G1	SOL02.a	---	MPI03.e.01	---
G2	MPI03.f	---	MPI03.e.01	---
G3	PA.CA.016	---	MPI03.e.01	---
G4	PA.CA.016	---	MPI03.e.01	---

Giunto			Kij / Dv,ij,n				Rij		
	Descrizione	Lunghezza		Df	Fd	Ff	Df	Fd	Ff
G1	Giunto a T con ambiente ricevente spostato di elementi omogenei trasmissione attraverso elementi omogenei	1.93	Kij	17.9	8.3	8.3	77.7	68.8	68.8
G2	Giunto a croce di elementi omogenei trasmissione attraverso elementi omogenei	0.43	Kij	11.3	11.3	-0.2	75.7	78.3	64.9
G3	Giunto a croce di elementi omogenei trasmissione attraverso elementi omogenei	1.73	Kij	12.5	11.3	2.9	67.1	72.3	58.2
G4	Giunto a croce di elementi omogenei trasmissione attraverso elementi omogenei	0.38	Kij	12.5	11.3	2.9	73.6	78.8	64.7

Risultati

R'_w **55.0 dB**

$D_{nT,w}$ **68.6 dB**

DPCM del 5/12/97

Cat. B - Uffici e assimilabili

R'_w **≥ 50 dB** **Verificato**

Isolamento ai rumori aerei tra ambienti sovrapposti: Secondo Piano-P2_ Psicomotrocità » Primo Piano-P1_ Psicomotrocità

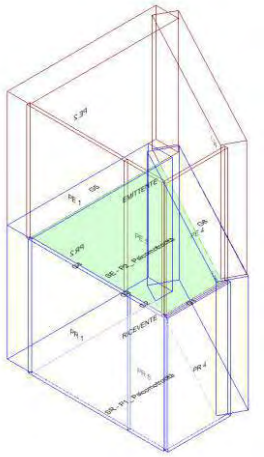

Calcolo di isolamento per via aerea tra il vano emittente "Secondo Piano-P2_ Psicomotrocità" e il vano ricevente "Primo Piano-P1_ Psicomotrocità"

	Vano Ricevente P1_ Psicomotrocità	Vano Emittente P2_ Psicomotrocità
Piano	Primo Piano	Secondo Piano
Unità immobiliare	Primo Piano	Secondo Piano
Volume	49.86	52.92 m³
Superficie	12.95	13.74 m²

Solaio di separazione

Solaio	Controsoffitto ricevente	Pavimento emittente	Superf.
SOL02.a	---	---	12.86 m²

Descrizione dei giunti e di strutture e strati che ne fanno parte

Giunto	Lato Ricevente		Lato Emittente	
	Struttura	Strato	Struttura	Strato
G1	PA.CA.016	---	PA.CA.016	---
G2	PA.CA.016	---	PA.CA.016	---
G3	PA.CA.016	---	PA.CA.016	---
G4	PA.CA.016	---	PA.CA.016	---
G5	MPI03.f	---	MPI03.g	---
G6	MPI03.f	---	MPI03.g	---

Giunto			Kij / Dv,ij,n				Rij		
	Descrizione	**Lunghezza**		**Df**	**Fd**	**Ff**	**Df**	**Fd**	**Ff**
G1	Giunto a croce di elementi omogenei trasmissione attraverso elementi omogenei	1.76	Kij	12.5	12.5	26.4	79.6	79.6	87.8
G2	Giunto a croce di elementi omogenei trasmissione attraverso elementi omogenei	1.15	Kij	12.5	12.5	26.4	81.5	81.5	89.7
G3	Giunto a croce di elementi omogenei trasmissione attraverso elementi omogenei	0.10	Kij	12.5	12.5	26.4	92.1	92.1	100.3
G4	Giunto a croce di elementi omogenei trasmissione attraverso elementi omogenei	3.15	Kij	12.5	12.5	26.4	77.1	77.1	85.3
G5	Giunto a T di elementi omogenei trasmissione attraverso elementi omogenei	4.09	Kij	8.3	8.1	-1.1	75.6	75.1	64.0
G6	Giunto a T di elementi omogenei trasmissione attraverso elementi omogenei	4.98	Kij	8.3	8.1	-1.1	74.7	74.3	63.2

Risultati

R'_w **58.3 dB**

$D_{nT,w}$ **59.2 dB**

DPCM del 5/12/97

Cat. B - Uffici e assimilabili

R'_w **≥ 50 dB Verificato**

Livello di rumore da calpestio tra ambienti sovrapposti: Secondo Piano-P2_ Psicomotrocità » Primo Piano-P1_ Psicomotrocità

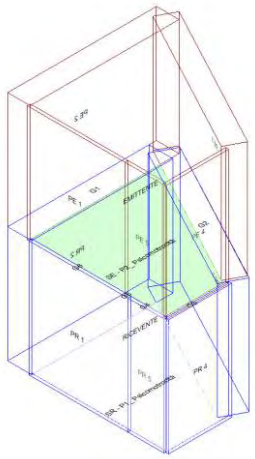

Calcolo di isolamento al calpestio tra il vano emittente "Secondo Piano-P2_ Psicomotrocità" e il vano ricevente "Primo Piano-P1_ Psicomotrocità"

	Vano Ricevente P1_ Psicomotrocità	Vano Emittente P2_ Psicomotrocità
Piano	Primo Piano	Secondo Piano
Unità immobiliare	Primo Piano	Secondo Piano
Volume	49.86	52.92 m³
Superficie	12.95 m²	13.74 m²

Solaio di separazione	Controsoffitto ricevente	Pavimento emittente	Superf.
SOL02.a	---	---	12.86 m²

Descrizione dei giunti e di strutture e strati che ne fanno parte

Giunto	Lato Ricevente		Lato Emittente	
	Struttura	Strato	Struttura	Strato
G1	MPI03.f	---	MPI03.g	---
G2	MPI03.f	---	MPI03.g	---
G3	PA.CA.016	---	PA.CA.016	---
G4	PA.CA.016	---	PA.CA.016	---
G5	PA.CA.016	---	PA.CA.016	---
G6	PA.CA.016	---	PA.CA.016	---

Giunto			Kij / Dv,ij,n				Ln,ij		
	Descrizione	Lunghezza		Df	Fd	Ff	Df	Fd	Ff
G1	Giunto a T di elementi omogenei trasmissione attraverso elementi omogenei	4.09	Kij	8.3	---	---	26.8	---	---
G2	Giunto a T di elementi omogenei trasmissione attraverso elementi omogenei	4.98	Kij	8.3	---	---	27.7	---	---
G3	Giunto a croce di elementi omogenei trasmissione attraverso elementi omogenei	1.76	Kij	12.5	---	---	22.8	---	---
G4	Giunto a croce di elementi omogenei trasmissione attraverso elementi omogenei	1.15	Kij	12.5	---	---	20.9	---	---
G5	Giunto a croce di elementi omogenei trasmissione attraverso elementi omogenei	0.10	Kij	12.5	---	---	10.3	---	---
G6	Giunto a croce di elementi omogenei trasmissione attraverso elementi omogenei	3.15	Kij	12.5	---	---	25.3	---	---

Risultati

L'_{nw} **39.2 dB**

$L'_{nT,w}$ **37.2 dB**

DPCM del 5/12/97

Cat. B - Uffici e assimilabili

$L'_{n,w}$ **≤ 55 dB** **Verificato**

Isolamento di facciata: Primo Piano-P1_ Psicomotrocità

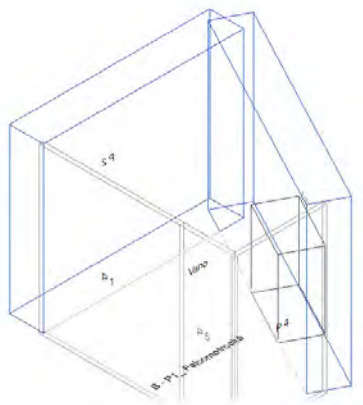

Calcolo di isolamento di facciata per il vano "Primo Piano-P1_ Psicomotrocità"

	Vano Ricevente P1_ Psicomotrocità
Piano	Primo Piano
Unità immobiliare	Primo Piano
Volume	49.86 m³
Superficie	12.95 m²

Facciata F1

Parete	**MPI03.f**
Controparete sinistra	**-**
Controparete destra	**-**
Superficie	**19.39 m²**
Trasmissione laterale K	**2 dB: Elementi di facciata pesanti con giunti rigidi**
$DeltaL_{fs}$	**0**
Forma della facciata	**Facciata piana** (Vedi Appendice B)
Assorbimento (α_w)	**n.a.**
Orizzonte visivo (h)	**n.a.**

Elementi di facciata

	Tipo	Codice	Rw/Rs	Superficie	Sigillante
S1	Serramento	SR.U.009	42.0	2.70 m²	No

Facciata F2

Parete	**MPI03.f**
Controparete sinistra	**-**
Controparete destra	**-**
Superficie	**15.75 m²**
Trasmissione laterale K	**2 dB: Elementi di facciata pesanti con giunti rigidi**
$DeltaL_{fs}$	**0**
Forma della facciata	**Facciata piana** (Vedi Appendice B)
Assorbimento (α_w)	**n.a.**
Orizzonte visivo (h)	**n.a.**

Facciata Equivalente

Superficie	DeltaLfs	Trasm.Lat.K
35.14 m²	0	2

Risultati

R'_w	**50.5 dB**
$D_{2m,nT,w}$	**47.1 dB**
$D_{2m,n,w}$	**45.1 dB**

DPCM del 5/12/97

Cat. B - Uffici e assimilabili

$D_{2m,n,T,w}$	**≥ 42 dB** **Verificato**

Vano Primo Piano-P1_ Psicomotrocità

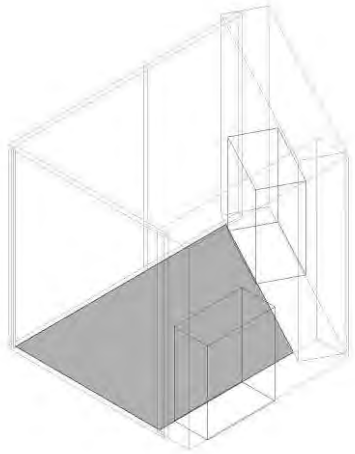

Isolamento ai rumori aerei tra ambienti sovrapposti: Piano Terra-PT_ Sevizi/Spogliatoio Uomo » Primo Piano-P1_ Psicomotrocità

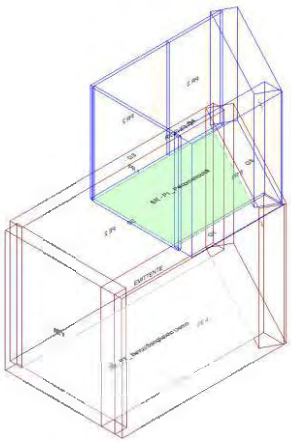

Calcolo di isolamento per via aerea tra il vano emittente "Piano Terra-PT_ Sevizi/Spogliatoio Uomo" e il vano ricevente "Primo Piano-P1_ Psicomotrocità"

	Vano Ricevente P1_ Psicomotrocità	Vano Emittente PT_ Sevizi/Spogliatoio Uomo
Piano	Primo Piano	Piano Terra
Unità immobiliare	Primo Piano	Piano Terra
Volume	47.18	111.37 m³
Superficie	12.26	23.45 m²

Solaio di separazione

Solaio	Pavimento ricevente	Controsoffitto emittente	Superf.
SOL02.a	---	---	12.01 m²

Descrizione dei giunti e di strutture e strati che ne fanno parte

Giunto	Lato Ricevente		Lato Emittente	
	Struttura	**Strato**	**Struttura**	**Strato**
G1	MPI03.f	---	MPI03.e	---
G2	MR.01.018	---	SOL02.a	---
G3	PA.CA.016	---	MPI03.e.01	---
G4	PA.CA.016	---	MPI03.e.01	---
G5	MPI03.f	---	MPI03.e	---

Giunto			Kij / Dv,ij,n				Rij		
	Descrizione	**Lunghezza**		**Df**	**Fd**	**Ff**	**Df**	**Fd**	**Ff**
G1	Giunto a T di elementi omogenei trasmissione attraverso elementi omogenei	3.03	Kij	8.3	8.7	-1.4	76.6	77.5	65.5
G2	Giunto a T con ambiente emittente spostato di elementi omogenei trasmissione attraverso elementi omogenei	3.12	Kij	7.1	0.2	7.1	66.4	70.3	66.4
G3	Giunto a croce di elementi omogenei trasmissione attraverso elementi omogenei	2.95	Kij	12.5	11.3	2.9	77.1	82.3	68.2
G4	Giunto a croce di elementi omogenei trasmissione attraverso elementi omogenei	1.73	Kij	12.5	11.3	2.9	79.4	84.6	70.5
G5	Giunto a T di elementi omogenei trasmissione attraverso elementi omogenei	3.53	Kij	8.3	8.7	-1.4	75.9	76.8	64.8

Risultati

R'_w **57.2 dB**

$D_{nT,w}$ **58.2 dB**

DPCM del 5/12/97

Cat. B - Uffici e assimilabili

R'_w **≥ 50 dB** **Verificato**

Isolamento ai rumori aerei tra ambienti sovrapposti: Secondo Piano-P2_ Psicomotrocità » Primo Piano-P1_ Psicomotrocità

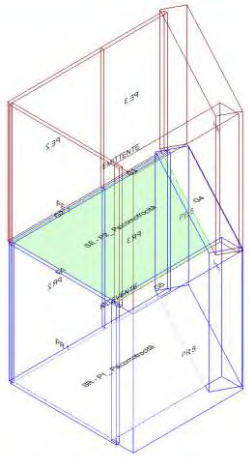

Calcolo di isolamento per via aerea tra il vano emittente "Secondo Piano-P2_ Psicomotrocità" e il vano ricevente "Primo Piano-P1_ Psicomotrocità"

	Vano Ricevente P1_ Psicomotrocità	Vano Emittente P2_ Psicomotrocità
Piano	Primo Piano	Secondo Piano
Unità immobiliare	Primo Piano	Secondo Piano
Volume	47.18	51.06 m³
Superficie	12.26	13.26 m²

Solaio di separazione

Solaio	Controsoffitto ricevente	Pavimento emittente	Superf.
SOL02.a	---	---	12.26 m²

Descrizione dei giunti e di strutture e strati che ne fanno parte

Giunto	Lato Ricevente		Lato Emittente	
	Struttura	Strato	Struttura	Strato
G1	MR.01.018	---	PA.CA.016	---
G2	PA.CA.016	---	PA.CA.016	---
G3	PA.CA.016	---	PA.CA.016	---
G4	MPI03.f	---	MPI03.g	---
G5	MPI03.f	---	MPI03.g	---

Giunto			Kij / Dv,ij,n				Rij		
	Descrizione	Lunghezza		Df	Fd	Ff	Df	Fd	Ff
G1	Giunto a croce di elementi omogenei trasmissione attraverso elementi omogenei	3.20	Kij	10.1	12.5	21.5	69.3	76.8	75.0
G2	Giunto a croce di elementi omogenei trasmissione attraverso elementi omogenei	2.95	Kij	12.5	12.5	26.4	77.2	77.2	85.4
G3	Giunto a croce di elementi omogenei trasmissione attraverso elementi omogenei	1.73	Kij	12.5	12.5	26.4	79.5	79.5	87.7
G4	Giunto a T di elementi omogenei trasmissione attraverso elementi omogenei	3.62	Kij	8.3	8.1	-1.1	75.9	75.4	64.3
G5	Giunto a T di elementi omogenei trasmissione attraverso elementi omogenei	2.98	Kij	8.3	8.1	-1.1	76.7	76.3	65.2

Risultati

R'_w **58.6 dB**

$D_{nT,w}$ **59.5 dB**

DPCM del 5/12/97

Cat. B - Uffici e assimilabili

R'_w **≥ 50 dB Verificato**

Livello di rumore da calpestio tra ambienti sovrapposti: Secondo Piano-P2_ Psicomotrocità » Primo Piano-P1_ Psicomotrocità

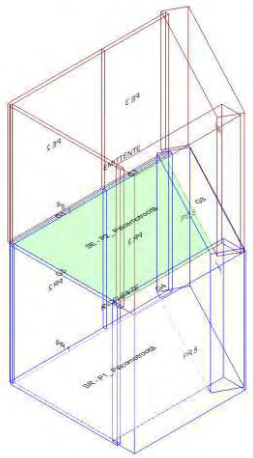

Calcolo di isolamento al calpestio tra il vano emittente "Secondo Piano-P2_ Psicomotrocità" e il vano ricevente "Primo Piano-P1_ Psicomotrocità"

	Vano Ricevente P1_ Psicomotrocità	Vano Emittente P2_ Psicomotrocità
Piano	Primo Piano	Secondo Piano
Unità immobiliare	Primo Piano	Secondo Piano
Volume	47.18	51.06 m³
Superficie	12.26 m²	13.26 m²

Solaio di separazione	Controsoffitto ricevente	Pavimento emittente	Superf.
SOL02.a	---	---	12.26 m²

Descrizione dei giunti e di strutture e strati che ne fanno parte

Giunto	Lato Ricevente		Lato Emittente	
	Struttura	Strato	Struttura	Strato
G1	PA.CA.016	---	PA.CA.016	---
G2	PA.CA.016	---	PA.CA.016	---
G3	MPI03.f	---	MPI03.g	---
G4	MPI03.f	---	MPI03.g	---
G5	MR.01.018	---	PA.CA.016	---

Giunto			Kij / Dv,ij,n				Ln,ij		
	Descrizione	Lunghezza		Df	Fd	Ff	Df	Fd	Ff
G1	Giunto a croce di elementi omogenei trasmissione attraverso elementi omogenei	2.95	Kij	12.5	---	---	25.2	---	---
G2	Giunto a croce di elementi omogenei trasmissione attraverso elementi omogenei	1.73	Kij	12.5	---	---	22.9	---	---
G3	Giunto a T di elementi omogenei trasmissione attraverso elementi omogenei	3.62	Kij	8.3	---	---	26.5	---	---
G4	Giunto a T di elementi omogenei trasmissione attraverso elementi omogenei	2.98	Kij	8.3	---	---	25.7	---	---
G5	Giunto a croce di elementi omogenei trasmissione attraverso elementi omogenei	3.20	Kij	10.1	---	---	33.1	---	---

Risultati

L'_{nw} **40.0 dB**

$L'_{nT,w}$ **38.2 dB**

DPCM del 5/12/97

Cat. B - Uffici e assimilabili

$L'_{n,w}$ **≤ 55 dB Verificato**

Isolamento di facciata: Primo Piano-P1_ Psicomotrocità

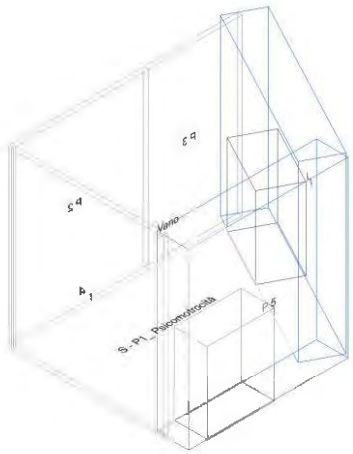

Calcolo di isolamento di facciata per il vano "Primo Piano-P1_ Psicomotrocità"

	Vano Ricevente P1_ Psicomotrocità
Piano	Primo Piano
Unità immobiliare	Primo Piano
Volume	47.18 m³
Superficie	12.26 m²

Facciata F1

Parete	**MPI03.f**
Controparete sinistra	**-**
Controparete destra	**-**
Superficie	**11.48 m²**
Trasmissione laterale K	**2 dB: Elementi di facciata pesanti con giunti rigidi**
$DeltaL_{fs}$	**0**
Forma della facciata	**Facciata piana** (Vedi Appendice B)
Assorbimento (α_w)	**n.a.**
Orizzonte visivo (h)	**n.a.**

Elementi di facciata

	Tipo	Codice	Rw/Rs	Superficie	Sigillante
S1	Serramento	SR.U.009	42.0	2.70 m²	No

Facciata F2

Parete	**MPI03.f**
Controparete sinistra	**-**
Controparete destra	**-**
Superficie	**13.94 m²**
Trasmissione laterale K	**2 dB: Elementi di facciata pesanti con giunti rigidi**
$DeltaL_{fs}$	**0**
Forma della facciata	**Facciata piana** (Vedi Appendice B)
Assorbimento (α_w)	**n.a.**
Orizzonte visivo (h)	**n.a.**

Elementi di facciata

	Tipo	Codice	Rw/Rs	Superficie	Sigillante
S2	Serramento	SR.U.009	42.0	2.70 m²	No

Facciata Equivalente

Superficie	DeltaLfs	Trasm.Lat.K
25.42 m²	0	2

Risultati

R'_w **46.5 dB**
$D_{2m,nT,w}$ **44.2 dB**
$D_{2m,n,w}$ **42.4 dB**

DPCM del 5/12/97

Cat. B - Uffici e assimilabili
$D_{2m,n,T,w}$ **≥ 42 dB** **Verificato**

Vano Primo Piano-P1_ Psicomotrocità

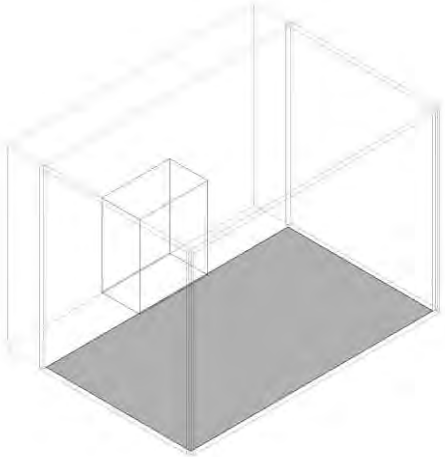

Isolamento ai rumori aerei tra ambienti sovrapposti: Piano Terra-Vano Scala » Primo Piano-P1_ Psicomotrocità

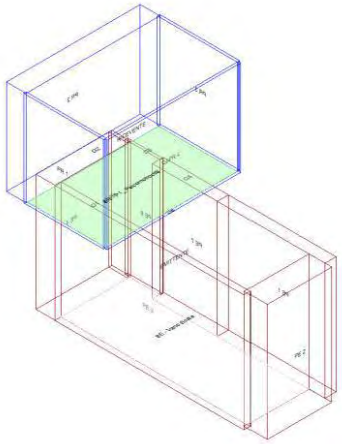

Calcolo di isolamento per via aerea tra il vano emittente "Piano Terra-Vano Scala" e il vano ricevente "Primo Piano-P1_ Psicomotrocità"

	Vano Ricevente P1_ Psicomotrocità	Vano Emittente Vano Scala
Piano	Primo Piano	Piano Terra
Unità immobiliare	Primo Piano	Vano Scala
Volume	65.91	91.72 m³
Superficie	17.12	19.31 m²

Solaio di separazione

Solaio	Pavimento ricevente	Controsoffitto emittente	Superf.
SOL02.a	---	---	8.36 m²

Descrizione dei giunti e di strutture e strati che ne fanno parte

Giunto	Lato Ricevente		Lato Emittente	
	Struttura	**Strato**	**Struttura**	**Strato**
G1	SOL02.a	---	PA.CA.020	---
G2	MPI03.f	---	MPI03.e	---
G3	SOL02.a	---	MR.01.018	---
G4	SOL02.a	---	MR.01.018	---
G5	SOL02.a	---	MPI03.e.01	---
G6	PA.CA.016	---	SOL02.a	---

Giunto			Kij / Dv,ij,n				Rij		
	Descrizione	**Lunghezza**		**Df**	**Fd**	**Ff**	**Df**	**Fd**	**Ff**
G1	Giunto a T con ambiente ricevente spostato di elementi omogenei trasmissione attraverso elementi omogenei	3.20	Kij	-1.0	8.0	8.0	67.4	74.8	74.8
G2	Giunto a T di elementi omogenei trasmissione attraverso elementi omogenei	2.80	Kij	8.3	8.7	-1.4	75.4	76.3	64.3
G3	Giunto a T con ambiente ricevente spostato di elementi omogenei trasmissione attraverso elementi omogenei	1.22	Kij	0.2	7.1	7.1	72.8	68.9	68.9
G4	Giunto a T con ambiente ricevente spostato di elementi omogenei trasmissione attraverso elementi omogenei	0.30	Kij	0.2	7.1	7.1	78.8	74.9	74.9
G5	Giunto a T con ambiente ricevente spostato di elementi omogenei trasmissione attraverso elementi omogenei	2.01	Kij	17.9	8.3	8.3	88.3	79.4	79.4
G6	Giunto a T con ambiente emittente spostato di elementi omogenei trasmissione attraverso elementi omogenei	2.50	Kij	9.5	-2.0	9.5	73.2	67.4	73.2

Risultati

R'_w **57.6 dB**

$D_{nT,w}$ **61.6 dB**

DPCM del 5/12/97

Cat. B - Uffici e assimilabili

R'_w **≥ 50 dB Verificato**

Isolamento ai rumori aerei tra ambienti sovrapposti: Piano Terra-PT_ Palestra/semiconvitto » Primo Piano-P1_ Psicomotrocità

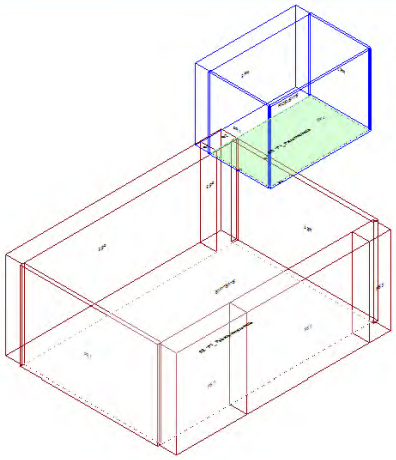

Calcolo di isolamento per via aerea tra il vano emittente "Piano Terra-PT_ Palestra/semiconvitto" e il vano ricevente "Primo Piano-P1_ Psicomotrocità"

	Vano Ricevente P1_ Psicomotrocità	Vano Emittente PT_ Palestra/semiconvitto
Piano	Primo Piano	Piano Terra
Unità immobiliare	Primo Piano	Piano Terra
Volume	65.91	404.68 m³
Superficie	17.12	85.19 m²

Solaio di separazione

Solaio	Pavimento ricevente	Controsoffitto emittente	Superf.
SOL02.a	---	---	3.62 m²

Descrizione dei giunti e di strutture e strati che ne fanno parte

Giunto	Lato Ricevente		Lato Emittente	
	Struttura	Strato	Struttura	Strato
G1	MPI03.f	---	MPI03.e	---
G2	MPI03.f	---	MPI03.e	---
G3	SOL02.a	---	PA.CA.020	---
G4	PA.CA.016	---	SOL02.a	---
G5	PA.CA.016	---	SOL02.a	---

Giunto			Kij / Dv,ij,n					Rij		
	Descrizione	Lunghezza		Df	Fd	Ff		Df	Fd	Ff
G1	Giunto a T di elementi omogenei trasmissione attraverso elementi omogenei	0.25	Kij	8.3	8.7	-1.4		82.2	83.1	71.1
G2	Giunto a T di elementi omogenei trasmissione attraverso elementi omogenei	0.90	Kij	8.3	8.7	-1.4		76.7	77.6	65.6
G3	Giunto a T con ambiente ricevente spostato di elementi omogenei trasmissione attraverso elementi omogenei	3.15	Kij	-1.0	8.0	8.0		63.8	71.2	71.2
G4	Giunto a T con ambiente emittente spostato di elementi omogenei trasmissione attraverso elementi omogenei	1.15	Kij	9.5	-2.0	9.5		73.0	67.2	73.0
G5	Giunto a T con ambiente emittente spostato di elementi omogenei trasmissione attraverso elementi omogenei	3.15	Kij	9.5	-2.0	9.5		68.6	62.8	68.6

Risultati

R'_w **56.1 dB**

$D_{nT,w}$ **63.8 dB**

DPCM del 5/12/97

Cat. B - Uffici e assimilabili

R'_w **≥ 50 dB** **Verificato**

Isolamento ai rumori aerei tra ambienti sovrapposti: Piano Terra-PT_ Sevizi/Spogliatoio Donne » Primo Piano-P1_ Psicomotrocità

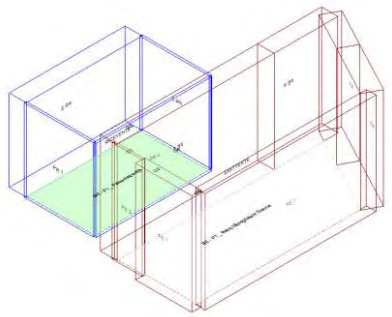

Calcolo di isolamento per via aerea tra il vano emittente "Piano Terra-PT_ Sevizi/Spogliatoio Donne" e il vano ricevente "Primo Piano-P1_ Psicomotrocità"

	Vano Ricevente P1_ Psicomotrocità	Vano Emittente PT_ Sevizi/Spogliatoio Donne
Piano	Primo Piano	Piano Terra
Unità immobiliare	Primo Piano	Piano Terra
Volume	65.91	150.78 m³
Superficie	17.12	31.74 m²

Solaio di separazione

Solaio	Pavimento ricevente	Controsoffitto emittente	Superf.
SOL02.a	---	---	3.26 m²

Descrizione dei giunti e di strutture e strati che ne fanno parte

Giunto	Lato Ricevente		Lato Emittente	
	Struttura	Strato	Struttura	Strato
G2	SOL02.a	---	MR.01.018	---
G3	MPI03.f	---	MPI03.e	---
G4	MR.01.018	---	SOL02.a	---
G5	PA.CA.016	---	MPI03.e.01	---
G6	SOL02.a	---	MPI03.e.01	---

Giunto			Kij / Dv,ij,n				Rij		
	Descrizione	Lunghezza		Df	Fd	Ff	Df	Fd	Ff
G2	Giunto a T con ambiente ricevente spostato di elementi omogenei trasmissione attraverso elementi omogenei	1.22	Kij	0.2	7.1	7.1	68.7	64.8	64.8
G3	Giunto a T di elementi omogenei trasmissione attraverso elementi omogenei	1.05	Kij	8.3	8.7	-1.4	75.5	76.4	64.4
G4	Giunto a T con ambiente emittente spostato di elementi omogenei trasmissione attraverso elementi omogenei	3.20	Kij	7.1	0.2	7.1	60.6	64.5	60.6
G5	Giunto a croce di elementi omogenei trasmissione attraverso elementi omogenei	1.00	Kij	12.5	11.3	2.9	76.1	81.3	67.2
G6	Giunto a T con ambiente ricevente spostato di elementi omogenei trasmissione attraverso elementi omogenei	2.01	Kij	17.9	8.3	8.3	84.2	75.3	75.3

Risultati

R'_w **54.0 dB**

$D_{nT,w}$ **62.1 dB**

DPCM del 5/12/97

Cat. B - Uffici e assimilabili

R'_w **≥ 50 dB** **Verificato**

Isolamento ai rumori aerei tra ambienti sovrapposti: Secondo Piano-P2_ Psicomotrocità » Primo Piano-P1_ Psicomotrocità

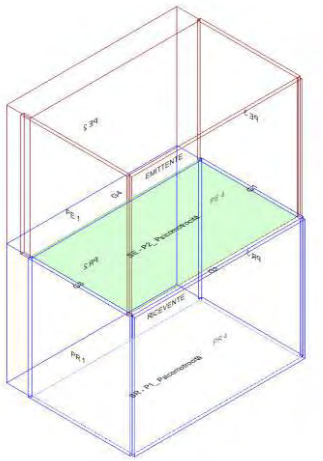

Calcolo di isolamento per via aerea tra il vano emittente "Secondo Piano-P2_ Psicomotrocità" e il vano ricevente "Primo Piano-P1_ Psicomotrocità"

	Vano Ricevente P1_ Psicomotrocità	Vano Emittente P2_ Psicomotrocità
Piano	Primo Piano	Secondo Piano
Unità immobiliare	Primo Piano	Secondo Piano
Volume	65.91	64.88 m³
Superficie	17.12	16.85 m²

Solaio di separazione

Solaio	Controsoffitto ricevente	Pavimento emittente	Superf.
SOL02.a	---	---	16.58 m²

Descrizione dei giunti e di strutture e strati che ne fanno parte

Giunto	Lato Ricevente		Lato Emittente	
	Struttura	Strato	Struttura	Strato
G1	MR.01.018	---	PA.CA.016	---
G2	PA.CA.016	---	PA.CA.016	---
G3	PA.CA.016	---	PA.CA.016	---
G4	MPI03.f	---	MPI03.g	---

Giunto			Kij / Dv,ij,n				Rij		
	Descrizione	Lunghezza		Df	Fd	Ff	Df	Fd	Ff
G1	Giunto a croce di elementi omogenei trasmissione attraverso elementi omogenei	3.10	Kij	10.1	12.5	21.5	70.8	78.3	76.5
G2	Giunto a croce di elementi omogenei trasmissione attraverso elementi omogenei	5.35	Kij	12.5	12.5	26.4	75.9	75.9	84.1
G3	Giunto a croce di elementi omogenei trasmissione attraverso elementi omogenei	3.10	Kij	12.5	12.5	26.4	78.3	78.3	86.5
G4	Giunto a T di elementi omogenei trasmissione attraverso elementi omogenei	5.35	Kij	8.3	8.1	-1.1	75.5	75.0	64.0

Risultati

R'_w **59.8 dB**

$D_{nT,w}$ **60.8 dB**

DPCM del 5/12/97

Cat. B - Uffici e assimilabili

R'_w **≥ 50 dB Verificato**

Livello di rumore da calpestio tra ambienti sovrapposti: Secondo Piano-P2_ Psicomotrocità » Primo Piano-P1_ Psicomotrocità

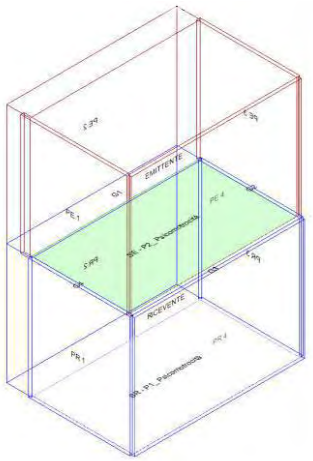

Calcolo di isolamento al calpestio tra il vano emittente "Secondo Piano-P2_ Psicomotrocità" e il vano ricevente "Primo Piano-P1_ Psicomotrocità"

	Vano Ricevente P1_ Psicomotrocità	Vano Emittente P2_ Psicomotrocità
Piano	Primo Piano	Secondo Piano
Unità immobiliare	Primo Piano	Secondo Piano
Volume	65.91	64.88 m³
Superficie	17.12 m²	16.85 m²

Solaio di separazione	Controsoffitto ricevente	Pavimento emittente	Superf.
SOL02.a	---	---	16.58 m²

Descrizione dei giunti e di strutture e strati che ne fanno parte

Giunto	Lato Ricevente		Lato Emittente	
	Struttura	Strato	Struttura	Strato
G1	MPI03.f	---	MPI03.g	---
G2	MR.01.018	---	PA.CA.016	---
G3	PA.CA.016	---	PA.CA.016	---
G4	PA.CA.016	---	PA.CA.016	---

Giunto			Kij / Dv,ij,n				Ln,ij		
	Descrizione	Lunghezza		Df	Fd	Ff	Df	Fd	Ff
G1	Giunto a T di elementi omogenei trasmissione attraverso elementi omogenei	5.35	Kij	8.3	---	---	26.9	---	---
G2	Giunto a croce di elementi omogenei trasmissione attraverso elementi omogenei	3.10	Kij	10.1	---	---	31.6	---	---
G3	Giunto a croce di elementi omogenei trasmissione attraverso elementi omogenei	5.35	Kij	12.5	---	---	26.5	---	---
G4	Giunto a croce di elementi omogenei trasmissione attraverso elementi omogenei	3.10	Kij	12.5	---	---	24.1	---	---

Risultati

L'_{nw} **39.7 dB**

$L'_{nT,w}$ **36.5 dB**

DPCM del 5/12/97

Cat. B - Uffici e assimilabili

$L'_{n,w}$ **≤ 55 dB** **Verificato**

Isolamento di facciata: Primo Piano-P1_ Psicomotrocità

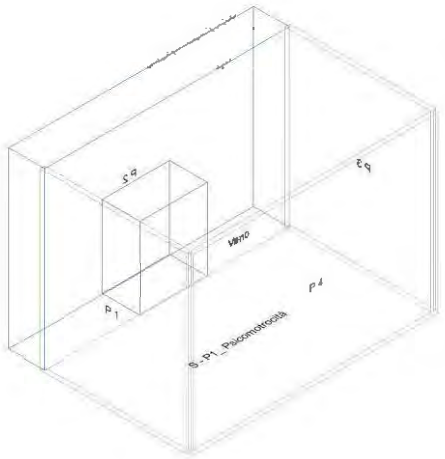

Calcolo di isolamento di facciata per il vano "Primo Piano-P1_ Psicomotrocità"

	Vano Ricevente P1_ Psicomotrocità
Piano	Primo Piano
Unità immobiliare	Primo Piano
Volume	65.91 m³
Superficie	17.12 m²

Facciata F1

Parete	**MPI03.f**
Controparete sinistra	**-**
Controparete destra	**-**
Superficie	**20.60 m²**
Trasmissione laterale K	**2 dB: Elementi di facciata pesanti con giunti rigidi**
$DeltaL_{fs}$	**0**
Forma della facciata	**Facciata piana** (Vedi Appendice B)
Assorbimento (α_w)	**n.a.**
Orizzonte visivo (h)	**n.a.**

Elementi di facciata

	Tipo	Codice	Rw/Rs	Superficie	Sigillante
S1	Serramento	SR.U.009	42.0	2.70 m²	No

Risultati

R'_w	**48.4 dB**
$D_{2m,nT,w}$	**48.5 dB**
$D_{2m,n,w}$	**45.3 dB**

DPCM del 5/12/97

Cat. B - Uffici e assimilabili

$D_{2m,n,T,w}$	**≥ 42 dB Verificato**

Vano Primo Piano-P1_ Psicomotrocità

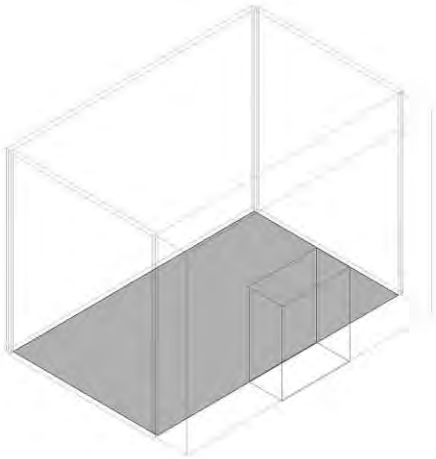

Isolamento ai rumori aerei tra ambienti sovrapposti: Piano Terra-Vano Scala » Primo Piano-P1_ Psicomotrocità

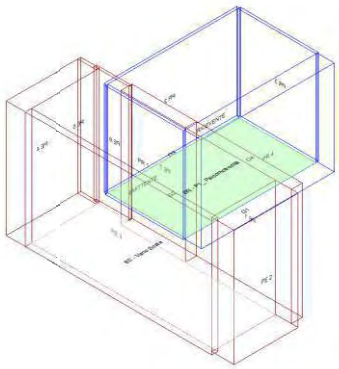

Calcolo di isolamento per via aerea tra il vano emittente "Piano Terra-Vano Scala" e il vano ricevente "Primo Piano-P1_ Psicomotrocità"

	Vano Ricevente P1_ Psicomotrocità	Vano Emittente Vano Scala
Piano	Primo Piano	Piano Terra
Unità immobiliare	Primo Piano	Vano Scala
Volume	65.91	91.72 m³
Superficie	17.12	19.31 m²

Solaio di separazione

Solaio	Pavimento ricevente	Controsoffitto emittente	Superf.
SOL02.a	---	---	7.48 m²

Descrizione dei giunti e di strutture e strati che ne fanno parte

Giunto	Lato Ricevente		Lato Emittente	
	Struttura	**Strato**	**Struttura**	**Strato**
G1	MPI03.f	---	MPI03.e	---
G2	SOL02.a	---	PA.CA.020	---
G3	PA.CA.016	---	SOL02.a	---
G4	SOL02.a	---	MPI03.e.01	---

Giunto			Kij / Dv,ij,n				Rij		
	Descrizione	**Lunghezza**		**Df**	**Fd**	**Ff**	**Df**	**Fd**	**Ff**
G1	Giunto a T di elementi omogenei trasmissione attraverso elementi omogenei	2.50	Kij	8.3	8.7	-1.4	75.4	76.3	64.3
G2	Giunto a T con ambiente ricevente spostato di elementi omogenei trasmissione attraverso elementi omogenei	2.99	Kij	-1.0	8.0	8.0	67.2	74.6	74.6
G3	Giunto a T con ambiente emittente spostato di elementi omogenei trasmissione attraverso elementi omogenei	2.50	Kij	9.5	-2.0	9.5	72.8	67.0	72.8
G4	Giunto a T con ambiente ricevente spostato di elementi omogenei trasmissione attraverso elementi omogenei	2.99	Kij	17.9	8.3	8.3	86.1	77.2	77.2

Risultati

R'_w **58.5 dB**

$D_{nT,w}$ **63.0 dB**

DPCM del 5/12/97

Cat. B - Uffici e assimilabili

R'_w **≥ 50 dB Verificato**

Isolamento ai rumori aerei tra ambienti sovrapposti: Piano Terra-PT_ Palestra/semiconvitto » Primo Piano-P1_ Psicomotrocità

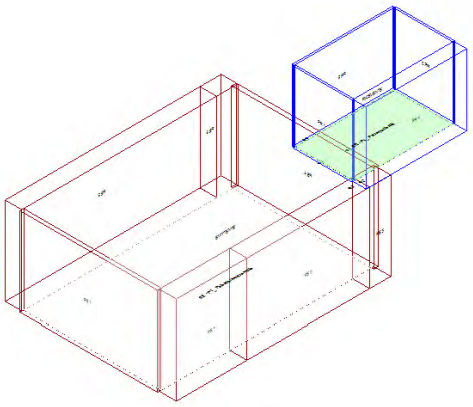

Calcolo di isolamento per via aerea tra il vano emittente "Piano Terra-PT_ Palestra/semiconvitto" e il vano ricevente "Primo Piano-P1_ Psicomotrocità"

	Vano Ricevente P1_ Psicomotrocità	Vano Emittente PT_ Palestra/semiconvitto
Piano	Primo Piano	Piano Terra
Unità immobiliare	Primo Piano	Piano Terra
Volume	65.91	404.68 m³
Superficie	17.12	85.19 m²

Solaio di separazione

Solaio	Pavimento ricevente	Controsoffitto emittente	Superf.
SOL02.a	---	---	3.44 m²

Descrizione dei giunti e di strutture e strati che ne fanno parte

Giunto	Lato Ricevente		Lato Emittente	
	Struttura	Strato	Struttura	Strato
G1	SOL02.a	---	PA.CA.020	---
G2	MPI03.f	---	MPI03.e	---
G3	MPI03.f	---	MPI03.e	---
G4	PA.CA.016	---	SOL02.a	---
G5	PA.CA.016	---	SOL02.a	---

Giunto			Kij / Dv,ij,n				Rij		
	Descrizione	Lunghezza		Df	Fd	Ff	Df	Fd	Ff
G1	Giunto a T con ambiente ricevente spostato di elementi omogenei trasmissione attraverso elementi omogenei	2.99	Kij	-1.0	8.0	8.0	63.8	71.2	71.2
G2	Giunto a T di elementi omogenei trasmissione attraverso elementi omogenei	1.02	Kij	8.3	8.7	-1.4	75.9	76.8	64.8
G3	Giunto a T di elementi omogenei trasmissione attraverso elementi omogenei	0.13	Kij	8.3	8.7	-1.4	84.8	85.7	73.7
G4	Giunto a T con ambiente emittente spostato di elementi omogenei trasmissione attraverso elementi omogenei	2.99	Kij	9.5	-2.0	9.5	68.6	62.8	68.6
G5	Giunto a T con ambiente emittente spostato di elementi omogenei trasmissione attraverso elementi omogenei	1.15	Kij	9.5	-2.0	9.5	72.8	67.0	72.8

Risultati

R'_w **56.1 dB**

$D_{nT,w}$ **64.0 dB**

DPCM del 5/12/97

Cat. B - Uffici e assimilabili

R'_w **≥ 50 dB** **Verificato**

Isolamento ai rumori aerei tra ambienti sovrapposti: Piano Terra-PT_ Sevizi/Spogliatoio Uomo » Primo Piano-P1_ Psicomotrocità

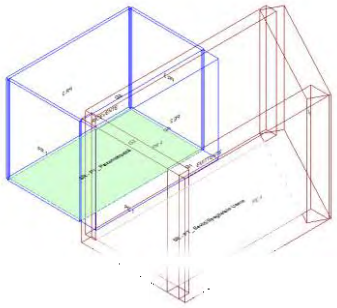

Calcolo di isolamento per via aerea tra il vano emittente "Piano Terra-PT_ Sevizi/Spogliatoio Uomo" e il vano ricevente "Primo Piano-P1_ Psicomotrocità"

	Vano Ricevente P1_ Psicomotrocità	Vano Emittente PT_ Sevizi/Spogliatoio Uomo
Piano	Primo Piano	Piano Terra
Unità immobiliare	Primo Piano	Piano Terra
Volume	65.91	111.37 m³
Superficie	17.12	23.45 m²

Solaio di separazione

Solaio	Pavimento ricevente	Controsoffitto emittente	Superf.
SOL02.a	---	---	3.12 m²

Descrizione dei giunti e di strutture e strati che ne fanno parte

Giunto	Lato Ricevente		Lato Emittente	
	Struttura	Strato	Struttura	Strato
G1	MPI03.f	---	MPI03.e	---
G2	SOL02.a	---	MPI03.e.01	---
G3	PA.CA.016	---	MPI03.e.01	---
G4	MR.01.018	---	SOL02.a	---

Giunto			Kij / Dv,ij,n				Rij		
	Descrizione	Lunghezza		Df	Fd	Ff	Df	Fd	Ff
G1	Giunto a T di elementi omogenei trasmissione attraverso elementi omogenei	1.00	Kij	8.3	8.7	-1.4	75.5	76.4	64.4
G2	Giunto a T con ambiente ricevente spostato di elementi omogenei trasmissione attraverso elementi omogenei	3.12	Kij	17.9	8.3	8.3	82.1	73.2	73.2
G3	Giunto a croce di elementi omogenei trasmissione attraverso elementi omogenei	1.00	Kij	12.5	11.3	2.9	75.9	81.1	67.0
G4	Giunto a T con ambiente emittente spostato di elementi omogenei trasmissione attraverso elementi omogenei	3.12	Kij	7.1	0.2	7.1	60.5	64.4	60.5

Risultati

R'_w **54.8 dB**

$D_{nT,w}$ **63.1 dB**

DPCM del 5/12/97

Cat. B - Uffici e assimilabili

R'_w **≥ 50 dB Verificato**

Isolamento ai rumori aerei tra ambienti sovrapposti: Secondo Piano-P2_ Psicomotrocità » Primo Piano-P1_ Psicomotrocità

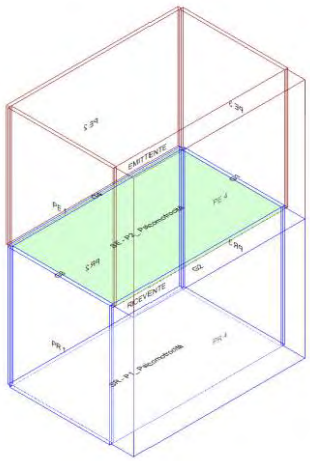

Calcolo di isolamento per via aerea tra il vano emittente "Secondo Piano-P2_ Psicomotrocità" e il vano ricevente "Primo Piano-P1_ Psicomotrocità"

	Vano Ricevente P1_ Psicomotrocità	Vano Emittente P2_ Psicomotrocità
Piano	Primo Piano	Secondo Piano
Unità immobiliare	Primo Piano	Secondo Piano
Volume	65.91	69.00 m³
Superficie	17.12	17.92 m²

Solaio di separazione

Solaio	Controsoffitto ricevente	Pavimento emittente	Superf.
SOL02.a	---	---	17.12 m²

Descrizione dei giunti e di strutture e strati che ne fanno parte

Giunto	Lato Ricevente		Lato Emittente	
	Struttura	Strato	Struttura	Strato
G1	MR.01.018	---	PA.CA.016	---
G2	MPI03.f	---	MPI03.g	---
G3	PA.CA.016	---	PA.CA.016	---
G4	PA.CA.016	---	PA.CA.016	---

Giunto			Kij / Dv,ij,n				Rij		
	Descrizione	Lunghezza		Df	Fd	Ff	Df	Fd	Ff
G1	Giunto a croce di elementi omogenei trasmissione attraverso elementi omogenei	3.20	Kij	10.1	12.5	21.5	70.8	78.3	76.5
G2	Giunto a T di elementi omogenei trasmissione attraverso elementi omogenei	5.35	Kij	8.3	8.1	-1.1	75.7	75.2	64.1
G3	Giunto a croce di elementi omogenei trasmissione attraverso elementi omogenei	3.20	Kij	12.5	12.5	26.4	78.3	78.3	86.5
G4	Giunto a croce di elementi omogenei trasmissione attraverso elementi omogenei	5.35	Kij	12.5	12.5	26.4	76.1	76.1	84.3

Risultati

R'_w **59.9 dB**

$D_{nT,w}$ **60.8 dB**

DPCM del 5/12/97

Cat. B - Uffici e assimilabili

R'_w **≥ 50 dB Verificato**

Livello di rumore da calpestio tra ambienti sovrapposti: Secondo Piano-P2_ Psicomotrocità » Primo Piano-P1_ Psicomotrocità

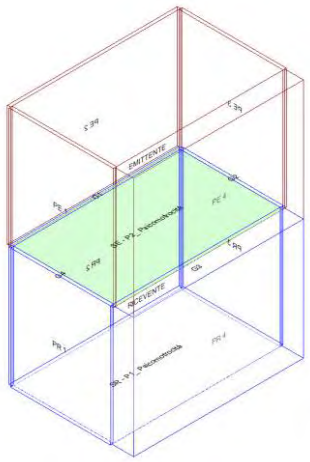

Calcolo di isolamento al calpestio tra il vano emittente "Secondo Piano-P2_ Psicomotrocità" e il vano ricevente "Primo Piano-P1_ Psicomotrocità"

	Vano Ricevente P1_ Psicomotrocità	Vano Emittente P2_ Psicomotrocità
Piano	Primo Piano	Secondo Piano
Unità immobiliare	Primo Piano	Secondo Piano
Volume	65.91	69.00 m³
Superficie	17.12 m²	17.92 m²

Solaio di separazione	Controsoffitto ricevente	Pavimento emittente	Superf.
SOL02.a	---	---	17.12 m²

Descrizione dei giunti e di strutture e strati che ne fanno parte

Giunto	Lato Ricevente		Lato Emittente	
	Struttura	Strato	Struttura	Strato
G1	PA.CA.016	---	PA.CA.016	---
G2	MR.01.018	---	PA.CA.016	---
G3	MPI03.f	---	MPI03.g	---
G4	PA.CA.016	---	PA.CA.016	---

Giunto			Kij / Dv,ij,n				Ln,ij		
	Descrizione	Lunghezza		Df	Fd	Ff	Df	Fd	Ff
G1	Giunto a croce di elementi omogenei trasmissione attraverso elementi omogenei	5.35	Kij	12.5	---	---	26.3	---	---
G2	Giunto a croce di elementi omogenei trasmissione attraverso elementi omogenei	3.20	Kij	10.1	---	---	31.6	---	---
G3	Giunto a T di elementi omogenei trasmissione attraverso elementi omogenei	5.35	Kij	8.3	---	---	26.7	---	---
G4	Giunto a croce di elementi omogenei trasmissione attraverso elementi omogenei	3.20	Kij	12.5	---	---	24.1	---	---

Risultati

L'_{nw} **39.6 dB**

$L'_{nT,w}$ **36.4 dB**

DPCM del 5/12/97

Cat. B - Uffici e assimilabili

$L'_{n,w}$ **≤ 55 dB** **Verificato**

Isolamento di facciata: Primo Piano-P1_ Psicomotrocità

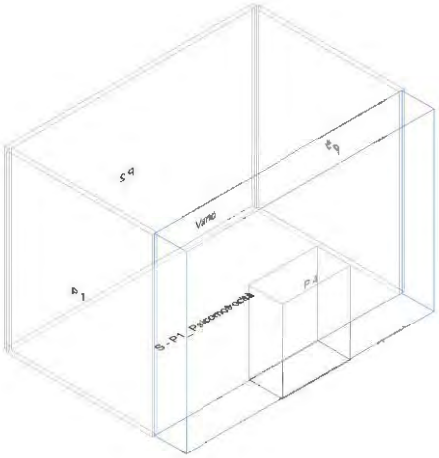

Calcolo di isolamento di facciata per il vano "Primo Piano-P1_ Psicomotrocità"

	Vano Ricevente P1_ Psicomotrocità
Piano	Primo Piano
Unità immobiliare	Primo Piano
Volume	65.91 m³
Superficie	17.12 m²

Facciata F1

Parete	**MPI03.f**
Controparete sinistra	**-**
Controparete destra	**-**
Superficie	**20.60 m²**
Trasmissione laterale K	**2 dB: Elementi di facciata pesanti con giunti rigidi**
$DeltaL_{fs}$	**0**
Forma della facciata	**Facciata piana** (Vedi Appendice B)
Assorbimento (α_w)	**n.a.**
Orizzonte visivo (h)	**n.a.**

Elementi di facciata

	Tipo	Codice	Rw/Rs	Superficie	Sigillante
S1	Serramento	SR.U.009	42.0	2.70 m²	No

Risultati

R'_w	**48.4 dB**
$D_{2m,nT,w}$	**48.5 dB**
$D_{2m,n,w}$	**45.3 dB**

DPCM del 5/12/97

Cat. B - Uffici e assimilabili

$D_{2m,n,T,w}$	**≥ 42 dB Verificato**

Vano Primo Piano-P1_ Psicomotrocità

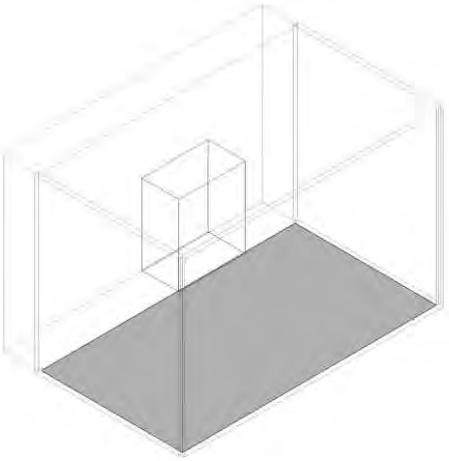

Isolamento ai rumori aerei tra ambienti sovrapposti: Piano Terra-PT_ Palestra neuromotoria » Primo Piano-P1_ Psicomotrocità

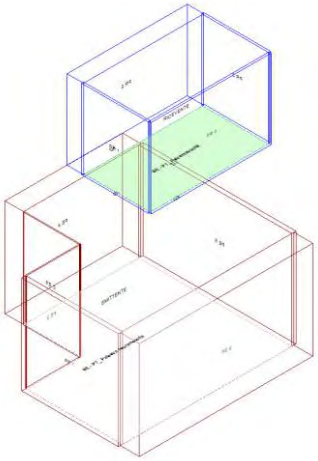

Calcolo di isolamento per via aerea tra il vano emittente "Piano Terra-PT_ Palestra neuromotoria" e il vano ricevente "Primo Piano-P1_ Psicomotrocità"

	Vano Ricevente P1_ Psicomotrocità	Vano Emittente PT_ Palestra neuromotoria
Piano	Primo Piano	Piano Terra
Unità immobiliare	Primo Piano	Piano Terra
Volume	70.84	256.89 m³
Superficie	18.40	54.08 m²

Solaio di separazione

Solaio	Pavimento ricevente	Controsoffitto emittente	Superf.
SOL02.a	---	---	7.93 m²

Descrizione dei giunti e di strutture e strati che ne fanno parte

Giunto	Lato Ricevente		Lato Emittente	
	Struttura	**Strato**	**Struttura**	**Strato**
G1	MPI03.f	---	MPI03.e	---
G2	SOL02.a	---	PA.CA.020	---
G3	PA.CA.016	---	SOL02.a	---
G4	PA.CA.016	---	SOL02.a	---

Giunto			Kij / Dv,ij,n				Rij		
	Descrizione	**Lunghezza**		**Df**	**Fd**	**Ff**	**Df**	**Fd**	**Ff**
G1	Giunto a T di elementi omogenei trasmissione attraverso elementi omogenei	2.55	Kij	8.3	8.7	-1.4	75.5	76.4	64.4
G2	Giunto a T con ambiente ricevente spostato di elementi omogenei trasmissione attraverso elementi omogenei	3.11	Kij	-1.0	8.0	8.0	67.3	74.7	74.7
G3	Giunto a T con ambiente emittente spostato di elementi omogenei trasmissione attraverso elementi omogenei	2.55	Kij	9.5	-2.0	9.5	72.9	67.1	72.9
G4	Giunto a T con ambiente emittente spostato di elementi omogenei trasmissione attraverso elementi omogenei	3.11	Kij	9.5	-2.0	9.5	72.1	66.3	72.1

Risultati

R'_w **57.7 dB**

$D_{nT,w}$ **62.3 dB**

DPCM del 5/12/97

Cat. B - Uffici e assimilabili

R'_w **≥ 50 dB Verificato**

Isolamento ai rumori aerei tra ambienti sovrapposti: Piano Terra-PT_ Palestra/semiconvitto » Primo Piano-P1_ Psicomotrocità

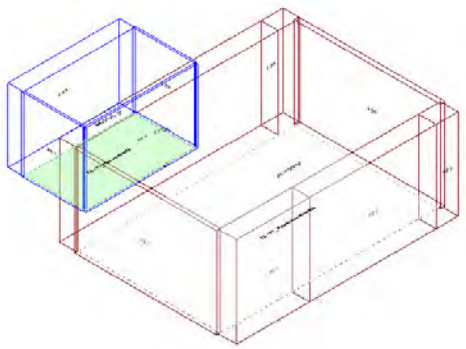

Calcolo di isolamento per via aerea tra il vano emittente "Piano Terra-PT_ Palestra/semiconvitto" e il vano ricevente "Primo Piano-P1_ Psicomotrocità"

	Vano Ricevente P1_ Psicomotrocità	Vano Emittente PT_ Palestra/semiconvitto
Piano	Primo Piano	Piano Terra
Unità immobiliare	Primo Piano	Piano Terra
Volume	70.84	404.68 m³
Superficie	18.40	85.19 m²

Solaio di separazione

Solaio	Pavimento ricevente	Controsoffitto emittente	Superf.
SOL02.a	---	---	9.34 m²

Descrizione dei giunti e di strutture e strati che ne fanno parte

Giunto	Lato Ricevente		Lato Emittente	
	Struttura	Strato	Struttura	Strato
G1	MPI03.f	---	MPI03.e	---
G2	MR.01.018	---	SOL02.a	---
G3	PA.CA.016	---	SOL02.a	---
G4	SOL02.a	---	PA.CA.020	---

Giunto			Kij / Dv,ij,n				Rij		
	Descrizione	Lunghezza		Df	Fd	Ff	Df	Fd	Ff
G1	Giunto a T di elementi omogenei trasmissione attraverso elementi omogenei	3.00	Kij	8.3	8.7	-1.4	75.5	76.4	64.4
G2	Giunto a T con ambiente emittente spostato di elementi omogenei trasmissione attraverso elementi omogenei	3.12	Kij	7.1	0.2	7.1	65.3	69.2	65.3
G3	Giunto a T con ambiente emittente spostato di elementi omogenei trasmissione attraverso elementi omogenei	3.00	Kij	9.5	-2.0	9.5	72.9	67.1	72.9
G4	Giunto a T con ambiente ricevente spostato di elementi omogenei trasmissione attraverso elementi omogenei	3.11	Kij	-1.0	8.0	8.0	68.0	75.4	75.4

Risultati

R'_w **56.9 dB**

$D_{nT,w}$ **60.8 dB**

DPCM del 5/12/97

Cat. B - Uffici e assimilabili

R'_w **≥ 50 dB** **Verificato**

Isolamento ai rumori aerei tra ambienti sovrapposti: Secondo Piano-P2_ Psicomotrocità » Primo Piano-P1_ Psicomotrocità

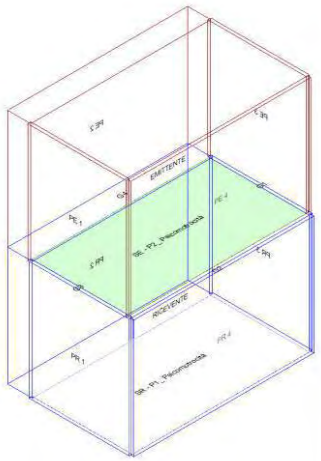

Calcolo di isolamento per via aerea tra il vano emittente "Secondo Piano-P2_ Psicomotrocità" e il vano ricevente "Primo Piano-P1_ Psicomotrocità"

	Vano Ricevente P1_ Psicomotrocità	Vano Emittente P2_ Psicomotrocità
Piano	Primo Piano	Secondo Piano
Unità immobiliare	Primo Piano	Secondo Piano
Volume	70.84	69.73 m³
Superficie	18.40	18.11 m²

Solaio di separazione

Solaio	Controsoffitto ricevente	Pavimento emittente	Superf.
SOL02.a	---	---	17.82 m²

Descrizione dei giunti e di strutture e strati che ne fanno parte

Giunto	Lato Ricevente		Lato Emittente	
	Struttura	Strato	Struttura	Strato
G1	MR.01.018	---	PA.CA.016	---
G2	PA.CA.016	---	PA.CA.016	---
G3	PA.CA.016	---	PA.CA.016	---
G4	MPI03.f	---	MPI03.g	---

Giunto			Kij / Dv,ij,n				Rij		
	Descrizione	Lunghezza		Df	Fd	Ff	Df	Fd	Ff
G1	Giunto a croce di elementi omogenei trasmissione attraverso elementi omogenei	3.10	Kij	10.1	12.5	21.5	71.1	78.6	76.8
G2	Giunto a croce di elementi omogenei trasmissione attraverso elementi omogenei	5.75	Kij	12.5	12.5	26.4	75.9	75.9	84.1
G3	Giunto a croce di elementi omogenei trasmissione attraverso elementi omogenei	3.10	Kij	12.5	12.5	26.4	78.6	78.6	86.8
G4	Giunto a T di elementi omogenei trasmissione attraverso elementi omogenei	5.75	Kij	8.3	8.1	-1.1	75.5	75.0	64.0

Risultati

R'_w **59.8 dB**

$D_{nT,w}$ **60.8 dB**

DPCM del 5/12/97

Cat. B - Uffici e assimilabili

R'_w **≥ 50 dB Verificato**

Livello di rumore da calpestio tra ambienti sovrapposti: Secondo Piano-P2_ Psicomotrocità » Primo Piano-P1_ Psicomotrocità

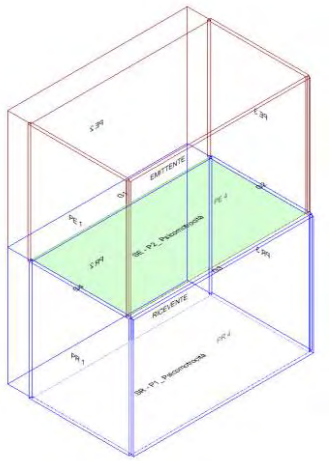

Calcolo di isolamento al calpestio tra il vano emittente "Secondo Piano-P2_ Psicomotrocità" e il vano ricevente "Primo Piano-P1_ Psicomotrocità"

	Vano Ricevente P1_ Psicomotrocità	Vano Emittente P2_ Psicomotrocità
Piano	Primo Piano	Secondo Piano
Unità immobiliare	Primo Piano	Secondo Piano
Volume	70.84	69.73 m³
Superficie	18.40 m²	18.11 m²

Solaio di separazione	Controsoffitto ricevente	Pavimento emittente	Superf.
SOL02.a	---	---	17.82 m²

Descrizione dei giunti e di strutture e strati che ne fanno parte

Giunto	Lato Ricevente		Lato Emittente	
	Struttura	Strato	Struttura	Strato
G1	MPI03.f	---	MPI03.g	---
G2	MR.01.018	---	PA.CA.016	---
G3	PA.CA.016	---	PA.CA.016	---
G4	PA.CA.016	---	PA.CA.016	---

Giunto			Kij / Dv,ij,n				Ln,ij		
	Descrizione	Lunghezza		Df	Fd	Ff	Df	Fd	Ff
G1	Giunto a T di elementi omogenei trasmissione attraverso elementi omogenei	5.75	Kij	8.3	---	---	26.9	---	---
G2	Giunto a croce di elementi omogenei trasmissione attraverso elementi omogenei	3.10	Kij	10.1	---	---	31.3	---	---
G3	Giunto a croce di elementi omogenei trasmissione attraverso elementi omogenei	5.75	Kij	12.5	---	---	26.5	---	---
G4	Giunto a croce di elementi omogenei trasmissione attraverso elementi omogenei	3.10	Kij	12.5	---	---	23.8	---	---

Risultati

L'_{nw} **39.6 dB**

$L'_{nT,w}$ **36.0 dB**

DPCM del 5/12/97

Cat. B - Uffici e assimilabili

$L'_{n,w}$ **≤ 55 dB** **Verificato**

Isolamento di facciata: Primo Piano-P1_ Psicomotrocità

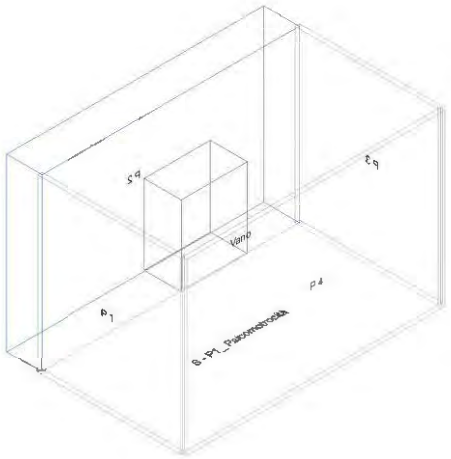

Calcolo di isolamento di facciata per il vano "Primo Piano-P1_ Psicomotrocità"

	Vano Ricevente P1_ Psicomotrocità
Piano	Primo Piano
Unità immobiliare	Primo Piano
Volume	70.84 m³
Superficie	18.40 m²

Facciata F1

Parete	**MPI03.f**
Controparete sinistra	**-**
Controparete destra	**-**
Superficie	**22.14 m²**
Trasmissione laterale K	**2 dB: Elementi di facciata pesanti con giunti rigidi**
$DeltaL_{fs}$	**0**
Forma della facciata	**Facciata piana** (Vedi Appendice B)
Assorbimento (α_w)	**n.a.**
Orizzonte visivo (h)	**n.a.**

Elementi di facciata

	Tipo	Codice	Rw/Rs	Superficie	Sigillante
S1	Serramento	SR.U.009	42.0	2.70 m²	No

Risultati

R'_w	**48.7 dB**
$D_{2m,nT,w}$	**48.8 dB**
$D_{2m,n,w}$	**45.2 dB**

DPCM del 5/12/97

Cat. B - Uffici e assimilabili

$D_{2m,n,T,w}$	**≥ 42 dB Verificato**

Vano Primo Piano-P1_ Psicomotrocità

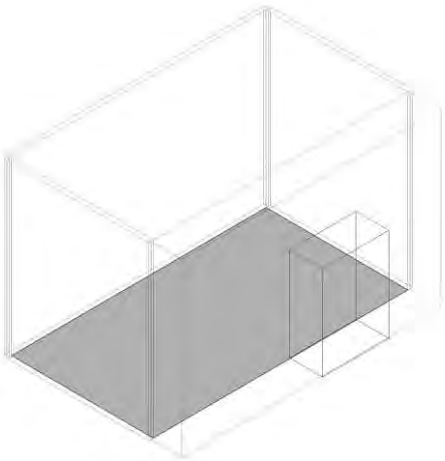

Isolamento ai rumori aerei tra ambienti sovrapposti: Piano Terra-PT_ Palestra neuromotoria » Primo Piano-P1_ Psicomotrocità

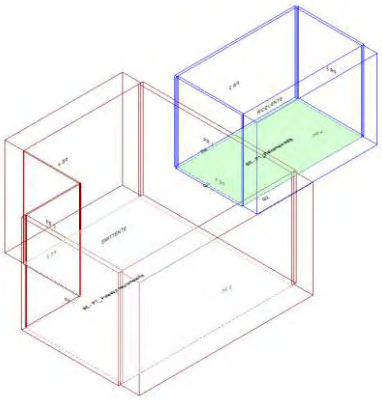

Calcolo di isolamento per via aerea tra il vano emittente "Piano Terra-PT_ Palestra neuromotoria" e il vano ricevente "Primo Piano-P1_ Psicomotrocità"

	Vano Ricevente P1_ Psicomotrocità	Vano Emittente PT_ Palestra neuromotoria
Piano	Primo Piano	Piano Terra
Unità immobiliare	Primo Piano	Piano Terra
Volume	70.84	256.89 m³
Superficie	18.40	54.08 m²

Solaio di separazione

Solaio	Pavimento ricevente	Controsoffitto emittente	Superf.
SOL02.a	---	---	7.63 m²

Descrizione dei giunti e di strutture e strati che ne fanno parte

Giunto	Lato Ricevente		Lato Emittente	
	Struttura	**Strato**	**Struttura**	**Strato**
G1	SOL02.a	---	PA.CA.020	---
G2	MPI03.f	---	MPI03.e	---
G3	PA.CA.016	---	SOL02.a	---
G4	PA.CA.016	---	SOL02.a	---

Giunto			Kij / Dv,ij,n				Rij		
	Descrizione	**Lunghezza**		**Df**	**Fd**	**Ff**	**Df**	**Fd**	**Ff**
G1	Giunto a T con ambiente ricevente spostato di elementi omogenei trasmissione attraverso elementi omogenei	2.99	Kij	-1.0	8.0	8.0	67.3	74.7	74.7
G2	Giunto a T di elementi omogenei trasmissione attraverso elementi omogenei	2.55	Kij	8.3	8.7	-1.4	75.4	76.3	64.3
G3	Giunto a T con ambiente emittente spostato di elementi omogenei trasmissione attraverso elementi omogenei	2.99	Kij	9.5	-2.0	9.5	72.1	66.3	72.1
G4	Giunto a T con ambiente emittente spostato di elementi omogenei trasmissione attraverso elementi omogenei	2.55	Kij	9.5	-2.0	9.5	72.8	67.0	72.8

Risultati

R'_w **57.6 dB**

$D_{nT,w}$ **62.3 dB**

DPCM del 5/12/97

Cat. B - Uffici e assimilabili

R'_w **≥ 50 dB Verificato**

Isolamento ai rumori aerei tra ambienti sovrapposti: Piano Terra-PT_ Palestra/semiconvitto » Primo Piano-P1_ Psicomotrocità

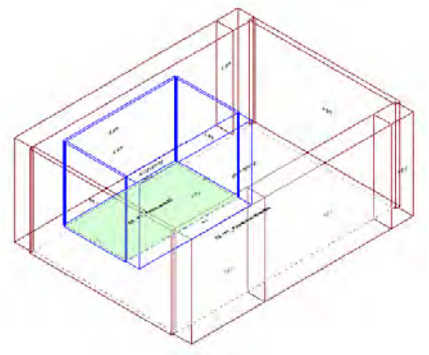

Calcolo di isolamento per via aerea tra il vano emittente "Piano Terra-PT_ Palestra/semiconvitto" e il vano ricevente "Primo Piano-P1_ Psicomotrocità"

	Vano Ricevente P1_ Psicomotrocità	Vano Emittente PT_ Palestra/semiconvitto
Piano	Primo Piano	Piano Terra
Unità immobiliare	Primo Piano	Piano Terra
Volume	70.84	404.68 m³
Superficie	18.40	85.19 m²

Solaio di separazione

Solaio	Pavimento ricevente	Controsoffitto emittente	Superf.
SOL02.a	---	---	8.98 m²

Descrizione dei giunti e di strutture e strati che ne fanno parte

Giunto	Lato Ricevente		Lato Emittente	
	Struttura	Strato	Struttura	Strato
G1	MPI03.f	---	MPI03.e	---
G2	SOL02.a	---	PA.CA.020	---
G3	PA.CA.016	---	SOL02.a	---
G4	MR.01.018	---	SOL02.a	---

Giunto			Kij / Dv,ij,n				Rij		
	Descrizione	Lunghezza		Df	Fd	Ff	Df	Fd	Ff
G1	Giunto a T di elementi omogenei trasmissione attraverso elementi omogenei	3.00	Kij	8.3	8.7	-1.4	75.4	76.3	64.3
G2	Giunto a T con ambiente ricevente spostato di elementi omogenei trasmissione attraverso elementi omogenei	2.99	Kij	-1.0	8.0	8.0	68.0	75.4	75.4
G3	Giunto a T con ambiente emittente spostato di elementi omogenei trasmissione attraverso elementi omogenei	3.00	Kij	9.5	-2.0	9.5	72.8	67.0	72.8
G4	Giunto a T con ambiente emittente spostato di elementi omogenei trasmissione attraverso elementi omogenei	2.99	Kij	7.1	0.2	7.1	65.3	69.2	65.3

Risultati

R'_w **56.9 dB**

$D_{nT,w}$ **60.9 dB**

DPCM del 5/12/97

Cat. B - Uffici e assimilabili

R'_w **≥ 50 dB** **Verificato**

Isolamento ai rumori aerei tra ambienti sovrapposti: Secondo Piano-P2_ Psicomotrocità » Primo Piano-P1_ Psicomotrocità

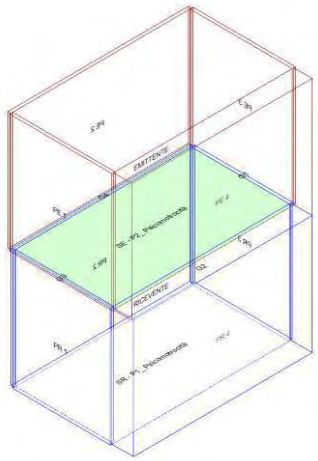

Calcolo di isolamento per via aerea tra il vano emittente "Secondo Piano-P2_ Psicomotrocità" e il vano ricevente "Primo Piano-P1_ Psicomotrocità"

	Vano Ricevente P1_ Psicomotrocità	Vano Emittente P2_ Psicomotrocità
Piano	Primo Piano	Secondo Piano
Unità immobiliare	Primo Piano	Secondo Piano
Volume	70.84	74.81 m³
Superficie	18.40	19.43 m²

Solaio di separazione

Solaio	Controsoffitto ricevente	Pavimento emittente	Superf.
SOL02.a	---	---	18.40 m²

Descrizione dei giunti e di strutture e strati che ne fanno parte

Giunto	Lato Ricevente		Lato Emittente	
	Struttura	Strato	Struttura	Strato
G1	MR.01.018	---	PA.CA.016	---
G2	MPI03.f	---	MPI03.g	---
G3	PA.CA.016	---	PA.CA.016	---
G4	PA.CA.016	---	PA.CA.016	---

Giunto			Kij / Dv,ij,n				Rij		
	Descrizione	Lunghezza		Df	Fd	Ff	Df	Fd	Ff
G1	Giunto a croce di elementi omogenei trasmissione attraverso elementi omogenei	3.20	Kij	10.1	12.5	21.5	71.1	78.6	76.8
G2	Giunto a T di elementi omogenei trasmissione attraverso elementi omogenei	5.75	Kij	8.3	8.1	-1.1	75.7	75.2	64.1
G3	Giunto a croce di elementi omogenei trasmissione attraverso elementi omogenei	3.20	Kij	12.5	12.5	26.4	78.6	78.6	86.8
G4	Giunto a croce di elementi omogenei trasmissione attraverso elementi omogenei	5.75	Kij	12.5	12.5	26.4	76.1	76.1	84.3

Risultati

R'_w **59.9 dB**

$D_{nT,w}$ **60.8 dB**

DPCM del 5/12/97

Cat. B - Uffici e assimilabili

R'_w **≥ 50 dB** **Verificato**

Livello di rumore da calpestio tra ambienti sovrapposti: Secondo Piano-P2_ Psicomotrocità » Primo Piano-P1_ Psicomotrocità

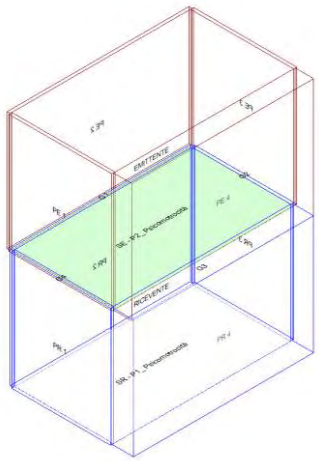

Calcolo di isolamento al calpestio tra il vano emittente "Secondo Piano-P2_ Psicomotrocità" e il vano ricevente "Primo Piano-P1_ Psicomotrocità"

	Vano Ricevente P1_ Psicomotrocità	Vano Emittente P2_ Psicomotrocità
Piano	Primo Piano	Secondo Piano
Unità immobiliare	Primo Piano	Secondo Piano
Volume	70.84	74.81 m³
Superficie	18.40 m²	19.43 m²

Solaio di separazione	Controsoffitto ricevente	Pavimento emittente	Superf.
SOL02.a	---	---	18.40 m²

Descrizione dei giunti e di strutture e strati che ne fanno parte

Giunto	Lato Ricevente		Lato Emittente	
	Struttura	Strato	Struttura	Strato
G1	PA.CA.016	---	PA.CA.016	---
G2	MR.01.018	---	PA.CA.016	---
G3	MPI03.f	---	MPI03.g	---
G4	PA.CA.016	---	PA.CA.016	---

Giunto			Kij / Dv,ij,n				Ln,ij		
	Descrizione	Lunghezza		Df	Fd	Ff	Df	Fd	Ff
G1	Giunto a croce di elementi omogenei trasmissione attraverso elementi omogenei	5.75	Kij	12.5	---	---	26.3	---	---
G2	Giunto a croce di elementi omogenei trasmissione attraverso elementi omogenei	3.20	Kij	10.1	---	---	31.3	---	---
G3	Giunto a T di elementi omogenei trasmissione attraverso elementi omogenei	5.75	Kij	8.3	---	---	26.7	---	---
G4	Giunto a croce di elementi omogenei trasmissione attraverso elementi omogenei	3.20	Kij	12.5	---	---	23.8	---	---

Risultati

L'_{nw} **39.6 dB**

$L'_{nT,w}$ **36.0 dB**

DPCM del 5/12/97

Cat. B - Uffici e assimilabili

$L'_{n,w}$ **≤ 55 dB** **Verificato**

Isolamento di facciata: Primo Piano-P1_ Psicomotrocità

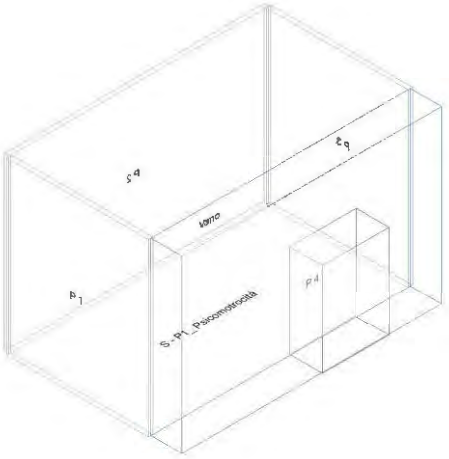

Calcolo di isolamento di facciata per il vano "Primo Piano-P1_ Psicomotrocità"

	Vano Ricevente P1_ Psicomotrocità
Piano	Primo Piano
Unità immobiliare	Primo Piano
Volume	70.84 m³
Superficie	18.40 m²

Facciata F1

Parete	**MPI03.f**
Controparete sinistra	**-**
Controparete destra	**-**
Superficie	**22.14 m²**
Trasmissione laterale K	**2 dB: Elementi di facciata pesanti con giunti rigidi**
$DeltaL_{fs}$	**0**
Forma della facciata	**Facciata piana** (Vedi Appendice B)
Assorbimento (α_w)	**n.a.**
Orizzonte visivo (h)	**n.a.**

Elementi di facciata

	Tipo	Codice	Rw/Rs	Superficie	Sigillante
S1	Serramento	SR.U.007	42.0	3.15 m²	No

Risultati

R'_w	**48.1 dB**
$D_{2m,nT,w}$	**48.2 dB**
$D_{2m,n,w}$	**44.6 dB**

DPCM del 5/12/97

Cat. B - Uffici e assimilabili

$D_{2m,n,T,w}$	**≥ 42 dB Verificato**

Vano Primo Piano-P1_ Logopedia

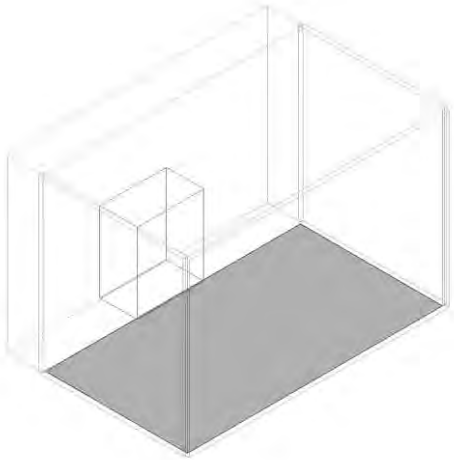

Isolamento ai rumori aerei tra ambienti sovrapposti: Piano Terra-PT_ Palestra/semiconvitto » Primo Piano-P1_ Logopedia

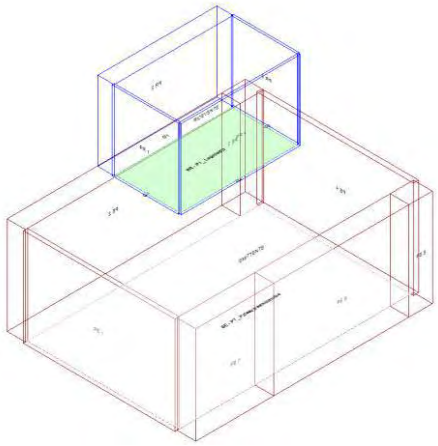

Calcolo di isolamento per via aerea tra il vano emittente "Piano Terra-PT_ Palestra/semiconvitto" e il vano ricevente "Primo Piano-P1_ Logopedia"

	Vano Ricevente P1_ Logopedia	Vano Emittente PT_ Palestra/semiconvitto
Piano	Primo Piano	Piano Terra
Unità immobiliare	Primo Piano	Piano Terra
Volume	70.84	404.68 m³
Superficie	18.40	85.19 m²

Solaio di separazione

Solaio	Pavimento ricevente	Controsoffitto emittente	Superf.
SOL02.a	---	---	18.04 m²

Descrizione dei giunti e di strutture e strati che ne fanno parte

Giunto	Lato Ricevente		Lato Emittente	
	Struttura	**Strato**	**Struttura**	**Strato**
G1	MPI03.f	---	MPI03.e	---
G2	PA.CA.016	---	SOL02.a	---
G3	PA.CA.016	---	SOL02.a	---
G4	MR.01.018	---	SOL02.a	---

Giunto			Kij / Dv,ij,n				Rij		
	Descrizione	**Lunghezza**		**Df**	**Fd**	**Ff**	**Df**	**Fd**	**Ff**
G1	Giunto a T di elementi omogenei trasmissione attraverso elementi omogenei	5.75	Kij	8.3	8.7	-1.4	75.6	76.5	64.5
G2	Giunto a T con ambiente emittente spostato di elementi omogenei trasmissione attraverso elementi omogenei	3.15	Kij	9.5	-2.0	9.5	75.6	69.8	75.6
G3	Giunto a T con ambiente emittente spostato di elementi omogenei trasmissione attraverso elementi omogenei	5.75	Kij	9.5	-2.0	9.5	73.0	67.2	73.0
G4	Giunto a T con ambiente emittente spostato di elementi omogenei trasmissione attraverso elementi omogenei	3.13	Kij	7.1	0.2	7.1	68.1	72.0	68.1

Risultati

R'_w **57.9 dB**

$D_{nT,w}$ **58.9 dB**

DPCM del 5/12/97

Cat. B - Uffici e assimilabili

R'_w **≥ 50 dB Verificato**

Isolamento ai rumori aerei tra ambienti sovrapposti: Secondo Piano-P2_ Logopedia » Primo Piano-P1_ Logopedia

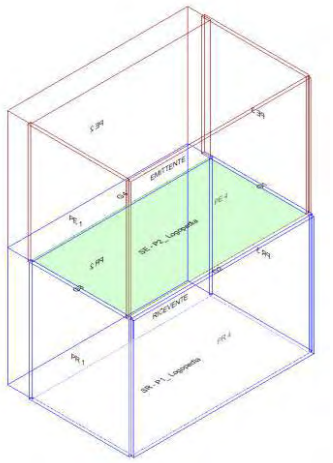

Calcolo di isolamento per via aerea tra il vano emittente "Secondo Piano-P2_ Logopedia" e il vano ricevente "Primo Piano-P1_ Logopedia"

	Vano Ricevente P1_ Logopedia	Vano Emittente P2_ Logopedia
Piano	Primo Piano	Secondo Piano
Unità immobiliare	Primo Piano	Secondo Piano
Volume	70.84	69.73 m³
Superficie	18.40	18.11 m²

Solaio di separazione

Solaio	Controsoffitto ricevente	Pavimento emittente	Superf.
SOL02.a	---	---	17.82 m²

Descrizione dei giunti e di strutture e strati che ne fanno parte

Giunto	Lato Ricevente		Lato Emittente	
	Struttura	Strato	Struttura	Strato
G1	PA.CA.016	---	PA.CA.016	---
G2	PA.CA.016	---	PA.CA.016	---
G3	MR.01.018	---	PA.CA.016	---
G4	MPI03.f	---	MPI03.g	---

Giunto			Kij / Dv,ij,n				Rij		
	Descrizione	Lunghezza		Df	Fd	Ff	Df	Fd	Ff
G1	Giunto a croce di elementi omogenei trasmissione attraverso elementi omogenei	3.10	Kij	12.5	12.5	26.4	78.6	78.6	86.8
G2	Giunto a croce di elementi omogenei trasmissione attraverso elementi omogenei	5.75	Kij	12.5	12.5	26.4	75.9	75.9	84.1
G3	Giunto a croce di elementi omogenei trasmissione attraverso elementi omogenei	3.10	Kij	10.1	12.5	21.5	71.1	78.6	76.8
G4	Giunto a T di elementi omogenei trasmissione attraverso elementi omogenei	5.75	Kij	8.3	8.1	-1.1	75.5	75.0	64.0

Risultati

R'_w **59.8 dB**

$D_{nT,w}$ **60.8 dB**

DPCM del 5/12/97

Cat. B - Uffici e assimilabili

R'_w **≥ 50 dB** **Verificato**

Livello di rumore da calpestio tra ambienti sovrapposti: Secondo Piano-P2_ Logopedia » Primo Piano-P1_ Logopedia

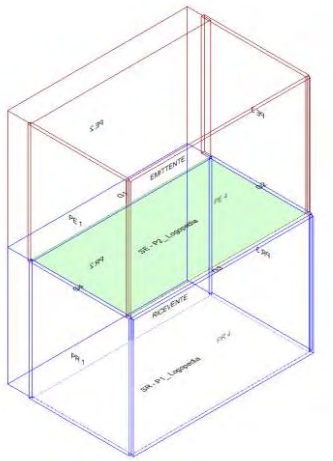

Calcolo di isolamento al calpestio tra il vano emittente "Secondo Piano-P2_ Logopedia" e il vano ricevente "Primo Piano-P1_ Logopedia"

	Vano Ricevente P1_ Logopedia	Vano Emittente P2_ Logopedia
Piano	Primo Piano	Secondo Piano
Unità immobiliare	Primo Piano	Secondo Piano
Volume	70.84	69.73 m³
Superficie	18.40 m²	18.11 m²

Solaio di separazione	Controsoffitto ricevente	Pavimento emittente	Superf.
SOL02.a	---	---	17.82 m²

Descrizione dei giunti e di strutture e strati che ne fanno parte

Giunto	Lato Ricevente		Lato Emittente	
	Struttura	Strato	Struttura	Strato
G1	MPI03.f	---	MPI03.g	---
G2	PA.CA.016	---	PA.CA.016	---
G3	PA.CA.016	---	PA.CA.016	---
G4	MR.01.018	---	PA.CA.016	---

Giunto			Kij / Dv,ij,n				Ln,ij		
	Descrizione	Lunghezza		Df	Fd	Ff	Df	Fd	Ff
G1	Giunto a T di elementi omogenei trasmissione attraverso elementi omogenei	5.75	Kij	8.3	---	---	26.9	---	---
G2	Giunto a croce di elementi omogenei trasmissione attraverso elementi omogenei	3.10	Kij	12.5	---	---	23.8	---	---
G3	Giunto a croce di elementi omogenei trasmissione attraverso elementi omogenei	5.75	Kij	12.5	---	---	26.5	---	---
G4	Giunto a croce di elementi omogenei trasmissione attraverso elementi omogenei	3.10	Kij	10.1	---	---	31.3	---	---

Risultati

L'_{nw} **39.6 dB**

$L'_{nT,w}$ **36.0 dB**

DPCM del 5/12/97

Cat. B - Uffici e assimilabili

$L'_{n,w}$ **≤ 55 dB** **Verificato**

Isolamento di facciata: Primo Piano-P1_ Logopedia

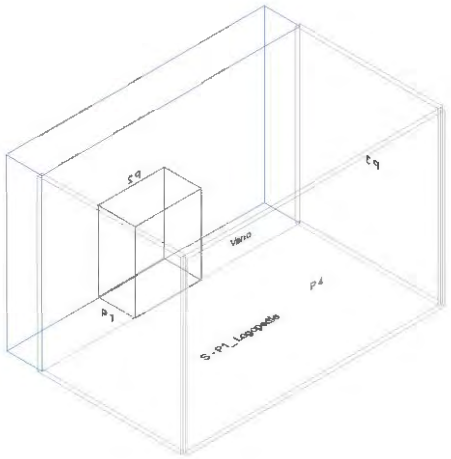

Calcolo di isolamento di facciata per il vano "Primo Piano-P1_ Logopedia"

	Vano Ricevente P1_ Logopedia
Piano	Primo Piano
Unità immobiliare	Primo Piano
Volume	70.84 m³
Superficie	18.40 m²

Facciata F1

Parete	**MPI03.f**
Controparete sinistra	**-**
Controparete destra	**-**
Superficie	**22.14 m²**
Trasmissione laterale K	**2 dB: Elementi di facciata pesanti con giunti rigidi**
$DeltaL_{fs}$	**0**
Forma della facciata	**Facciata piana** (Vedi Appendice B)
Assorbimento (α_w)	**n.a.**
Orizzonte visivo (h)	**n.a.**

Elementi di facciata

	Tipo	Codice	Rw/Rs	Superficie	Sigillante
S1	Serramento	SR.U.009	42.0	2.70 m²	No

Risultati

R'_w	**48.7 dB**
$D_{2m,nT,w}$	**48.8 dB**
$D_{2m,n,w}$	**45.2 dB**

DPCM del 5/12/97

Cat. B - Uffici e assimilabili

$D_{2m,n,T,w}$	**≥ 42 dB Verificato**

Vano Primo Piano-P1_ Logopedia

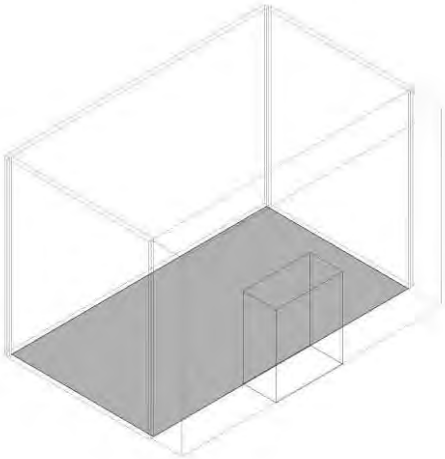

Isolamento ai rumori aerei tra ambienti sovrapposti: Piano Terra-PT_ Palestra/semiconvitto » Primo Piano-P1_ Logopedia

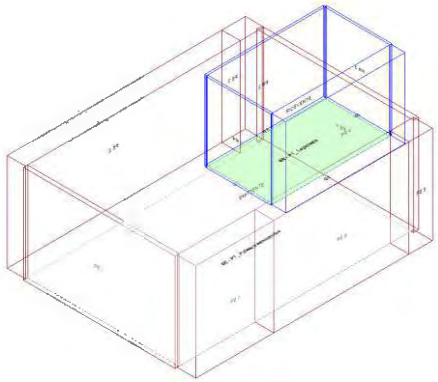

Calcolo di isolamento per via aerea tra il vano emittente "Piano Terra-PT_ Palestra/semiconvitto" e il vano ricevente "Primo Piano-P1_ Logopedia"

	Vano Ricevente P1_ Logopedia	Vano Emittente PT_ Palestra/semiconvitto
Piano	Primo Piano	Piano Terra
Unità immobiliare	Primo Piano	Piano Terra
Volume	70.84	404.68 m³
Superficie	18.40	85.19 m²

Solaio di separazione

Solaio	Pavimento ricevente	Controsoffitto emittente	Superf.
SOL02.a	---	---	17.20 m²

Descrizione dei giunti e di strutture e strati che ne fanno parte

Giunto	Lato Ricevente		Lato Emittente	
	Struttura	**Strato**	**Struttura**	**Strato**
G1	MPI03.f	---	MPI03.e	---
G2	MR.01.018	---	SOL02.a	---
G3	PA.CA.016	---	SOL02.a	---
G4	PA.CA.016	---	SOL02.a	---

Giunto			Kij / Dv,ij,n				Rij		
	Descrizione	**Lunghezza**		**Df**	**Fd**	**Ff**	**Df**	**Fd**	**Ff**
G1	Giunto a croce di elementi omogenei trasmissione attraverso elementi omogenei	5.75	Kij	11.3	11.7	-0.5	78.4	79.3	65.2
G2	Giunto a T con ambiente emittente spostato di elementi omogenei trasmissione attraverso elementi omogenei	2.99	Kij	7.1	0.2	7.1	68.1	72.0	68.1
G3	Giunto a T con ambiente emittente spostato di elementi omogenei trasmissione attraverso elementi omogenei	5.75	Kij	9.5	-2.0	9.5	72.8	67.0	72.8
G4	Giunto a T con ambiente emittente spostato di elementi omogenei trasmissione attraverso elementi omogenei	2.99	Kij	9.5	-2.0	9.5	75.6	69.8	75.6

Risultati

R'_w **58.1 dB**

$D_{nT,w}$ **59.3 dB**

DPCM del 5/12/97

Cat. B - Uffici e assimilabili

R'_w **≥ 50 dB Verificato**

Isolamento ai rumori aerei tra ambienti sovrapposti: Secondo Piano-P2_ Logopedia » Primo Piano-P1_ Logopedia

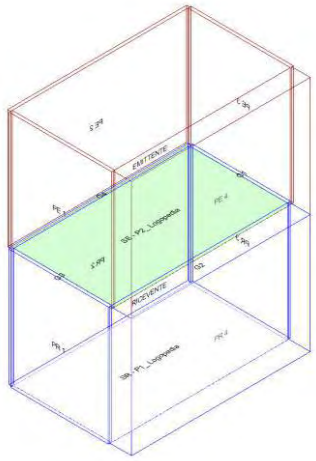

Calcolo di isolamento per via aerea tra il vano emittente "Secondo Piano-P2_ Logopedia" e il vano ricevente "Primo Piano-P1_ Logopedia"

	Vano Ricevente P1_ Logopedia	Vano Emittente P2_ Logopedia
Piano	Primo Piano	Secondo Piano
Unità immobiliare	Primo Piano	Secondo Piano
Volume	70.84	74.16 m³
Superficie	18.40	19.26 m²

Solaio di separazione

Solaio	Controsoffitto ricevente	Pavimento emittente	Superf.
SOL02.a	---	---	18.40 m²

Descrizione dei giunti e di strutture e strati che ne fanno parte

Giunto	Lato Ricevente		Lato Emittente	
	Struttura	Strato	Struttura	Strato
G1	PA.CA.016	---	PA.CA.016	---
G2	MPI03.f	---	MPI03.g	---
G3	MR.01.018	---	PA.CA.016	---
G4	PA.CA.016	---	PA.CA.016	---

Giunto			Kij / Dv,ij,n				Rij		
	Descrizione	Lunghezza		Df	Fd	Ff	Df	Fd	Ff
G1	Giunto a croce di elementi omogenei trasmissione attraverso elementi omogenei	3.20	Kij	12.5	12.5	26.4	78.6	78.6	86.8
G2	Giunto a T di elementi omogenei trasmissione attraverso elementi omogenei	5.75	Kij	8.3	8.1	-1.1	75.7	75.2	64.1
G3	Giunto a croce di elementi omogenei trasmissione attraverso elementi omogenei	3.20	Kij	10.1	12.5	21.5	71.1	78.6	76.8
G4	Giunto a croce di elementi omogenei trasmissione attraverso elementi omogenei	5.75	Kij	12.5	12.5	26.4	76.1	76.1	84.3

Risultati

R'_w **59.9 dB**

$D_{nT,w}$ **60.8 dB**

DPCM del 5/12/97

Cat. B - Uffici e assimilabili

R'_w **≥ 50 dB** **Verificato**

Livello di rumore da calpestio tra ambienti sovrapposti: Secondo Piano-P2_ Logopedia » Primo Piano-P1_ Logopedia

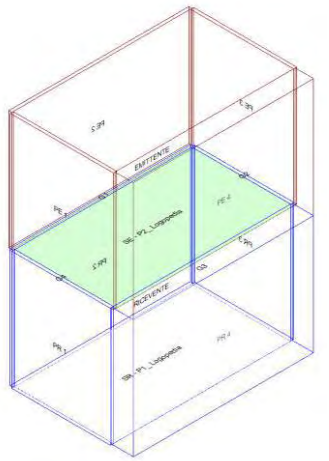

Calcolo di isolamento al calpestio tra il vano emittente "Secondo Piano-P2_ Logopedia" e il vano ricevente "Primo Piano-P1_ Logopedia"

	Vano Ricevente P1_ Logopedia	Vano Emittente P2_ Logopedia
Piano	Primo Piano	Secondo Piano
Unità immobiliare	Primo Piano	Secondo Piano
Volume	70.84	74.16 m³
Superficie	18.40 m²	19.26 m²

Solaio di separazione	Controsoffitto ricevente	Pavimento emittente	Superf.
SOL02.a	---	---	18.40 m²

Descrizione dei giunti e di strutture e strati che ne fanno parte

Giunto	Lato Ricevente		Lato Emittente	
	Struttura	Strato	Struttura	Strato
G1	PA.CA.016	---	PA.CA.016	---
G2	PA.CA.016	---	PA.CA.016	---
G3	MPI03.f	---	MPI03.g	---
G4	MR.01.018	---	PA.CA.016	---

Giunto			Kij / Dv,ij,n				Ln,ij		
	Descrizione	Lunghezza		Df	Fd	Ff	Df	Fd	Ff
G1	Giunto a croce di elementi omogenei trasmissione attraverso elementi omogenei	5.75	Kij	12.5	---	---	26.3	---	---
G2	Giunto a croce di elementi omogenei trasmissione attraverso elementi omogenei	3.20	Kij	12.5	---	---	23.8	---	---
G3	Giunto a T di elementi omogenei trasmissione attraverso elementi omogenei	5.75	Kij	8.3	---	---	26.7	---	---
G4	Giunto a croce di elementi omogenei trasmissione attraverso elementi omogenei	3.20	Kij	10.1	---	---	31.3	---	---

Risultati

L'_{nw} **39.6 dB**

$L'_{nT,w}$ **36.0 dB**

DPCM del 5/12/97

Cat. B - Uffici e assimilabili

$L'_{n,w}$ **≤ 55 dB** **Verificato**

Isolamento di facciata: Primo Piano-P1_ Logopedia

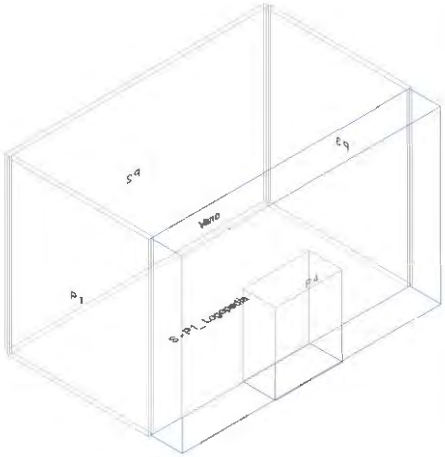

Calcolo di isolamento di facciata per il vano "Primo Piano-P1_ Logopedia"

	Vano Ricevente P1_ Logopedia
Piano	Primo Piano
Unità immobiliare	Primo Piano
Volume	70.84 m³
Superficie	18.40 m²

Facciata F1

Parete	**MPI03.f**
Controparete sinistra	**-**
Controparete destra	**-**
Superficie	**22.14 m²**
Trasmissione laterale K	**2 dB: Elementi di facciata pesanti con giunti rigidi**
$DeltaL_{fs}$	**0**
Forma della facciata	**Facciata piana** (Vedi Appendice B)
Assorbimento (α_w)	**n.a.**
Orizzonte visivo (h)	**n.a.**

Elementi di facciata

	Tipo	Codice	Rw/Rs	Superficie	Sigillante
S1	Serramento	SR.U.009	42.0	2.70 m²	No

Risultati

R'_w	**48.7 dB**
$D_{2m,nT,w}$	**48.8 dB**
$D_{2m,n,w}$	**45.2 dB**

DPCM del 5/12/97

Cat. B - Uffici e assimilabili

$D_{2m,n,T,w}$	**≥ 42 dB Verificato**

Vano Primo Piano-P1_ Logopedia

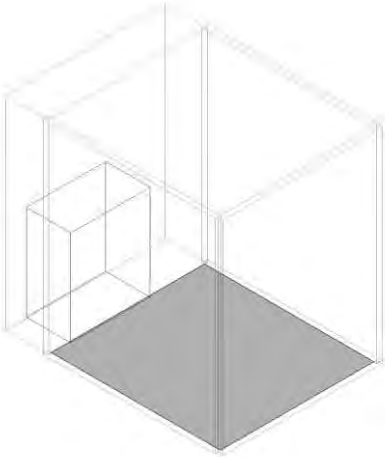

Isolamento ai rumori aerei tra ambienti sovrapposti: Piano Terra-PT_ Sevizi/Spogliatoio Donne » Primo Piano-P1_ Logopedia

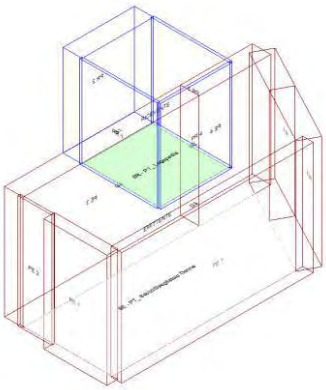

Calcolo di isolamento per via aerea tra il vano emittente "Piano Terra-PT_ Sevizi/Spogliatoio Donne" e il vano ricevente "Primo Piano-P1_ Logopedia"

	Vano Ricevente P1_ Logopedia	Vano Emittente PT_ Sevizi/Spogliatoio Donne
Piano	Primo Piano	Piano Terra
Unità immobiliare	Primo Piano	Piano Terra
Volume	35.73	150.78 m³
Superficie	9.28	31.74 m²

Solaio di separazione

Solaio	Pavimento ricevente	Controsoffitto emittente	Superf.
SOL02.a	---	---	9.28 m²

Descrizione dei giunti e di strutture e strati che ne fanno parte

Giunto	Lato Ricevente		Lato Emittente	
	Struttura	**Strato**	**Struttura**	**Strato**
G1	MPI03.f	---	MPI03.e	---
G2	PA.CA.016	---	SOL02.a	---
G3	PA.CA.016	---	MPI03.e.01	---
G4	MR.01.018	---	SOL02.a	---

Giunto			Kij / Dv,ij,n				Rij		
	Descrizione	**Lunghezza**		**Df**	**Fd**	**Ff**	**Df**	**Fd**	**Ff**
G1	Giunto a T di elementi omogenei trasmissione attraverso elementi omogenei	2.90	Kij	8.3	8.7	-1.4	75.7	76.6	64.6
G2	Giunto a T con ambiente emittente spostato di elementi omogenei trasmissione attraverso elementi omogenei	3.20	Kij	9.5	-2.0	9.5	72.6	66.8	72.6
G3	Giunto a croce di elementi omogenei trasmissione attraverso elementi omogenei	2.90	Kij	12.5	11.3	2.9	76.1	81.3	67.2
G4	Giunto a T con ambiente emittente spostato di elementi omogenei trasmissione attraverso elementi omogenei	3.20	Kij	7.1	0.2	7.1	65.1	69.0	65.1

Risultati

R'_w **56.9 dB**

$D_{nT,w}$ **57.8 dB**

DPCM del 5/12/97

Cat. B - Uffici e assimilabili

R'_w **≥ 50 dB Verificato**

Isolamento ai rumori aerei tra ambienti sovrapposti: Secondo Piano-P2_ Logopedia » Primo Piano-P1_ Logopedia

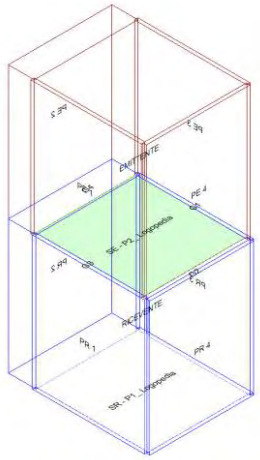

Calcolo di isolamento per via aerea tra il vano emittente "Secondo Piano-P2_ Logopedia" e il vano ricevente "Primo Piano-P1_ Logopedia"

	Vano Ricevente P1_ Logopedia	Vano Emittente P2_ Logopedia
Piano	Primo Piano	Secondo Piano
Unità immobiliare	Primo Piano	Secondo Piano
Volume	35.73	35.17 m³
Superficie	9.28	9.13 m²

Solaio di separazione

Solaio	Controsoffitto ricevente	Pavimento emittente	Superf.
SOL02.a	---	---	8.99 m²

Descrizione dei giunti e di strutture e strati che ne fanno parte

Giunto	Lato Ricevente		Lato Emittente	
	Struttura	Strato	Struttura	Strato
G1	PA.CA.016	---	PA.CA.016	---
G2	PA.CA.016	---	PA.CA.016	---
G3	MR.01.018	---	PA.CA.016	---
G4	MPI03.f	---	MPI03.g	---

Giunto			Kij / Dv,ij,n				Rij		
	Descrizione	Lunghezza		Df	Fd	Ff	Df	Fd	Ff
G1	Giunto a croce di elementi omogenei trasmissione attraverso elementi omogenei	3.10	Kij	12.5	12.5	26.4	75.6	75.6	83.8
G2	Giunto a croce di elementi omogenei trasmissione attraverso elementi omogenei	2.90	Kij	12.5	12.5	26.4	75.9	75.9	84.1
G3	Giunto a croce di elementi omogenei trasmissione attraverso elementi omogenei	3.10	Kij	10.1	12.5	21.5	68.1	75.6	73.8
G4	Giunto a T di elementi omogenei trasmissione attraverso elementi omogenei	2.90	Kij	8.3	8.1	-1.1	75.5	75.0	64.0

Risultati

R'_w **59.3 dB**

$D_{nT,w}$ **60.3 dB**

DPCM del 5/12/97

Cat. B - Uffici e assimilabili

R'_w **≥ 50 dB** **Verificato**

Livello di rumore da calpestio tra ambienti sovrapposti: Secondo Piano-P2_ Logopedia » Primo Piano-P1_ Logopedia

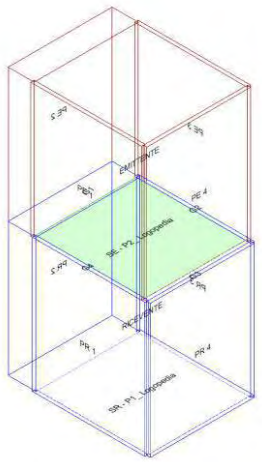

Calcolo di isolamento al calpestio tra il vano emittente "Secondo Piano-P2_ Logopedia" e il vano ricevente "Primo Piano-P1_ Logopedia"

	Vano Ricevente P1_ Logopedia	Vano Emittente P2_ Logopedia
Piano	Primo Piano	Secondo Piano
Unità immobiliare	Primo Piano	Secondo Piano
Volume	35.73	35.17 m³
Superficie	9.28 m²	9.13 m²

Solaio di separazione	Controsoffitto ricevente	Pavimento emittente	Superf.
SOL02.a	---	---	8.99 m²

Descrizione dei giunti e di strutture e strati che ne fanno parte

Giunto	Lato Ricevente		Lato Emittente	
	Struttura	Strato	Struttura	Strato
G1	MPI03.f	---	MPI03.g	---
G2	PA.CA.016	---	PA.CA.016	---
G3	PA.CA.016	---	PA.CA.016	---
G4	MR.01.018	---	PA.CA.016	---

Giunto			Kij / Dv,ij,n				Ln,ij		
	Descrizione	Lunghezza		Df	Fd	Ff	Df	Fd	Ff
G1	Giunto a T di elementi omogenei trasmissione attraverso elementi omogenei	2.90	Kij	8.3	---	---	26.9	---	---
G2	Giunto a croce di elementi omogenei trasmissione attraverso elementi omogenei	3.10	Kij	12.5	---	---	26.8	---	---
G3	Giunto a croce di elementi omogenei trasmissione attraverso elementi omogenei	2.90	Kij	12.5	---	---	26.5	---	---
G4	Giunto a croce di elementi omogenei trasmissione attraverso elementi omogenei	3.10	Kij	10.1	---	---	34.3	---	---

Risultati

L'_{nw} **40.3 dB**

$L'_{nT,w}$ **39.7 dB**

DPCM del 5/12/97

Cat. B - Uffici e assimilabili

$L'_{n,w}$ **≤ 55 dB** **Verificato**

Isolamento di facciata: Primo Piano-P1_ Logopedia

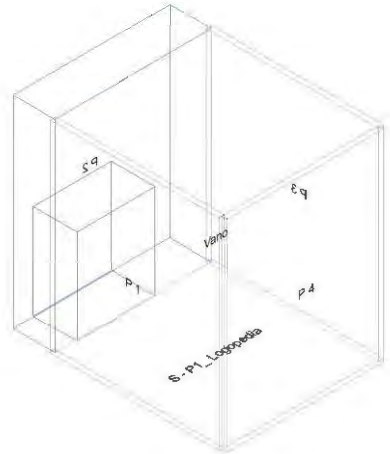

Calcolo di isolamento di facciata per il vano "Primo Piano-P1_ Logopedia"

	Vano Ricevente P1_ Logopedia
Piano	Primo Piano
Unità immobiliare	Primo Piano
Volume	35.73 m³
Superficie	9.28 m²

Facciata F1

Parete	**MPI03.f**
Controparete sinistra	**-**
Controparete destra	**-**
Superficie	**11.16 m²**
Trasmissione laterale K	**2 dB: Elementi di facciata pesanti con giunti rigidi**
$DeltaL_{fs}$	**0**
Forma della facciata	**Facciata piana** (Vedi Appendice B)
Assorbimento (α_w)	**n.a.**
Orizzonte visivo (h)	**n.a.**

Elementi di facciata

	Tipo	Codice	Rw/Rs	Superficie	Sigillante
S1	Serramento	SR.U.009	42.0	2.70 m²	No

Risultati

R'_w	**46.0 dB**
$D_{2m,nT,w}$	**46.1 dB**
$D_{2m,n,w}$	**45.5 dB**

DPCM del 5/12/97

Cat. B - Uffici e assimilabili

$D_{2m,n,T,w}$	**≥ 42 dB Verificato**

Secondo Piano

Valori limite dei parametri secondo il DPCM		
Cat. B - Uffici e assimilabili		
$R'_w \geq$	50.0	Indice del potere fonoisolante apparente
$D_{2m,nT,w} \geq$	42.0	Indice di valutazione dell'isolamento acustico standardizzato di facciata
$L'_{n,w} \leq$	55.0	Indice di valutazione del livello apparente normalizzato di rumore da calpestio
$L_{Asmax} \leq$	35.0	Livello massimo di pressione sonora
$L_{Aeq} \leq$	35.0	Livello continuo equivalente di pressione sonora

Vano Secondo Piano-P2_ BOX Isocinetica

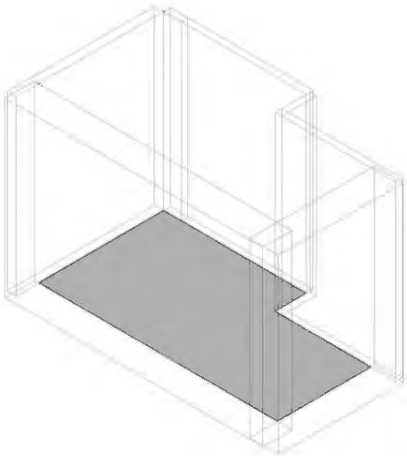

Isolamento ai rumori aerei tra ambienti sovrapposti: Primo Piano-P1_ Corridoio » Secondo Piano-P2_ BOX Isocinetica

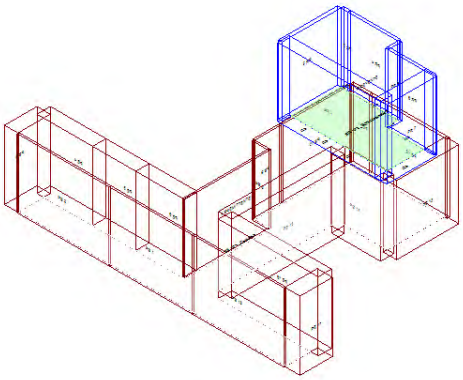

Calcolo di isolamento per via aerea tra il vano emittente "Primo Piano-P1_ Corridoio" e il vano ricevente "Secondo Piano-P2_ BOX Isocinetica"

	Vano Ricevente P2_ BOX Isocinetica	Vano Emittente P1_ Corridoio
Piano	Secondo Piano	Primo Piano
Unità immobiliare	Secondo Piano	Primo Piano
Volume	51.88	194.89 m³
Superficie	13.48	50.62 m²

Solaio di separazione

Solaio	Pavimento ricevente	Controsoffitto emittente	Superf.
SOL02.a	---	---	12.92 m²

Descrizione dei giunti e di strutture e strati che ne fanno parte

Giunto	Lato Ricevente		Lato Emittente	
	Struttura	Strato	Struttura	Strato
G1	MR.01.018	---	MR.01.018	---
G2	MR.01.018	---	MR.01.018	---
G3	MR.01.018	---	SOL02.a	---
G4	MR.01.018	---	SOL02.a	---
G5	MR.01.018	---	SOL02.a	---
G6	MPI03.g.01	---	MPI03.f.01	---
G7	MPI03.g.01	---	MPI03.f.01	---
G8	MPI03.g.01	---	MPI03.f.01	---
G9	MPI03.g.01	---	SOL02.a	---

Giunto			Kij / Dv,ij,n				Rij		
	Descrizione	Lunghezza		Df	Fd	Ff	Df	Fd	Ff
G1	Giunto a croce di elementi omogenei trasmissione attraverso elementi omogenei	2.80	Kij	10.1	10.1	18.4	70.1	70.1	67.6
G2	Giunto a croce di elementi omogenei trasmissione attraverso elementi omogenei	0.25	Kij	10.1	10.1	18.4	80.6	80.6	78.1
G3	Giunto a T con ambiente emittente spostato di elementi omogenei trasmissione attraverso elementi omogenei	2.80	Kij	7.1	0.2	7.1	67.1	71.0	67.1
G4	Giunto a T con ambiente emittente spostato di elementi omogenei trasmissione attraverso elementi omogenei	0.70	Kij	7.1	0.2	7.1	73.2	77.1	73.2
G5	Giunto a T con ambiente emittente spostato di elementi omogenei trasmissione attraverso elementi omogenei	2.15	Kij	7.1	0.2	7.1	68.3	72.2	68.3
G6	Giunto a croce di elementi omogenei trasmissione attraverso elementi omogenei	2.05	Kij	10.7	11.1	0.3	80.2	81.2	67.7
G7	Giunto a croce di elementi omogenei trasmissione attraverso elementi omogenei	2.75	Kij	10.7	11.1	0.3	78.9	79.9	66.4
G8	Giunto a croce di elementi omogenei trasmissione attraverso elementi omogenei	0.05	Kij	10.7	11.1	0.3	96.3	97.3	83.8
G9	Giunto a T con ambiente emittente spostato di elementi omogenei trasmissione attraverso elementi omogenei	2.45	Kij	7.7	16.0	7.7	76.4	87.4	76.4

Risultati

R'_w **56.5 dB**
$D_{nT,w}$ **57.6 dB**

DPCM del 5/12/97

Cat. B - Uffici e assimilabili
R'_w **≥ 50 dB** **Verificato**

Vano Secondo Piano-P2_ Box Terapia strumentale

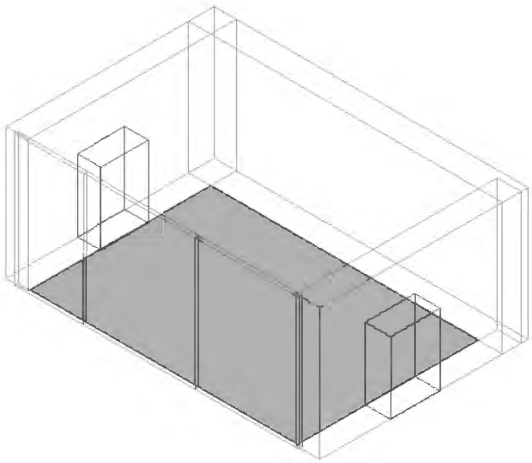

Isolamento ai rumori aerei tra ambienti sovrapposti: Primo Piano-P1_ Laboratorio » Secondo Piano-P2_ Box Terapia strumentale

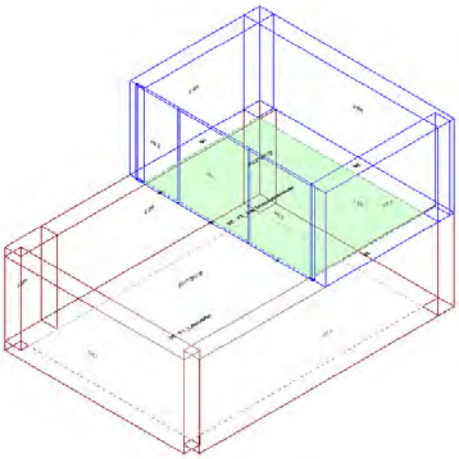

Calcolo di isolamento per via aerea tra il vano emittente "Primo Piano-P1_ Laboratorio " e il vano ricevente "Secondo Piano-P2_ Box Terapia strumentale"

	Vano Ricevente P2_ Box Terapia strumentale	Vano Emittente P1_ Laboratorio
Piano	Secondo Piano	Primo Piano
Unità immobiliare	Secondo Piano	Primo Piano
Volume	160.18	323.13 m³
Superficie	41.60	83.93 m²

Solaio di separazione

Solaio	Pavimento ricevente	Controsoffitto emittente	Superf.
SOL02.a	---	---	40.81 m²

Descrizione dei giunti e di strutture e strati che ne fanno parte

Giunto	Lato Ricevente		Lato Emittente	
	Struttura	**Strato**	**Struttura**	**Strato**
G1	MPI03.g	---	MPI03.f	---
G2	MPI03.g	---	MPI03.f	---
G3	MPI03.g	---	MPI03.f	---
G4	PA.CA.016	---	SOL02.a	---
G5	PA.CA.016	---	SOL02.a	---
G6	PA.CA.016	---	SOL02.a	---

Giunto			Kij / Dv,ij,n				Rij		
	Descrizione	**Lunghezza**		**Df**	**Fd**	**Ff**	**Df**	**Fd**	**Ff**
G1	Giunto a T di elementi omogenei trasmissione attraverso elementi omogenei	5.30	Kij	8.1	8.3	-1.1	79.0	79.5	67.9
G2	Giunto a T di elementi omogenei trasmissione attraverso elementi omogenei	7.70	Kij	8.1	8.3	-1.1	77.4	77.8	66.3
G3	Giunto a T di elementi omogenei trasmissione attraverso elementi omogenei	5.30	Kij	8.1	8.3	-1.1	79.0	79.5	67.9
G4	Giunto a T con ambiente emittente spostato di elementi omogenei trasmissione attraverso elementi omogenei	2.87	Kij	9.5	-2.0	9.5	79.5	73.7	79.5
G5	Giunto a T con ambiente emittente spostato di elementi omogenei trasmissione attraverso elementi omogenei	3.28	Kij	9.5	-2.0	9.5	78.9	73.1	78.9
G6	Giunto a T con ambiente emittente spostato di elementi omogenei trasmissione attraverso elementi omogenei	1.55	Kij	9.5	-2.0	9.5	82.2	76.4	82.2

Risultati

R'_w **59.2 dB**

$D_{nT,w}$ **60.2 dB**

DPCM del 5/12/97

Cat. B - Uffici e assimilabili

R'_w **≥ 50 dB Verificato**

Isolamento di facciata: Secondo Piano-P2_ Box Terapia strumentale

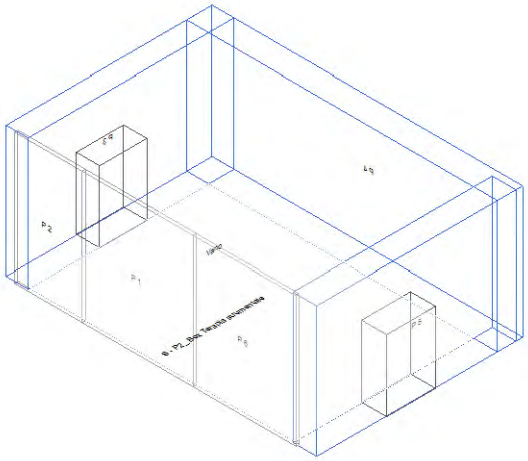

Calcolo di isolamento di facciata per il vano "Secondo Piano-P2_ Box Terapia strumentale"

	Vano Ricevente P2_ Box Terapia strumentale
Piano	Secondo Piano
Unità immobiliare	Secondo Piano
Volume	160.18 m³
Superficie	41.60 m²

Facciata F1

Parete	**MPI03.g**
Controparete sinistra	**-**
Controparete destra	**-**
Superficie	**20.40 m²**
Trasmissione laterale K	**2 dB: Elementi di facciata pesanti con giunti rigidi**
$DeltaL_{fs}$	**0**
Forma della facciata	**Facciata piana** (Vedi Appendice B)
Assorbimento (α_w)	**n.a.**
Orizzonte visivo (h)	**n.a.**

Elementi di facciata

	Tipo	Codice	Rw/Rs	Superficie	Sigillante
S1	Serramento	SR.U.009	42.0	3.04 m²	No

Facciata F2

Parete	**MPI03.g**
Controparete sinistra	**-**
Controparete destra	**-**
Superficie	**30.22 m²**
Trasmissione laterale K	**2 dB: Elementi di facciata pesanti con giunti rigidi**
$DeltaL_{fs}$	**0**
Forma della facciata	**Facciata piana** (Vedi Appendice B)
Assorbimento (α_w)	**n.a.**
Orizzonte visivo (h)	**n.a.**

Facciata F3

Parete	**MPI03.g**
Controparete sinistra	**-**
Controparete destra	**-**
Superficie	**20.40 m²**
Trasmissione laterale K	**2 dB: Elementi di facciata pesanti con giunti rigidi**
$DeltaL_{fs}$	**0**

Forma della facciata **Facciata piana** (Vedi Appendice B)
Assorbimento (α_w) **n.a.**
Orizzonte visivo (h) **n.a.**

Elementi di facciata

	Tipo	Codice	Rw/Rs	Superficie	Sigillante
S2	Serramento	SR.U.009	42.0	2.94 m²	No

Facciata Equivalente

Superficie	DeltaLfs	Trasm.Lat.K
71.02 m²	0	2

Risultati
R'_w **50.0 dB**
$D_{2m,nT,w}$ **48.6 dB**
$D_{2m,n,w}$ **41.5 dB**

DPCM del 5/12/97
Cat. B - Uffici e assimilabili
$D_{2m,n,T,w}$ **≥ 42 dB Verificato**

Vano Secondo Piano-P2_ Box Tecarterapia

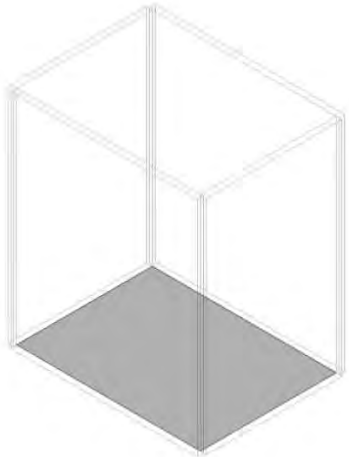

Isolamento ai rumori aerei tra ambienti sovrapposti: Primo Piano-P1_ Laboratorio » Secondo Piano-P2_ Box Tecarterapia

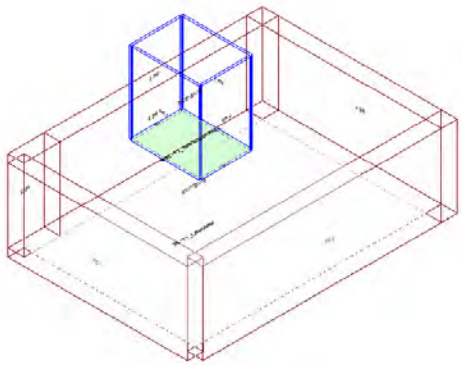

Calcolo di isolamento per via aerea tra il vano emittente "Primo Piano-P1_ Laboratorio " e il vano ricevente "Secondo Piano-P2_ Box Tecarterapia"

	Vano Ricevente P2_ Box Tecarterapia	Vano Emittente P1_ Laboratorio
Piano	Secondo Piano	Primo Piano
Unità immobiliare	Secondo Piano	Primo Piano
Volume	28.81	323.13 m³
Superficie	7.48	83.93 m²

Solaio di separazione

Solaio	Pavimento ricevente	Controsoffitto emittente	Superf.
SOL02.a	---	---	7.48 m²

Descrizione dei giunti e di strutture e strati che ne fanno parte

Giunto	Lato Ricevente		Lato Emittente	
	Struttura	**Strato**	**Struttura**	**Strato**
G1	PA.CA.016	---	SOL02.a	---
G2	PA.CA.016	---	SOL02.a	---
G3	PA.CA.016	---	SOL02.a	---
G4	PA.CA.016	---	SOL02.a	---

Giunto			Kij / Dv,ij,n				Rij		
	Descrizione	**Lunghezza**		**Df**	**Fd**	**Ff**	**Df**	**Fd**	**Ff**
G1	Giunto a T con ambiente emittente spostato di elementi omogenei trasmissione attraverso elementi omogenei	2.35	Kij	9.5	-2.0	9.5	73.0	67.2	73.0
G2	Giunto a T con ambiente emittente spostato di elementi omogenei trasmissione attraverso elementi omogenei	3.18	Kij	9.5	-2.0	9.5	71.7	65.9	71.7
G3	Giunto a T con ambiente emittente spostato di elementi omogenei trasmissione attraverso elementi omogenei	2.35	Kij	9.5	-2.0	9.5	73.0	67.2	73.0
G4	Giunto a T con ambiente emittente spostato di elementi omogenei trasmissione attraverso elementi omogenei	3.18	Kij	9.5	-2.0	9.5	71.7	65.9	71.7

Risultati

R'_w **57.6 dB**

$D_{nT,w}$ **58.5 dB**

DPCM del 5/12/97

Cat. B - Uffici e assimilabili

R'_w **≥ 50 dB Verificato**

Vano Secondo Piano-P2_ Palestra

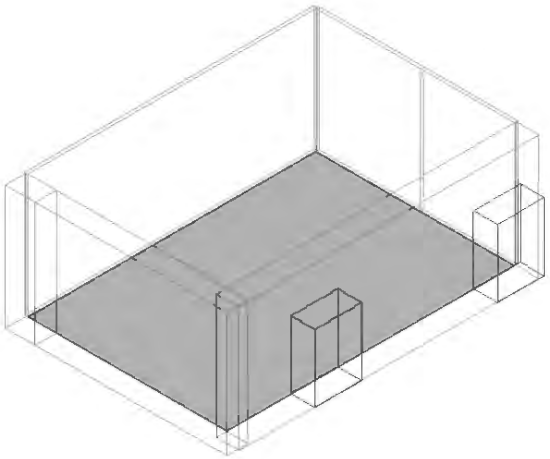

Isolamento ai rumori aerei tra ambienti sovrapposti: Primo Piano-P1_ Laboratorio » Secondo Piano-P2_ Palestra

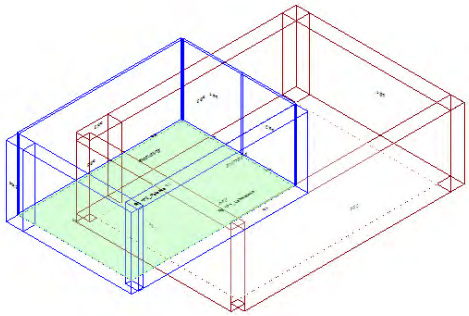

Calcolo di isolamento per via aerea tra il vano emittente "Primo Piano-P1_ Laboratorio " e il vano ricevente "Secondo Piano-P2_ Palestra"

	Vano Ricevente P2_ Palestra	Vano Emittente P1_ Laboratorio
Piano	Secondo Piano	Primo Piano
Unità immobiliare	Secondo Piano	Primo Piano
Volume	210.73	323.13 m³
Superficie	54.73	83.93 m²

Solaio di separazione

Solaio	Pavimento ricevente	Controsoffitto emittente	Superf.
SOL02.a	---	---	18.60 m²

Descrizione dei giunti e di strutture e strati che ne fanno parte

Giunto	Lato Ricevente		Lato Emittente	
	Struttura	**Strato**	**Struttura**	**Strato**
G1	MPI03.g	---	MPI03.f	---
G2	SOL02.a	---	MPI03.f.01	---
G3	PA.CA.016	---	SOL02.a	---
G4	PA.CA.016	---	SOL02.a	---
G5	PA.CA.016	---	SOL02.a	---

Giunto			Kij / Dv,ij,n				Rij		
	Descrizione	**Lunghezza**		**Df**	**Fd**	**Ff**	**Df**	**Fd**	**Ff**
G1	Giunto a T di elementi omogenei trasmissione attraverso elementi omogenei	3.05	Kij	8.1	8.3	-1.1	78.0	78.5	66.9
G2	Giunto a T con ambiente ricevente spostato di elementi omogenei trasmissione attraverso elementi omogenei	6.10	Kij	17.3	8.1	8.1	86.3	75.0	75.0
G3	Giunto a T con ambiente emittente spostato di elementi omogenei trasmissione attraverso elementi omogenei	3.05	Kij	9.5	-2.0	9.5	75.9	70.1	75.9
G4	Giunto a T con ambiente emittente spostato di elementi omogenei trasmissione attraverso elementi omogenei	3.23	Kij	9.5	-2.0	9.5	75.6	69.8	75.6
G5	Giunto a T con ambiente emittente spostato di elementi omogenei trasmissione attraverso elementi omogenei	2.87	Kij	9.5	-2.0	9.5	76.1	70.3	76.1

Risultati

R'_w **59.5 dB**

$D_{nT,w}$ **65.1 dB**

DPCM del 5/12/97

Cat. B - Uffici e assimilabili

R'_w **≥ 50 dB** **Verificato**

Isolamento ai rumori aerei tra ambienti sovrapposti: Primo Piano-P1_ Settore specialistico » Secondo Piano-P2_ Palestra

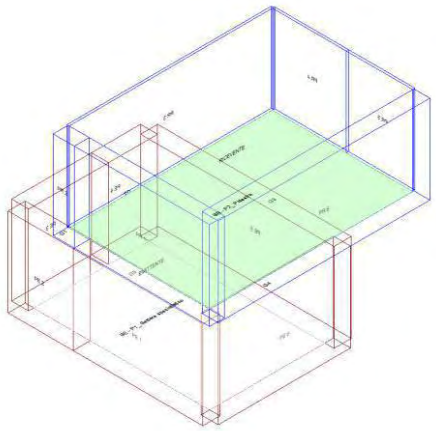

Calcolo di isolamento per via aerea tra il vano emittente "Primo Piano-P1_ Settore specialistico" e il vano ricevente "Secondo Piano-P2_ Palestra"

	Vano Ricevente P2_ Palestra	Vano Emittente P1_ Settore specialistico
Piano	Secondo Piano	Primo Piano
Unità immobiliare	Secondo Piano	Primo Piano
Volume	210.73	149.71 m³
Superficie	54.73	38.89 m²

Solaio di separazione

Solaio	Pavimento ricevente	Controsoffitto emittente	Superf.
SOL02.a	---	---	30.80 m²

Descrizione dei giunti e di strutture e strati che ne fanno parte

Giunto	Lato Ricevente		Lato Emittente	
	Struttura	Strato	Struttura	Strato
G1	MPI03.g.01	---	MPI03.f.01	---
G2	PA.CA.016	---	SOL02.a	---
G3	SOL02.a	---	MPI03.f.01	---
G4	MPI03.g	---	MPI03.f	---
G5	MPI03.g.01	---	MPI03.f.01	---

Giunto			Kij / Dv,ij,n				Rij		
	Descrizione	Lunghezza		Df	Fd	Ff	Df	Fd	Ff
G1	Giunto a croce di elementi omogenei trasmissione attraverso elementi omogenei	0.88	Kij	10.7	11.1	0.3	87.7	88.7	75.2
G2	Giunto a T con ambiente emittente spostato di elementi omogenei trasmissione attraverso elementi omogenei	5.05	Kij	9.5	-2.0	9.5	75.9	70.1	75.9
G3	Giunto a T con ambiente ricevente spostato di elementi omogenei trasmissione attraverso elementi omogenei	6.10	Kij	17.3	8.1	8.1	88.5	77.2	77.2
G4	Giunto a T di elementi omogenei trasmissione attraverso elementi omogenei	5.05	Kij	8.1	8.3	-1.1	78.0	78.5	66.9
G5	Giunto a croce di elementi omogenei trasmissione attraverso elementi omogenei	5.23	Kij	10.7	11.1	0.3	79.9	80.9	67.4

Risultati

R'_w **59.8 dB**

$D_{nT,w}$ **63.2 dB**

DPCM del 5/12/97

Cat. B - Uffici e assimilabili

R'_w **≥ 50 dB** **Verificato**

Isolamento di facciata: Secondo Piano-P2_ Palestra

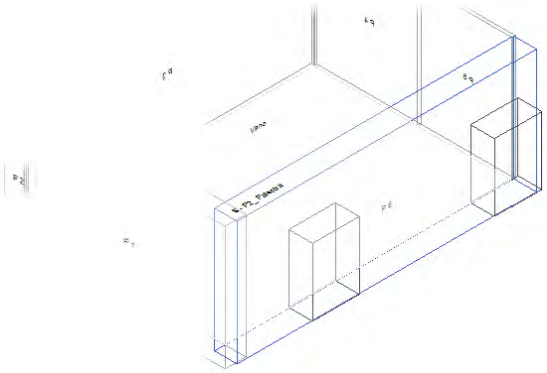

Calcolo di isolamento di facciata per il vano "Secondo Piano-P2_ Palestra"

	Vano Ricevente P2_ Palestra
Piano	Secondo Piano
Unità immobiliare	Secondo Piano
Volume	210.73 m³
Superficie	54.73 m²

Facciata F1

Parete	**MPI03.g**
Controparete sinistra	**-**
Controparete destra	**-**
Superficie	**34.26 m²**
Trasmissione laterale K	**2 dB: Elementi di facciata pesanti con giunti rigidi**
$DeltaL_{fs}$	**0**
Forma della facciata	**Facciata piana** (Vedi Appendice B)
Assorbimento (α_w)	**n.a.**
Orizzonte visivo (h)	**n.a.**

Elementi di facciata

	Tipo	Codice	Rw/Rs	Superficie	Sigillante
S1	Serramento	SR.U.009	42.0	3.04 m²	No
S2	Serramento	SR.U.009	42.0	3.04 m²	No

Risultati

R'_w	**47.2 dB**
$D_{2m,nT,w}$	**50.1 dB**
$D_{2m,n,w}$	**41.8 dB**

DPCM del 5/12/97

Cat. B - Uffici e assimilabili

$D_{2m,n,T,w}$ **≥ 42 dB Verificato**

Vano Secondo Piano-P2_ Direzione

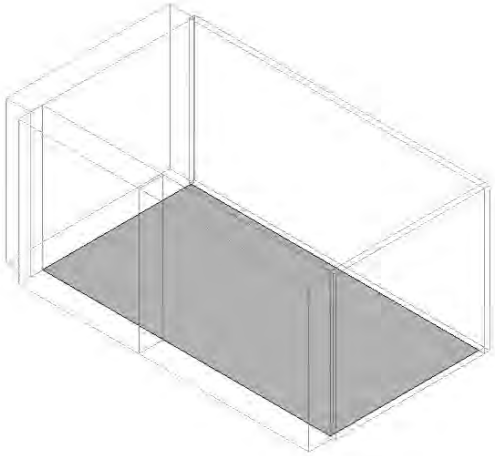

Isolamento ai rumori aerei tra ambienti sovrapposti: Primo Piano-P1_ Spogliatoio/relax » Secondo Piano-P2_ Direzione

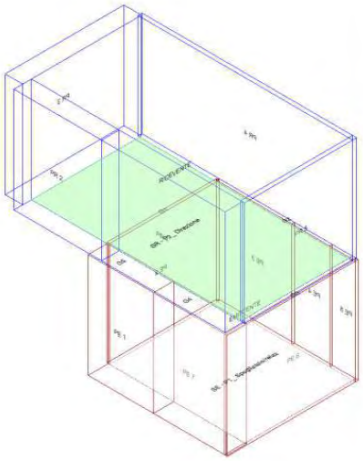

Calcolo di isolamento per via aerea tra il vano emittente "Primo Piano-P1_ Spogliatoio/relax" e il vano ricevente "Secondo Piano-P2_ Direzione"

	Vano Ricevente P2_ Direzione	Vano Emittente P1_ Spogliatoio/relax
Piano	Secondo Piano	Primo Piano
Unità immobiliare	Secondo Piano	Primo Piano
Volume	119.35	77.15 m³
Superficie	31.00	20.04 m²

Solaio di separazione

Solaio	Pavimento ricevente	Controsoffitto emittente	Superf.
SOL02.a	---	---	19.36 m²

Descrizione dei giunti e di strutture e strati che ne fanno parte

Giunto	Lato Ricevente		Lato Emittente	
	Struttura	**Strato**	**Struttura**	**Strato**
G1	SOL02.a	---	PA.CA.016	---
G2	PA.CA.016	---	SOL02.a	---
G3	PA.CA.016	---	PA.CA.016	---
G4	MPI03.g.01	---	MPI03.f.01	---
G5	MPI03.g.01	---	MPI03.f.01	---

Giunto			Kij / Dv,ij,n				Rij		
	Descrizione	**Lunghezza**		**Df**	**Fd**	**Ff**	**Df**	**Fd**	**Ff**
G1	Giunto a T con ambiente ricevente spostato di elementi omogenei trasmissione attraverso elementi omogenei	3.95	Kij	-2.0	9.5	9.5	69.1	74.9	74.9
G2	Giunto a T con ambiente emittente spostato di elementi omogenei trasmissione attraverso elementi omogenei	4.90	Kij	9.5	-2.0	9.5	74.0	68.2	74.0
G3	Giunto a croce di elementi omogenei trasmissione attraverso elementi omogenei	3.95	Kij	12.5	12.5	26.4	77.9	77.9	86.1
G4	Giunto a croce di elementi omogenei trasmissione attraverso elementi omogenei	2.53	Kij	10.7	11.1	0.3	81.0	82.0	68.5
G5	Giunto a croce di elementi omogenei trasmissione attraverso elementi omogenei	2.38	Kij	10.7	11.1	0.3	81.3	82.3	68.8

Risultati

R'_w **59.5 dB**

$D_{nT,w}$ **62.5 dB**

DPCM del 5/12/97

Cat. B - Uffici e assimilabili

R'_w **≥ 50 dB** **Verificato**

Isolamento ai rumori aerei tra ambienti sovrapposti: Primo Piano-P1_ Direzione » Secondo Piano-P2_ Direzione

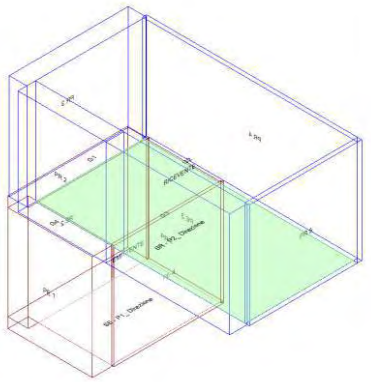

Calcolo di isolamento per via aerea tra il vano emittente "Primo Piano-P1_ Direzione" e il vano ricevente "Secondo Piano-P2_ Direzione"

	Vano Ricevente P2_ Direzione	Vano Emittente P1_ Direzione
Piano	Secondo Piano	Primo Piano
Unità immobiliare	Secondo Piano	Primo Piano
Volume	119.35	41.58 m³
Superficie	31.00	10.80 m²

Solaio di separazione

Solaio	Pavimento ricevente	Controsoffitto emittente	Superf.
SOL02.a	---	---	10.66 m²

Descrizione dei giunti e di strutture e strati che ne fanno parte

Giunto	Lato Ricevente		Lato Emittente	
	Struttura	Strato	Struttura	Strato
G1	MPI03.g.01	---	MPI03.f.01	---
G2	PA.CA.016	---	PA.CA.016	---
G3	SOL02.a	---	PA.CA.016	---
G4	MPI03.g.01	---	MPI03.f.01	---

Giunto			Kij / Dv,ij,n				Rij		
	Descrizione	Lunghezza		Df	Fd	Ff	Df	Fd	Ff
G1	Giunto a croce di elementi omogenei trasmissione attraverso elementi omogenei	3.95	Kij	10.7	11.1	0.3	76.5	77.5	64.0
G2	Giunto a croce di elementi omogenei trasmissione attraverso elementi omogenei	2.70	Kij	12.5	12.5	26.4	77.0	77.0	85.2
G3	Giunto a T con ambiente ricevente spostato di elementi omogenei trasmissione attraverso elementi omogenei	3.95	Kij	-2.0	9.5	9.5	66.5	72.3	72.3
G4	Giunto a croce di elementi omogenei trasmissione attraverso elementi omogenei	2.70	Kij	10.7	11.1	0.3	78.2	79.2	65.7

Risultati

R'_w **58.2 dB**

$D_{nT,w}$ **63.7 dB**

DPCM del 5/12/97

Cat. B - Uffici e assimilabili

R'_w **≥ 50 dB Verificato**

Vano Secondo Piano-P2_ Box Elettroterapia

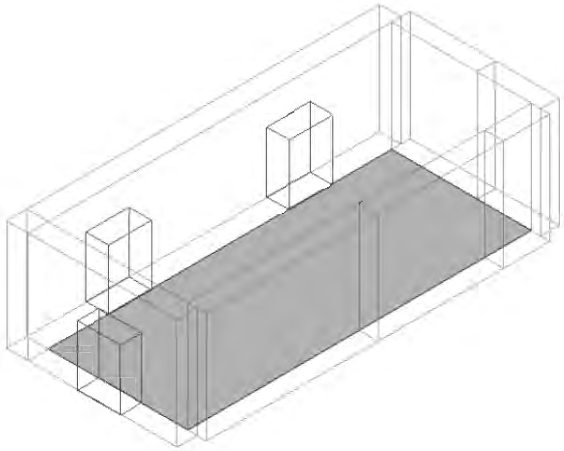

Isolamento ai rumori aerei tra ambienti sovrapposti: Primo Piano-P1_ Settore specialistico » Secondo Piano-P2_ Box Elettroterapia

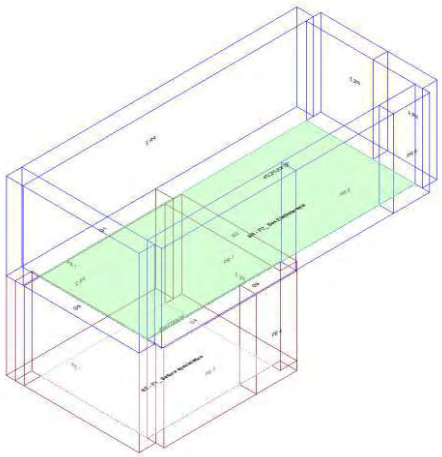

Calcolo di isolamento per via aerea tra il vano emittente "Primo Piano-P1_ Settore specialistico" e il vano ricevente "Secondo Piano-P2_ Box Elettroterapia"

	Vano Ricevente P2_ Box Elettroterapia	Vano Emittente P1_ Settore specialistico
Piano	Secondo Piano	Primo Piano
Unità immobiliare	Secondo Piano	Primo Piano
Volume	227.32	103.49 m³
Superficie	59.04	26.88 m²

Solaio di separazione

Solaio	Pavimento ricevente	Controsoffitto emittente	Superf.
SOL02.a	---	---	26.88 m²

Descrizione dei giunti e di strutture e strati che ne fanno parte

Giunto	Lato Ricevente		Lato Emittente	
	Struttura	**Strato**	**Struttura**	**Strato**
G1	MPI03.g	---	MPI03.f	---
G2	SOL02.a	---	MPI03.f.01	---
G3	MPI03.g.01	---	MPI03.f.01	---
G4	MPI03.g.01	---	MPI03.f.01	---
G5	MPI03.g	---	MPI03.f	---

Giunto			Kij / Dv,ij,n				Rij		
	Descrizione	**Lunghezza**		**Df**	**Fd**	**Ff**	**Df**	**Fd**	**Ff**
G1	Giunto a T di elementi omogenei trasmissione attraverso elementi omogenei	5.60	Kij	8.1	8.3	-1.1	76.9	77.4	65.9
G2	Giunto a T con ambiente ricevente spostato di elementi omogenei trasmissione attraverso elementi omogenei	4.80	Kij	17.3	8.1	8.1	89.0	77.7	77.7
G3	Giunto a croce di elementi omogenei trasmissione attraverso elementi omogenei	1.45	Kij	10.7	11.1	0.3	84.9	85.9	72.4
G4	Giunto a croce di elementi omogenei trasmissione attraverso elementi omogenei	4.15	Kij	10.7	11.1	0.3	80.3	81.3	67.8
G5	Giunto a T di elementi omogenei trasmissione attraverso elementi omogenei	4.80	Kij	8.1	8.3	-1.1	77.6	78.1	66.5

Risultati

R'_w **59.2 dB**

$D_{nT,w}$ **63.5 dB**

DPCM del 5/12/97

Cat. B - Uffici e assimilabili

R'_w **≥ 50 dB** **Verificato**

Isolamento ai rumori aerei tra ambienti sovrapposti: Primo Piano-P1_ Medicina di laboratorio » Secondo Piano-P2_ Box Elettroterapia

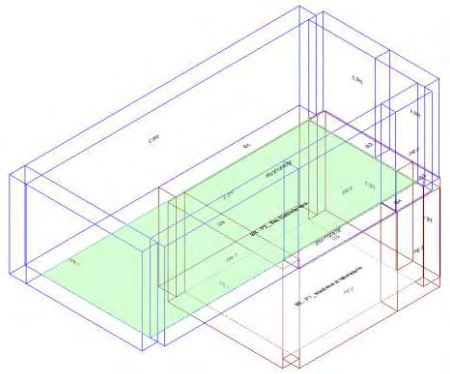

Calcolo di isolamento per via aerea tra il vano emittente "Primo Piano-P1_ Medicina di laboratorio" e il vano ricevente "Secondo Piano-P2_ Box Elettroterapia"

	Vano Ricevente P2_ Box Elettroterapia	Vano Emittente P1_ Medicina di laboratorio
Piano	Secondo Piano	Primo Piano
Unità immobiliare	Secondo Piano	Primo Piano
Volume	227.32	103.49 m³
Superficie	59.04	26.88 m²

Solaio di separazione

Solaio	Pavimento ricevente	Controsoffitto emittente	Superf.
SOL02.a	---	---	26.88 m²

Descrizione dei giunti e di strutture e strati che ne fanno parte

Giunto	Lato Ricevente		Lato Emittente	
	Struttura	**Strato**	**Struttura**	**Strato**
G1	MPI03.g	---	MPI03.f	---
G2	SOL02.a	---	MPI03.f.01	---
G3	MPI03.g.01	---	MPI03.f.01	---
G4	MPI03.g.01	---	MPI03.f.01	---
G5	MPI03.g.01	---	MPI03.f.01	---
G6	SOL02.a	---	MPI03.f.01	---

Giunto			Kij / Dv,ij,n				Rij		
	Descrizione	Lunghezza		Df	Fd	Ff	Df	Fd	Ff
G1	Giunto a T di elementi omogenei trasmissione attraverso elementi omogenei	5.60	Kij	8.1	8.3	-1.1	76.9	77.4	65.9
G2	Giunto a T con ambiente ricevente spostato di elementi omogenei trasmissione attraverso elementi omogenei	3.95	Kij	17.3	8.1	8.1	89.8	78.5	78.5
G3	Giunto a croce di elementi omogenei trasmissione attraverso elementi omogenei	0.85	Kij	10.7	11.1	0.3	87.2	88.2	74.7
G4	Giunto a croce di elementi omogenei trasmissione attraverso elementi omogenei	1.55	Kij	10.7	11.1	0.3	84.6	85.6	72.1
G5	Giunto a croce di elementi omogenei trasmissione attraverso elementi omogenei	4.05	Kij	10.7	11.1	0.3	80.4	81.4	67.9
G6	Giunto a T con ambiente ricevente spostato di elementi omogenei trasmissione attraverso elementi omogenei	4.80	Kij	17.3	8.1	8.1	89.0	77.7	77.7

Risultati

R'_w **59.9 dB**

$D_{nT,w}$ **64.2 dB**

DPCM del 5/12/97

Cat. B - Uffici e assimilabili

R'_w **≥ 50 dB Verificato**

Isolamento di facciata: Secondo Piano-P2_ Box Elettroterapia

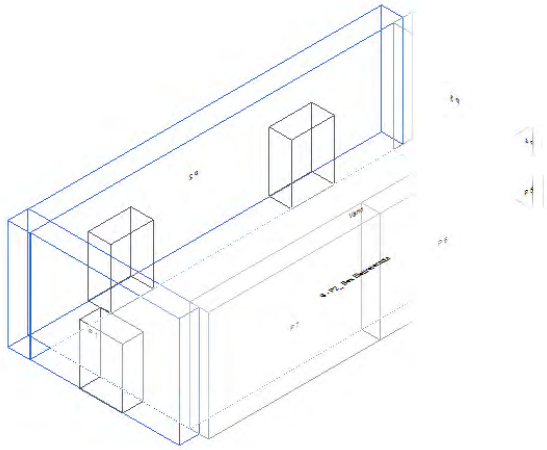

Calcolo di isolamento di facciata per il vano "Secondo Piano-P2_ Box Elettroterapia"

	Vano Ricevente P2_ Box Elettroterapia
Piano	Secondo Piano
Unità immobiliare	Secondo Piano
Volume	227.32 m³
Superficie	59.04 m²

Facciata F1

Parete	**MPI03.g**
Controparete sinistra	**-**
Controparete destra	**-**
Superficie	**18.86 m²**
Trasmissione laterale K	**2 dB: Elementi di facciata pesanti con giunti rigidi**
$DeltaL_{fs}$	**0**
Forma della facciata	**Facciata piana** (Vedi Appendice B)
Assorbimento (α_w)	**n.a.**
Orizzonte visivo (h)	**n.a.**

Elementi di facciata

	Tipo	Codice	Rw/Rs	Superficie	Sigillante
S1	Serramento	SR.U.009	42.0	3.15 m²	No

Facciata F2

Parete	**MPI03.g**
Controparete sinistra	**-**
Controparete destra	**-**
Superficie	**46.39 m²**
Trasmissione laterale K	**2 dB: Elementi di facciata pesanti con giunti rigidi**
$DeltaL_{fs}$	**0**
Forma della facciata	**Facciata piana** (Vedi Appendice B)
Assorbimento (α_w)	**n.a.**
Orizzonte visivo (h)	**n.a.**

Elementi di facciata

	Tipo	Codice	Rw/Rs	Superficie	Sigillante
S2	Serramento	SR.U.009	42.0	3.15 m²	No
S3	Serramento	SR.U.009	42.0	3.15 m²	No

Facciata Equivalente

Superficie	DeltaLfs	Trasm.Lat.K
65.25 m²	0	2

Risultati

R'_w **48.0 dB**
$D_{2m,nT,w}$ **48.5 dB**
$D_{2m,n,w}$ **39.9 dB**

DPCM del 5/12/97

Cat. B - Uffici e assimilabili
$D_{2m,n,T,w}$ **≥ 42 dB Verificato**

Vano Secondo Piano-P2_ Segreteria

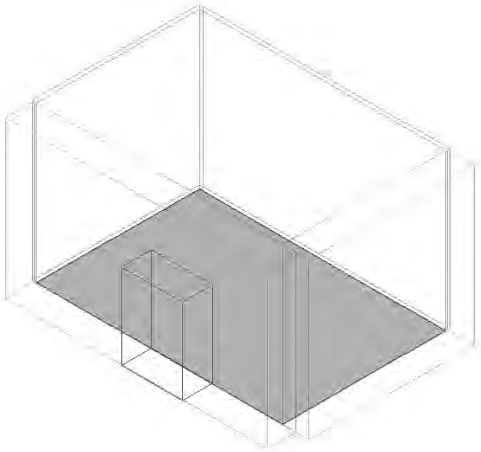

Isolamento ai rumori aerei tra ambienti sovrapposti: Primo Piano-P1_ Locale PCR » Secondo Piano-P2_ Segreteria

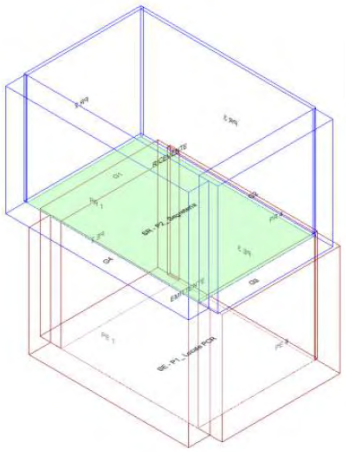

Calcolo di isolamento per via aerea tra il vano emittente "Primo Piano-P1_ Locale PCR" e il vano ricevente "Secondo Piano-P2_ Segreteria"

	Vano Ricevente P2_ Segreteria	Vano Emittente P1_ Locale PCR
Piano	Secondo Piano	Primo Piano
Unità immobiliare	Secondo Piano	Primo Piano
Volume	93.17	75.77 m³
Superficie	24.20	19.68 m²

Solaio di separazione

Solaio	Pavimento ricevente	Controsoffitto emittente	Superf.
SOL02.a	---	---	18.96 m²

Descrizione dei giunti e di strutture e strati che ne fanno parte

Giunto	Lato Ricevente		Lato Emittente	
	Struttura	**Strato**	**Struttura**	**Strato**
G1	SOL02.a	---	MPI03.f.01	---
G2	PA.CA.016	---	PA.CA.016	---
G3	MPI03.g.01	---	MPI03.f.01	---
G4	MPI03.g	---	MPI03.f	---

Giunto			Kij / Dv,ij,n				Rij		
	Descrizione	**Lunghezza**		**Df**	**Fd**	**Ff**	**Df**	**Fd**	**Ff**
G1	Giunto a T con ambiente ricevente spostato di elementi omogenei trasmissione attraverso elementi omogenei	3.95	Kij	17.3	8.1	8.1	88.3	77.0	77.0
G2	Giunto a croce di elementi omogenei trasmissione attraverso elementi omogenei	4.80	Kij	12.5	12.5	26.4	77.0	77.0	85.2
G3	Giunto a croce di elementi omogenei trasmissione attraverso elementi omogenei	3.95	Kij	10.7	11.1	0.3	79.0	80.0	66.5
G4	Giunto a T di elementi omogenei trasmissione attraverso elementi omogenei	4.80	Kij	8.1	8.3	-1.1	76.1	76.6	65.0

Risultati

R'_w **59.7 dB**

$D_{nT,w}$ **61.7 dB**

DPCM del 5/12/97

Cat. B - Uffici e assimilabili

R'_w **≥ 50 dB Verificato**

Isolamento ai rumori aerei tra ambienti sovrapposti: Primo Piano-P1_ Deposito materiali » Secondo Piano-P2_ Segreteria

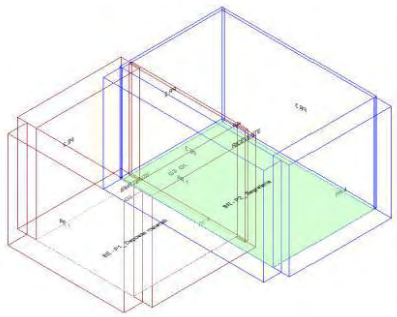

Calcolo di isolamento per via aerea tra il vano emittente "Primo Piano-P1_ Deposito materiali" e il vano ricevente "Secondo Piano-P2_ Segreteria"

	Vano Ricevente P2_ Segreteria	Vano Emittente P1_ Deposito materiali
Piano	Secondo Piano	Primo Piano
Unità immobiliare	Secondo Piano	Primo Piano
Volume	93.17	61.56 m³
Superficie	24.20	15.99 m²

Solaio di separazione

Solaio	Pavimento ricevente	Controsoffitto emittente	Superf.
SOL02.a	---	---	1.58 m²

Descrizione dei giunti e di strutture e strati che ne fanno parte

Giunto	Lato Ricevente		Lato Emittente	
	Struttura	Strato	Struttura	Strato
G1	PA.CA.016	---	MPI03.f.01	---
G2	PA.CA.016	---	MPI03.f.01	---
G3	PA.CA.016	---	MPI03.f.01	---
G4	PA.CA.016	---	PA.CA.016	---

Giunto			Kij / Dv,ij,n				Rij		
	Descrizione	Lunghezza		Df	Fd	Ff	Df	Fd	Ff
G1	Giunto a croce di elementi omogenei trasmissione attraverso elementi omogenei	3.95	Kij	12.5	11.1	3.2	67.0	69.2	55.6
G2	Giunto a croce di elementi omogenei trasmissione attraverso elementi omogenei	0.40	Kij	12.5	11.1	3.2	77.0	79.2	65.6
G3	Giunto a croce di elementi omogenei trasmissione attraverso elementi omogenei	3.95	Kij	12.5	11.1	3.2	67.0	69.2	55.6
G4	Giunto a croce di elementi omogenei trasmissione attraverso elementi omogenei	0.40	Kij	12.5	12.5	26.4	77.0	77.0	85.2

Risultati

R'_w **51.6 dB**
$D_{nT,w}$ **64.4 dB**

DPCM del 5/12/97

Cat. B - Uffici e assimilabili
R'_w **≥ 50 dB** **Verificato**

Isolamento di facciata: Secondo Piano-P2_ Segreteria

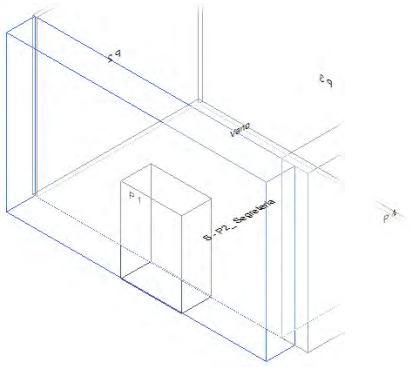

Calcolo di isolamento di facciata per il vano "Secondo Piano-P2_ Segreteria"

	Vano Ricevente P2_ Segreteria
Piano	Secondo Piano
Unità immobiliare	Secondo Piano
Volume	93.17 m³
Superficie	24.20 m²

Facciata F1

Parete	**MPI03.g**
Controparete sinistra	**-**
Controparete destra	**-**
Superficie	**23.29 m²**
Trasmissione laterale K	**2 dB: Elementi di facciata pesanti con giunti rigidi**
$DeltaL_{fs}$	**0**
Forma della facciata	**Facciata piana** (Vedi Appendice B)
Assorbimento (α_w)	**n.a.**
Orizzonte visivo (h)	**n.a.**

Elementi di facciata

	Tipo	Codice	Rw/Rs	Superficie	Sigillante
S1	Serramento	SR.U.009	42.0	3.15 m²	No

Risultati

R'_w	**48.3 dB**
$D_{2m,nT,w}$	**49.4 dB**
$D_{2m,n,w}$	**44.7 dB**

DPCM del 5/12/97

Cat. B - Uffici e assimilabili

$D_{2m,n,T,w}$	**≥ 42 dB Verificato**

Vano Secondo Piano-P2_ Stanza visite

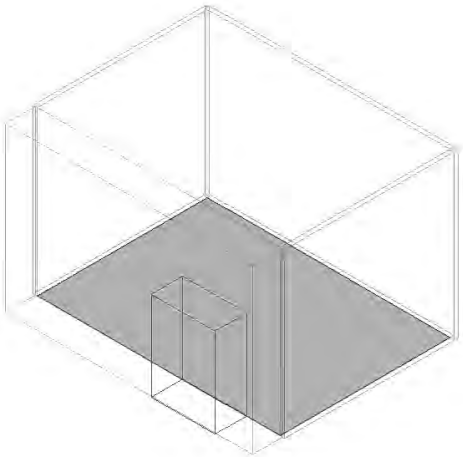

Isolamento ai rumori aerei tra ambienti sovrapposti: Primo Piano-P1_ Refetazione/Amministrazione » Secondo Piano-P2_ Stanza visite

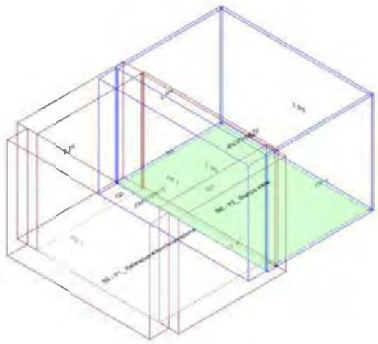

Calcolo di isolamento per via aerea tra il vano emittente "Primo Piano-P1_ Refetazione/Amministrazione" e il vano ricevente "Secondo Piano-P2_ Stanza visite"

	Vano Ricevente P2_ Stanza visite	Vano Emittente P1_ Refetazione/Amministrazione
Piano	Secondo Piano	Primo Piano
Unità immobiliare	Secondo Piano	Primo Piano
Volume	87.78	75.77 m³
Superficie	22.80	19.68 m²

Solaio di separazione

Solaio	Pavimento ricevente	Controsoffitto emittente	Superf.
SOL02.a	---	---	6.12 m²

Descrizione dei giunti e di strutture e strati che ne fanno parte

Giunto	Lato Ricevente		Lato Emittente	
	Struttura	**Strato**	**Struttura**	**Strato**
G1	SOL02.a	---	MPI03.f.01	---
G2	MPI03.g	---	MPI03.f	---
G3	PA.CA.016	---	SOL02.a	---
G4	PA.CA.016	---	PA.CA.016	---

Giunto			Kij / Dv,ij,n				Rij		
	Descrizione	**Lunghezza**		**Df**	**Fd**	**Ff**	**Df**	**Fd**	**Ff**
G1	Giunto a T con ambiente ricevente spostato di elementi omogenei trasmissione attraverso elementi omogenei	3.95	Kij	17.3	8.1	8.1	83.4	72.1	72.1
G2	Giunto a T di elementi omogenei trasmissione attraverso elementi omogenei	1.55	Kij	8.1	8.3	-1.1	76.1	76.6	65.0
G3	Giunto a T con ambiente emittente spostato di elementi omogenei trasmissione attraverso elementi omogenei	3.95	Kij	9.5	-2.0	9.5	69.9	64.1	69.9
G4	Giunto a croce di elementi omogenei trasmissione attraverso elementi omogenei	1.55	Kij	12.5	12.5	26.4	77.0	77.0	85.2

Risultati

R'_w **58.2 dB**

$D_{nT,w}$ **64.8 dB**

DPCM del 5/12/97

Cat. B - Uffici e assimilabili

R'_w **≥ 50 dB Verificato**

Isolamento ai rumori aerei tra ambienti sovrapposti: Primo Piano-P1_ Deposito materiali » Secondo Piano-P2_ Stanza visite

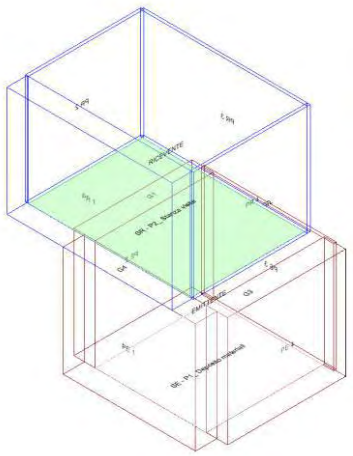

Calcolo di isolamento per via aerea tra il vano emittente "Primo Piano-P1_ Deposito materiali" e il vano ricevente "Secondo Piano-P2_ Stanza visite"

	Vano Ricevente P2_ Stanza visite	Vano Emittente P1_ Deposito materiali
Piano	Secondo Piano	Primo Piano
Unità immobiliare	Secondo Piano	Primo Piano
Volume	87.78	61.56 m³
Superficie	22.80	15.99 m²

Solaio di separazione

Solaio	Pavimento ricevente	Controsoffitto emittente	Superf.
SOL02.a	---	---	13.43 m²

Descrizione dei giunti e di strutture e strati che ne fanno parte

Giunto	Lato Ricevente		Lato Emittente	
	Struttura	Strato	Struttura	Strato
G1	SOL02.a	---	MPI03.f.01	---
G2	PA.CA.016	---	PA.CA.016	---
G3	PA.CA.016	---	MPI03.f.01	---
G4	MPI03.g	---	MPI03.f	---

Giunto			Kij / Dv,ij,n				Rij		
	Descrizione	Lunghezza		Df	Fd	Ff	Df	Fd	Ff
G1	Giunto a T con ambiente ricevente spostato di elementi omogenei trasmissione attraverso elementi omogenei	3.95	Kij	17.3	8.1	8.1	86.8	75.5	75.5
G2	Giunto a croce di elementi omogenei trasmissione attraverso elementi omogenei	3.40	Kij	12.5	12.5	26.4	77.0	77.0	85.2
G3	Giunto a croce di elementi omogenei trasmissione attraverso elementi omogenei	3.95	Kij	12.5	11.1	3.2	76.3	78.5	64.9
G4	Giunto a T di elementi omogenei trasmissione attraverso elementi omogenei	3.40	Kij	8.1	8.3	-1.1	76.1	76.6	65.0

Risultati

R'_w **59.2 dB**

$D_{nT,w}$ **62.4 dB**

DPCM del 5/12/97

Cat. B - Uffici e assimilabili

R'_w **≥ 50 dB Verificato**

Isolamento di facciata: Secondo Piano-P2_ Stanza visite

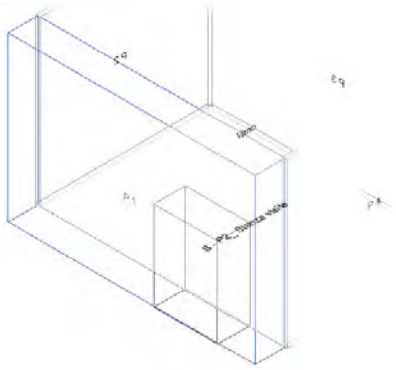

Calcolo di isolamento di facciata per il vano "Secondo Piano-P2_ Stanza visite"

	Vano Ricevente P2_ Stanza visite
Piano	Secondo Piano
Unità immobiliare	Secondo Piano
Volume	87.78 m³
Superficie	22.80 m²

Facciata F1

Parete	**MPI03.g**
Controparete sinistra	**-**
Controparete destra	**-**
Superficie	**21.94 m²**
Trasmissione laterale K	**2 dB: Elementi di facciata pesanti con giunti rigidi**
$DeltaL_{fs}$	**0**
Forma della facciata	**Facciata piana** (Vedi Appendice B)
Assorbimento (α_w)	**n.a.**
Orizzonte visivo (h)	**n.a.**

Elementi di facciata

	Tipo	Codice	Rw/Rs	Superficie	Sigillante
S1	Serramento	SR.U.009	42.0	3.15 m²	No

Risultati

R'_w	**48.0 dB**
$D_{2m,nT,w}$	**49.1 dB**
$D_{2m,n,w}$	**44.6 dB**

DPCM del 5/12/97

Cat. B - Uffici e assimilabili

$D_{2m,n,T,w}$	**≥ 42 dB Verificato**

Vano Secondo Piano-P2_ Stanza terapia

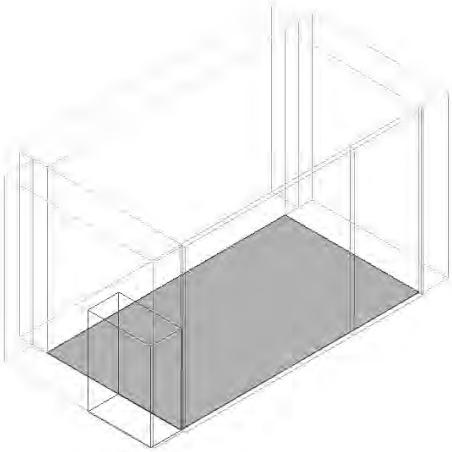

Isolamento ai rumori aerei tra ambienti sovrapposti: Primo Piano-P1_ Refetazione/Amministrazione » Secondo Piano-P2_ Stanza terapia

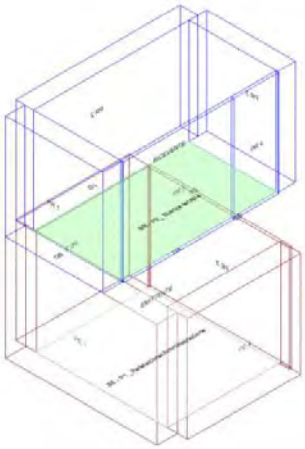

Calcolo di isolamento per via aerea tra il vano emittente "Primo Piano-P1_ Refetazione/Amministrazione" e il vano ricevente "Secondo Piano-P2_ Stanza terapia"

	Vano Ricevente P2_ Stanza terapia	Vano Emittente P1_ Refetazione/Amministrazione
Piano	Secondo Piano	Primo Piano
Unità immobiliare	Secondo Piano	Primo Piano
Volume	70.22	75.77 m³
Superficie	18.24	19.68 m²

Solaio di separazione

Solaio	Pavimento ricevente	Controsoffitto emittente	Superf.
SOL02.a	---	---	12.92 m²

Descrizione dei giunti e di strutture e strati che ne fanno parte

Giunto	Lato Ricevente		Lato Emittente	
	Struttura	**Strato**	**Struttura**	**Strato**
G1	MPI03.g.01	---	MPI03.f.01	---
G2	SOL02.a	---	PA.CA.016	---
G3	PA.CA.016	---	PA.CA.016	---
G4	PA.CA.016	---	SOL02.a	---
G5	MPI03.g	---	MPI03.f	---

Giunto			Kij / Dv,ij,n				Rij		
	Descrizione	**Lunghezza**		**Df**	**Fd**	**Ff**	**Df**	**Fd**	**Ff**
G1	Giunto a croce di elementi omogenei trasmissione attraverso elementi omogenei	4.10	Kij	10.7	11.1	0.3	77.2	78.2	64.7
G2	Giunto a T con ambiente ricevente spostato di elementi omogenei trasmissione attraverso elementi omogenei	3.15	Kij	-2.0	9.5	9.5	68.3	74.1	74.1
G3	Giunto a croce di elementi omogenei trasmissione attraverso elementi omogenei	0.10	Kij	12.5	12.5	26.4	92.1	92.1	100.3
G4	Giunto a T con ambiente emittente spostato di elementi omogenei trasmissione attraverso elementi omogenei	4.00	Kij	9.5	-2.0	9.5	73.1	67.3	73.1
G5	Giunto a T di elementi omogenei trasmissione attraverso elementi omogenei	3.15	Kij	8.1	8.3	-1.1	76.3	76.7	65.2

Risultati

R'_w **57.9 dB**

$D_{nT,w}$ **60.3 dB**

DPCM del 5/12/97

Cat. B - Uffici e assimilabili

R'_w **≥ 50 dB** **Verificato**

Isolamento ai rumori aerei tra ambienti sovrapposti: Primo Piano-P1_ Corridoio » Secondo Piano-P2_ Stanza terapia

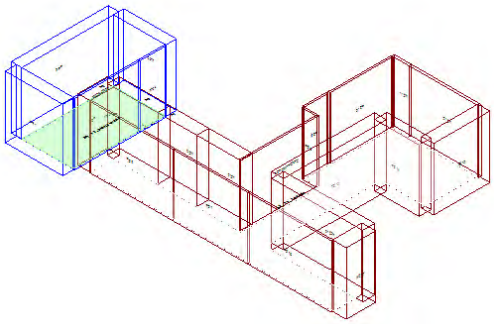

Calcolo di isolamento per via aerea tra il vano emittente "Primo Piano-P1_ Corridoio" e il vano ricevente "Secondo Piano-P2_ Stanza terapia"

	Vano Ricevente P2_ Stanza terapia	Vano Emittente P1_ Corridoio
Piano	Secondo Piano	Primo Piano
Unità immobiliare	Secondo Piano	Primo Piano
Volume	70.22	194.89 m³
Superficie	18.24	50.62 m²

Solaio di separazione

Solaio	Pavimento ricevente	Controsoffitto emittente	Superf.
SOL02.a	---	---	4.41 m²

Descrizione dei giunti e di strutture e strati che ne fanno parte

Giunto	Lato Ricevente		Lato Emittente	
	Struttura	Strato	Struttura	Strato
G1	SOL02.a	---	PA.CA.016	---
G2	MPI03.g.01	---	MPI03.f.01	---
G3	MPI03.g.01	---	MPI03.f.01	---
G4	MPI03.g.01	---	MPI03.f.01	---
G5	PA.CA.016	---	SOL02.a	---

Giunto			Kij / Dv,ij,n				Rij		
	Descrizione	Lunghezza		Df	Fd	Ff	Df	Fd	Ff
G1	Giunto a T con ambiente ricevente spostato di elementi omogenei trasmissione attraverso elementi omogenei	3.15	Kij	-2.0	9.5	9.5	63.7	69.5	69.5
G2	Giunto a croce di elementi omogenei trasmissione attraverso elementi omogenei	1.40	Kij	10.7	11.1	0.3	77.2	78.2	64.7
G3	Giunto a croce di elementi omogenei trasmissione attraverso elementi omogenei	2.75	Kij	10.7	11.1	0.3	74.2	75.2	61.7
G4	Giunto a croce di elementi omogenei trasmissione attraverso elementi omogenei	0.40	Kij	10.7	11.1	0.3	82.6	83.6	70.1
G5	Giunto a T con ambiente emittente spostato di elementi omogenei trasmissione attraverso elementi omogenei	1.40	Kij	9.5	-2.0	9.5	73.0	67.2	73.0

Risultati

R'_w **55.9 dB**

$D_{nT,w}$ **63.0 dB**

DPCM del 5/12/97

Cat. B - Uffici e assimilabili

R'_w **≥ 50 dB** **Verificato**

Isolamento di facciata: Secondo Piano-P2_ Stanza terapia

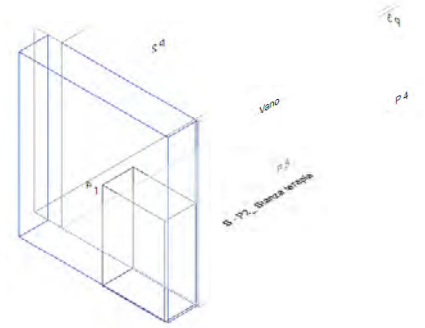

Calcolo di isolamento di facciata per il vano "Secondo Piano-P2_ Stanza terapia"

	Vano Ricevente P2_ Stanza terapia
Piano	Secondo Piano
Unità immobiliare	Secondo Piano
Volume	70.22 m³
Superficie	18.24 m²

Facciata F1

Parete	**MPI03.g**
Controparete sinistra	**-**
Controparete destra	**-**
Superficie	**12.32 m²**
Trasmissione laterale K	**2 dB: Elementi di facciata pesanti con giunti rigidi**
$DeltaL_{fs}$	**0**
Forma della facciata	**Facciata piana** (Vedi Appendice B)
Assorbimento (α_w)	**n.a.**
Orizzonte visivo (h)	**n.a.**

Elementi di facciata

	Tipo	Codice	Rw/Rs	Superficie	Sigillante
S1	Serramento	SR.U.009	42.0	3.15 m²	No

Risultati

R'_w	**45.7 dB**
$D_{2m,nT,w}$	**48.3 dB**
$D_{2m,n,w}$	**44.8 dB**

DPCM del 5/12/97

Cat. B - Uffici e assimilabili

$D_{2m,n,T,w}$	**≥ 42 dB Verificato**

Vano Secondo Piano-P2_ Palestra

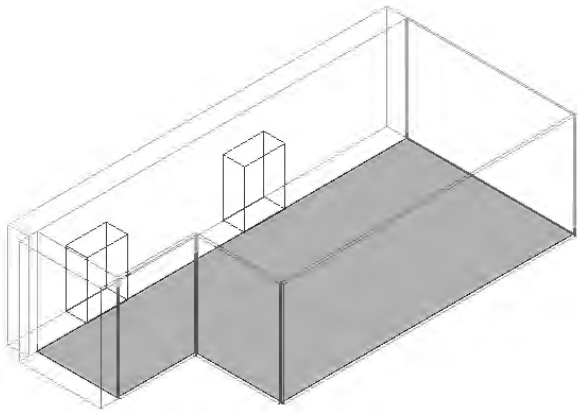

Isolamento ai rumori aerei tra ambienti sovrapposti: Primo Piano-P1_ Attesa » Secondo Piano-P2_ Palestra

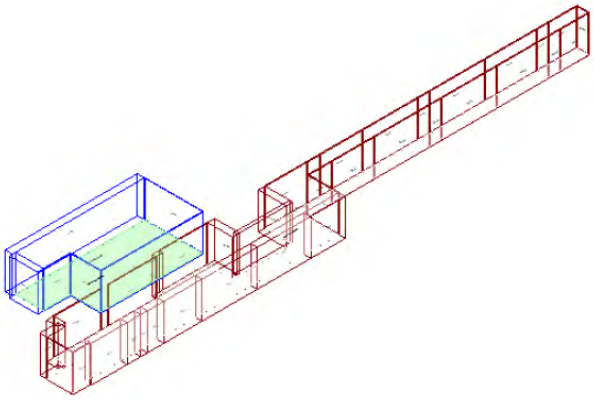

Calcolo di isolamento per via aerea tra il vano emittente "Primo Piano-P1_ Attesa" e il vano ricevente "Secondo Piano-P2_ Palestra"

	Vano Ricevente P2_ Palestra	Vano Emittente P1_ Attesa
Piano	Secondo Piano	Primo Piano
Unità immobiliare	Secondo Piano	Primo Piano
Volume	287.47	496.98 m³
Superficie	74.67	129.08 m²

Solaio di separazione

Solaio	Pavimento ricevente	Controsoffitto emittente	Superf.
SOL02.a	---	---	23.38 m²

Descrizione dei giunti e di strutture e strati che ne fanno parte

Giunto	Lato Ricevente		Lato Emittente	
	Struttura	**Strato**	**Struttura**	**Strato**
G1	SOL02.a	---	PA.CA.016	---
G3	SOL02.a	---	PA.CA.016	---
G4	SOL02.a	---	PA.CA.016	---
G5	SOL02.a	---	PA.CA.016	---
G6	PA.CA.016	---	SOL02.a	---
G7	PA.CA.016	---	SOL02.a	---
G8	PA.CA.016	---	SOL02.a	---

Giunto			Kij / Dv,ij,n				Rij		
	Descrizione	**Lunghezza**		**Df**	**Fd**	**Ff**	**Df**	**Fd**	**Ff**
G1	Giunto a T con ambiente ricevente spostato di elementi omogenei trasmissione attraverso elementi omogenei	2.20	Kij	-2.0	9.5	9.5	72.5	78.3	78.3
G3	Giunto a T con ambiente ricevente spostato di elementi omogenei trasmissione attraverso elementi omogenei	5.80	Kij	-2.0	9.5	9.5	68.3	74.1	74.1
G4	Giunto a T con ambiente ricevente spostato di elementi omogenei trasmissione attraverso elementi omogenei	0.40	Kij	-2.0	9.5	9.5	79.9	85.7	85.7
G5	Giunto a T con ambiente ricevente spostato di elementi omogenei trasmissione attraverso elementi omogenei	2.00	Kij	-2.0	9.5	9.5	72.9	78.7	78.7
G6	Giunto a T con ambiente emittente spostato di elementi omogenei trasmissione attraverso elementi omogenei	2.50	Kij	9.5	-2.0	9.5	77.7	71.9	77.7
G7	Giunto a T con ambiente emittente spostato di elementi omogenei trasmissione attraverso elementi omogenei	10.75	Kij	9.5	-2.0	9.5	71.4	65.6	71.4
G8	Giunto a T con ambiente emittente spostato di elementi omogenei trasmissione attraverso elementi omogenei	2.10	Kij	9.5	-2.0	9.5	78.5	72.7	78.5

Risultati

R'_w **58.6 dB**

$D_{nT,w}$ **64.5 dB**

DPCM del 5/12/97

Cat. B - Uffici e assimilabili

R'_w **≥ 50 dB Verificato**

Isolamento ai rumori aerei tra ambienti sovrapposti: Primo Piano-P1_ Studio medico » Secondo Piano-P2_ Palestra

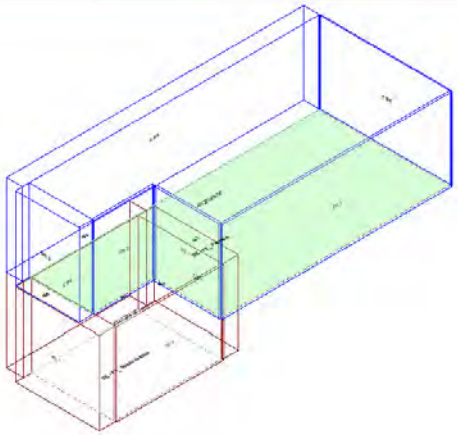

Calcolo di isolamento per via aerea tra il vano emittente "Primo Piano-P1_ Studio medico" e il vano ricevente "Secondo Piano-P2_ Palestra"

	Vano Ricevente P2_ Palestra	Vano Emittente P1_ Studio medico
Piano	Secondo Piano	Primo Piano
Unità immobiliare	Secondo Piano	Primo Piano
Volume	287.47	75.83 m³
Superficie	74.67	19.70 m²

Solaio di separazione

Solaio	Pavimento ricevente	Controsoffitto emittente	Superf.
SOL02.a	---	---	16.84 m²

Descrizione dei giunti e di strutture e strati che ne fanno parte

Giunto	Lato Ricevente		Lato Emittente	
	Struttura	Strato	Struttura	Strato
G1	MPI03.g	---	MPI03.f	---
G2	SOL02.a	---	MPI03.f.01	---
G3	SOL02.a	---	PA.CA.016	---
G4	PA.CA.016	---	SOL02.a	---
G5	PA.CA.016	---	SOL02.a	---
G6	MPI03.g.01	---	MPI03.f.01	---

Giunto			Kij / Dv,ij,n				Rij		
	Descrizione	Lunghezza		Df	Fd	Ff	Df	Fd	Ff
G1	Giunto a T di elementi omogenei trasmissione attraverso elementi omogenei	5.05	Kij	8.1	8.3	-1.1	75.4	75.8	64.3
G2	Giunto a T con ambiente ricevente spostato di elementi omogenei trasmissione attraverso elementi omogenei	3.90	Kij	17.3	8.1	8.1	87.9	76.5	76.5
G3	Giunto a T con ambiente ricevente spostato di elementi omogenei trasmissione attraverso elementi omogenei	2.20	Kij	-2.0	9.5	9.5	71.0	76.8	76.8
G4	Giunto a T con ambiente emittente spostato di elementi omogenei trasmissione attraverso elementi omogenei	1.00	Kij	9.5	-2.0	9.5	80.3	74.5	80.3
G5	Giunto a T con ambiente emittente spostato di elementi omogenei trasmissione attraverso elementi omogenei	2.85	Kij	9.5	-2.0	9.5	75.7	69.9	75.7
G6	Giunto a croce di elementi omogenei trasmissione attraverso elementi omogenei	2.90	Kij	10.7	11.1	0.3	79.8	80.8	67.3

Risultati

R'_w **58.6 dB**

$D_{nT,w}$ **66.0 dB**

DPCM del 5/12/97

Cat. B - Uffici e assimilabili

R'_w **≥ 50 dB** **Verificato**

Isolamento ai rumori aerei tra ambienti sovrapposti: Primo Piano-P1_ Studio medico » Secondo Piano-P2_ Palestra

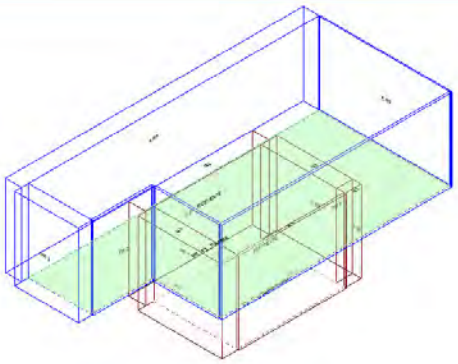

Calcolo di isolamento per via aerea tra il vano emittente "Primo Piano-P1_ Studio medico" e il vano ricevente "Secondo Piano-P2_ Palestra"

	Vano Ricevente P2_ Palestra	Vano Emittente P1_ Studio medico
Piano	Secondo Piano	Primo Piano
Unità immobiliare	Secondo Piano	Primo Piano
Volume	287.47	75.83 m³
Superficie	74.67	19.70 m²

Solaio di separazione

Solaio	Pavimento ricevente	Controsoffitto emittente	Superf.
SOL02.a	---	---	19.70 m²

Descrizione dei giunti e di strutture e strati che ne fanno parte

Giunto	Lato Ricevente		Lato Emittente	
	Struttura	Strato	Struttura	Strato
G1	MPI03.g	---	MPI03.f	---
G2	SOL02.a	---	MPI03.f.01	---
G3	SOL02.a	---	MPI03.f.01	---
G4	SOL02.a	---	PA.CA.016	---
G5	SOL02.a	---	MPI03.f.01	---

Giunto			Kij / Dv,ij,n				Rij		
	Descrizione	Lunghezza		Df	Fd	Ff	Df	Fd	Ff
G1	Giunto a T di elementi omogenei trasmissione attraverso elementi omogenei	5.05	Kij	8.1	8.3	-1.1	76.0	76.5	65.0
G2	Giunto a T con ambiente ricevente spostato di elementi omogenei trasmissione attraverso elementi omogenei	3.55	Kij	17.3	8.1	8.1	88.9	77.6	77.6
G3	Giunto a T con ambiente ricevente spostato di elementi omogenei trasmissione attraverso elementi omogenei	0.35	Kij	17.3	8.1	8.1	99.0	87.7	87.7
G4	Giunto a T con ambiente ricevente spostato di elementi omogenei trasmissione attraverso elementi omogenei	5.05	Kij	-2.0	9.5	9.5	68.1	73.9	73.9
G5	Giunto a T con ambiente ricevente spostato di elementi omogenei trasmissione attraverso elementi omogenei	3.90	Kij	17.3	8.1	8.1	88.5	77.2	77.2

Risultati

R'_w **59.7 dB**

$D_{nT,w}$ **66.4 dB**

DPCM del 5/12/97

Cat. B - Uffici e assimilabili

R'_w **≥ 50 dB** **Verificato**

Isolamento ai rumori aerei tra ambienti sovrapposti: Primo Piano-P1_ Ambulatorio medico » Secondo Piano-P2_ Palestra

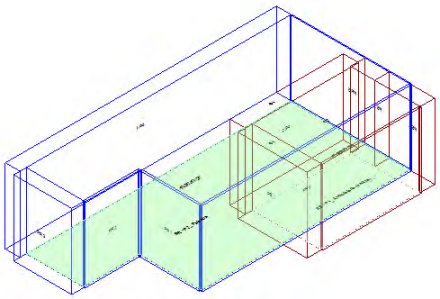

Calcolo di isolamento per via aerea tra il vano emittente "Primo Piano-P1_ Ambulatorio medico" e il vano ricevente "Secondo Piano-P2_ Palestra"

	Vano Ricevente P2_ Palestra	Vano Emittente P1_ Ambulatorio medico
Piano	Secondo Piano	Primo Piano
Unità immobiliare	Secondo Piano	Primo Piano
Volume	287.47	68.72 m³
Superficie	74.67	17.85 m²

Solaio di separazione

Solaio	Pavimento ricevente	Controsoffitto emittente	Superf.
SOL02.a	---	---	7.00 m²

Descrizione dei giunti e di strutture e strati che ne fanno parte

Giunto	Lato Ricevente		Lato Emittente	
	Struttura	Strato	Struttura	Strato
G1	MPI03.g	---	MPI03.f	---
G2	PA.CA.016	---	SOL02.a	---
G3	SOL02.a	---	PA.CA.016	---
G4	SOL02.a	---	MPI03.f.01	---

Giunto			Kij / Dv,ij,n				Rij		
	Descrizione	Lunghezza		Df	Fd	Ff	Df	Fd	Ff
G1	Giunto a T di elementi omogenei trasmissione attraverso elementi omogenei	2.00	Kij	8.1	8.3	-1.1	75.6	76.0	64.5
G2	Giunto a T con ambiente emittente spostato di elementi omogenei trasmissione attraverso elementi omogenei	3.50	Kij	9.5	-2.0	9.5	71.0	65.2	71.0
G3	Giunto a T con ambiente ricevente spostato di elementi omogenei trasmissione attraverso elementi omogenei	2.00	Kij	-2.0	9.5	9.5	67.6	73.4	73.4
G4	Giunto a T con ambiente ricevente spostato di elementi omogenei trasmissione attraverso elementi omogenei	3.50	Kij	17.3	8.1	8.1	84.5	73.2	73.2

Risultati

R'_w **57.9 dB**

$D_{nT,w}$ **69.1 dB**

DPCM del 5/12/97

Cat. B - Uffici e assimilabili

R'_w **≥ 50 dB** **Verificato**

Isolamento di facciata: Secondo Piano-P2_ Palestra

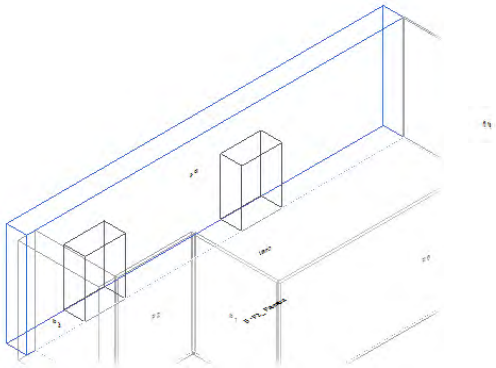

Calcolo di isolamento di facciata per il vano "Secondo Piano-P2_ Palestra"

	Vano Ricevente P2_ Palestra
Piano	Secondo Piano
Unità immobiliare	Secondo Piano
Volume	287.47 m³
Superficie	74.67 m²

Facciata F1

Parete	**MPI03.g**
Controparete sinistra	**-**
Controparete destra	**-**
Superficie	**52.55 m²**
Trasmissione laterale K	**2 dB: Elementi di facciata pesanti con giunti rigidi**
$DeltaL_{fs}$	**0**
Forma della facciata	**Facciata piana** (Vedi Appendice B)
Assorbimento (α_w)	**n.a.**
Orizzonte visivo (h)	**n.a.**

Elementi di facciata

	Tipo	Codice	Rw/Rs	Superficie	Sigillante
S1	Serramento	SR.U.009	42.0	3.15 m²	No
S2	Serramento	SR.U.009	42.0	3.15 m²	No

Risultati

R'_w	**48.7 dB**
$D_{2m,nT,w}$	**51.1 dB**
$D_{2m,n,w}$	**41.5 dB**

DPCM del 5/12/97

Cat. B - Uffici e assimilabili

$D_{2m,n,T,w}$ **≥ 42 dB Verificato**

Vano Secondo Piano-P2_ BOX Massoteraia

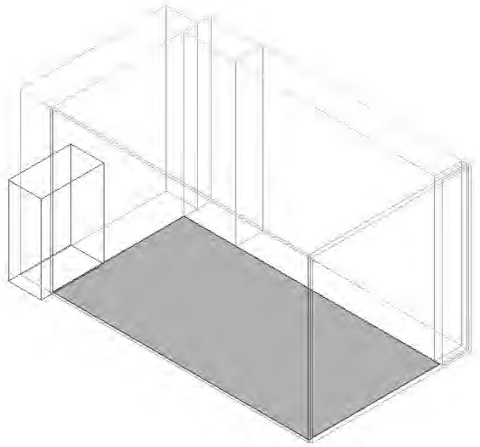

Isolamento ai rumori aerei tra ambienti adiacenti: Secondo Piano-Vano Scala » Secondo Piano-P2_ BOX Massoteraia

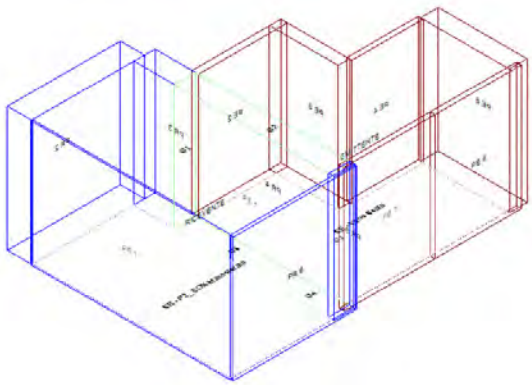

Calcolo di isolamento per via aerea tra il vano emittente "Secondo Piano-Vano Scala" e il vano ricevente "Secondo Piano-P2_ BOX Massoteraia"

	Vano Ricevente P2_ BOX Massoteraia	Vano Emittente Vano Scala
Piano	Secondo Piano	Secondo Piano
Unità immobiliare	Secondo Piano	Vano Scala
Volume	74.58	68.03 m³
Superficie	19.37	17.67 m²

Pareti di separazione

Parete	Controparete ricevente	Controparete emittente	Superf.
MPI03.g.01	---	---	18.38 m²

Descrizione dei giunti e di strutture e strati che ne fanno parte

Giunto	Lato Ricevente		Lato Emittente	
	Struttura	**Strato**	**Struttura**	**Strato**
G1	MPI03.g.01	---	MR.01.018	---
G2	COP03.d	---	COP03.d	---
G3	MPI03.g.01	---	MR.01.018	---
G4	SOL02.a	---	SOL02.a	---
G5	SOL02.a	---	SOL02.a	---

Giunto			Kij / Dv,ij,n				Rij		
	Descrizione	**Lunghezza**		**Df**	**Fd**	**Ff**	**Df**	**Fd**	**Ff**
G1	Giunto a T con ambiente ricevente spostato di elementi omogenei trasmissione attraverso elementi omogenei	3.85	Kij	-2.9	12.3	12.3	62.7	69.8	69.8
G2	Giunto a T di elementi omogenei trasmissione attraverso elementi omogenei	4.78	Kij	7.4	7.4	15.1	73.0	73.0	81.6
G3	Giunto a T di elementi omogenei trasmissione attraverso elementi omogenei	3.85	Kij	5.7	12.3	9.9	71.3	69.8	67.4
G4	Giunto a croce di elementi omogenei trasmissione attraverso elementi omogenei	2.38	Kij	10.7	10.7	20.8	81.1	81.1	93.9
G5	Giunto a T di elementi omogenei trasmissione attraverso elementi omogenei	2.40	Kij	7.7	7.7	16.0	78.0	78.0	89.0

Risultati

R'_w **55.9 dB**

$D_{nT,w}$ **57.0 dB**

DPCM del 5/12/97

Cat. B - Uffici e assimilabili

R'_w **≥ 50 dB** **Verificato**

Isolamento ai rumori aerei tra ambienti sovrapposti: Primo Piano-P1_ Attesa » Secondo Piano-P2_ BOX Massoteraia

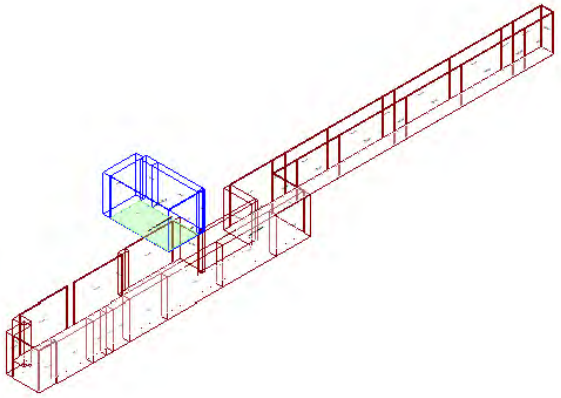

Calcolo di isolamento per via aerea tra il vano emittente "Primo Piano-P1_ Attesa" e il vano ricevente "Secondo Piano-P2_ BOX Massoteraia"

	Vano Ricevente P2_ BOX Massoteraia	Vano Emittente P1_ Attesa
Piano	Secondo Piano	Primo Piano
Unità immobiliare	Secondo Piano	Primo Piano
Volume	74.58	496.98 m³
Superficie	19.37	129.08 m²

Solaio di separazione

Solaio	Pavimento ricevente	Controsoffitto emittente	Superf.
SOL02.a	---	---	7.62 m²

Descrizione dei giunti e di strutture e strati che ne fanno parte

Giunto	Lato Ricevente		Lato Emittente	
	Struttura	Strato	Struttura	Strato
G1	SOL02.a	---	PA.CA.016	---
G2	MPI03.g.01	---	MPI03.f.01	---
G3	PA.CA.016	---	SOL02.a	---
G4	PA.CA.016	---	SOL02.a	---

Giunto			Kij / Dv,ij,n				Rij		
	Descrizione	Lunghezza		Df	Fd	Ff	Df	Fd	Ff
G1	Giunto a T con ambiente ricevente spostato di elementi omogenei trasmissione attraverso elementi omogenei	3.05	Kij	-2.0	9.5	9.5	66.2	72.0	72.0
G2	Giunto a croce di elementi omogenei trasmissione attraverso elementi omogenei	2.50	Kij	10.7	11.1	0.3	77.0	78.0	64.5
G3	Giunto a T con ambiente emittente spostato di elementi omogenei trasmissione attraverso elementi omogenei	3.05	Kij	9.5	-2.0	9.5	72.0	66.2	72.0
G4	Giunto a T con ambiente emittente spostato di elementi omogenei trasmissione attraverso elementi omogenei	2.50	Kij	9.5	-2.0	9.5	72.8	67.0	72.8

Risultati

R'_w **57.4 dB**

$D_{nT,w}$ **62.4 dB**

DPCM del 5/12/97

Cat. B - Uffici e assimilabili

R'_w **≥ 50 dB** **Verificato**

Isolamento ai rumori aerei tra ambienti sovrapposti: Primo Piano-P1_ Ambulatorio medico » Secondo Piano-P2_ BOX Massoteraia

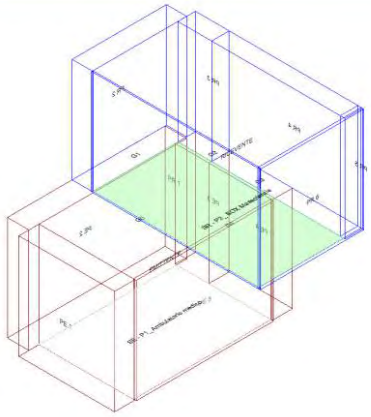

Calcolo di isolamento per via aerea tra il vano emittente "Primo Piano-P1_ Ambulatorio medico" e il vano ricevente "Secondo Piano-P2_ BOX Massoteraia"

	Vano Ricevente P2_ BOX Massoteraia	Vano Emittente P1_ Ambulatorio medico
Piano	Secondo Piano	Primo Piano
Unità immobiliare	Secondo Piano	Primo Piano
Volume	74.58	68.72 m³
Superficie	19.37	17.85 m²

Solaio di separazione

Solaio	Pavimento ricevente	Controsoffitto emittente	Superf.
SOL02.a	---	---	10.68 m²

Descrizione dei giunti e di strutture e strati che ne fanno parte

Giunto	Lato Ricevente		Lato Emittente	
	Struttura	Strato	Struttura	Strato
G1	MPI03.g	---	MPI03.f	---
G2	MPI03.g.01	---	MPI03.f.01	---
G3	MPI03.g.01	---	MPI03.f.01	---
G4	SOL02.a	---	PA.CA.016	---
G5	PA.CA.016	---	SOL02.a	---

Giunto			Kij / Dv,ij,n				Rij		
	Descrizione	Lunghezza		Df	Fd	Ff	Df	Fd	Ff
G1	Giunto a T di elementi omogenei trasmissione attraverso elementi omogenei	3.05	Kij	8.1	8.3	-1.1	75.6	76.0	64.5
G2	Giunto a croce di elementi omogenei trasmissione attraverso elementi omogenei	1.20	Kij	10.7	11.1	0.3	81.7	82.7	69.2
G3	Giunto a croce di elementi omogenei trasmissione attraverso elementi omogenei	2.30	Kij	10.7	11.1	0.3	78.9	79.9	66.4
G4	Giunto a T con ambiente ricevente spostato di elementi omogenei trasmissione attraverso elementi omogenei	3.05	Kij	-2.0	9.5	9.5	67.6	73.4	73.4
G5	Giunto a T con ambiente emittente spostato di elementi omogenei trasmissione attraverso elementi omogenei	3.50	Kij	9.5	-2.0	9.5	72.8	67.0	72.8

Risultati

R'_w **57.6 dB**

$D_{nT,w}$ **61.1 dB**

DPCM del 5/12/97

Cat. B - Uffici e assimilabili

R'_w **≥ 50 dB Verificato**

Isolamento di facciata: Secondo Piano-P2_ BOX Massoteraia

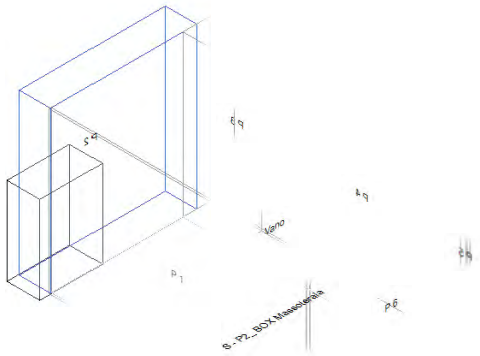

Calcolo di isolamento di facciata per il vano "Secondo Piano-P2_ BOX Massoteraia"

	Vano Ricevente P2_ BOX Massoteraia
Piano	Secondo Piano
Unità immobiliare	Secondo Piano
Volume	74.58 m³
Superficie	19.37 m²

Facciata F1

Parete	**MPI03.g**
Controparete sinistra	**-**
Controparete destra	**-**
Superficie	**12.13 m²**
Trasmissione laterale K	**2 dB: Elementi di facciata pesanti con giunti rigidi**
$DeltaL_{fs}$	**0**
Forma della facciata	**Facciata piana** (Vedi Appendice B)
Assorbimento (α_w)	**n.a.**
Orizzonte visivo (h)	**n.a.**

Elementi di facciata

	Tipo	Codice	Rw/Rs	Superficie	Sigillante
S1	Serramento	SR.U.009	42.0	3.15 m²	No

Risultati

R'_w	**45.7 dB**
$D_{2m,nT,w}$	**48.6 dB**
$D_{2m,n,w}$	**44.8 dB**

DPCM del 5/12/97

Cat. B - Uffici e assimilabili

$D_{2m,n,T,w}$	**≥ 42 dB Verificato**

Vano Secondo Piano-P2_ Logopedia

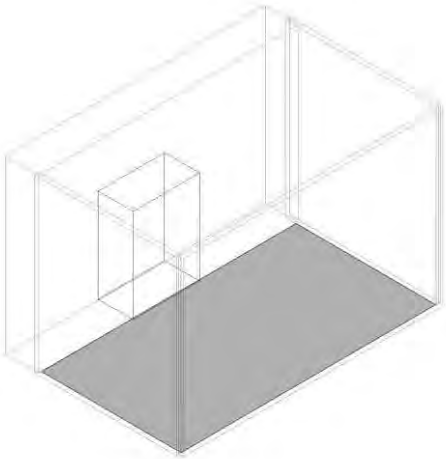

Isolamento ai rumori aerei tra ambienti sovrapposti: Primo Piano-P1_ Logopedia » Secondo Piano-P2_ Logopedia

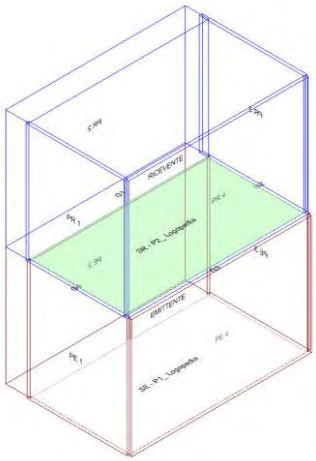

Calcolo di isolamento per via aerea tra il vano emittente "Primo Piano-P1_ Logopedia" e il vano ricevente "Secondo Piano-P2_ Logopedia"

	Vano Ricevente P2_ Logopedia	Vano Emittente P1_ Logopedia
Piano	Secondo Piano	Primo Piano
Unità immobiliare	Secondo Piano	Primo Piano
Volume	69.73	70.84 m³
Superficie	18.11	18.40 m²

Solaio di separazione

Solaio	Pavimento ricevente	Controsoffitto emittente	Superf.
SOL02.a	---	---	17.82 m²

Descrizione dei giunti e di strutture e strati che ne fanno parte

Giunto	Lato Ricevente		Lato Emittente	
	Struttura	**Strato**	**Struttura**	**Strato**
G1	MPI03.g	---	MPI03.f	---
G2	PA.CA.016	---	PA.CA.016	---
G3	PA.CA.016	---	PA.CA.016	---
G4	PA.CA.016	---	MR.01.018	---

Giunto			Kij / Dv,ij,n				Rij		
	Descrizione	**Lunghezza**		**Df**	**Fd**	**Ff**	**Df**	**Fd**	**Ff**
G1	Giunto a T di elementi omogenei trasmissione attraverso elementi omogenei	5.75	Kij	8.1	8.3	-1.1	75.0	75.5	64.0
G2	Giunto a croce di elementi omogenei trasmissione attraverso elementi omogenei	3.10	Kij	12.5	12.5	26.4	78.6	78.6	86.8
G3	Giunto a croce di elementi omogenei trasmissione attraverso elementi omogenei	5.75	Kij	12.5	12.5	26.4	75.9	75.9	84.1
G4	Giunto a croce di elementi omogenei trasmissione attraverso elementi omogenei	3.10	Kij	12.5	10.1	21.5	78.6	71.1	76.8

Risultati

R'_w **59.8 dB**

$D_{nT,w}$ **60.8 dB**

DPCM del 5/12/97

Cat. B - Uffici e assimilabili

R'_w **≥ 50 dB Verificato**

Isolamento di facciata: Secondo Piano-P2_ Logopedia

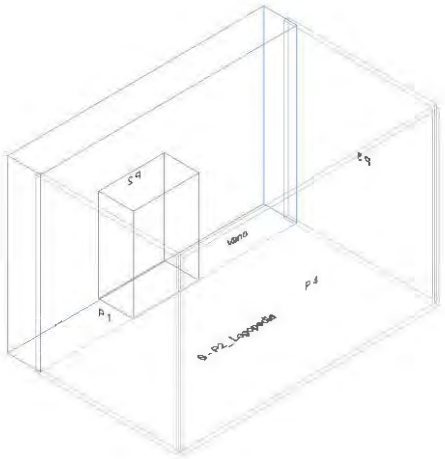

Calcolo di isolamento di facciata per il vano "Secondo Piano-P2_ Logopedia"

	Vano Ricevente P2_ Logopedia
Piano	Secondo Piano
Unità immobiliare	Secondo Piano
Volume	69.73 m³
Superficie	18.11 m²

Facciata F1

Parete	**MPI03.g**
Controparete sinistra	**-**
Controparete destra	**-**
Superficie	**22.14 m²**
Trasmissione laterale K	**2 dB: Elementi di facciata pesanti con giunti rigidi**
$DeltaL_{fs}$	**0**
Forma della facciata	**Facciata piana** (Vedi Appendice B)
Assorbimento (α_w)	**n.a.**
Orizzonte visivo (h)	**n.a.**

Elementi di facciata

	Tipo	Codice	Rw/Rs	Superficie	Sigillante
S1	Serramento	SR.U.009	42.0	3.15 m²	No

Risultati

R'_w	**48.1 dB**
$D_{2m,nT,w}$	**48.1 dB**
$D_{2m,n,w}$	**44.6 dB**

DPCM del 5/12/97

Cat. B - Uffici e assimilabili

$D_{2m,n,T,w}$	**≥ 42 dB Verificato**

Vano Secondo Piano-P2_ Logopedia

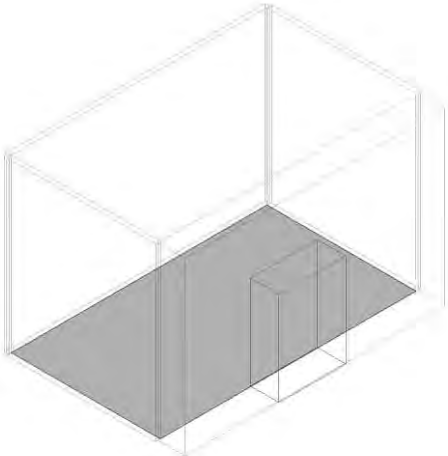

Isolamento ai rumori aerei tra ambienti sovrapposti: Primo Piano-P1_ Logopedia » Secondo Piano-P2_ Logopedia

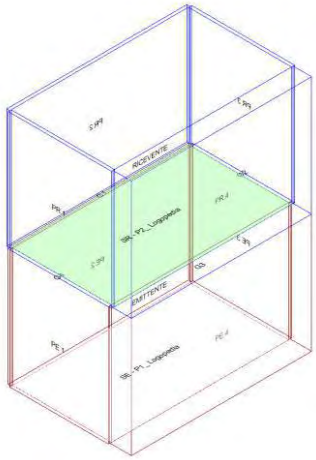

Calcolo di isolamento per via aerea tra il vano emittente "Primo Piano-P1_ Logopedia" e il vano ricevente "Secondo Piano-P2_ Logopedia"

	Vano Ricevente P2_ Logopedia	Vano Emittente P1_ Logopedia
Piano	Secondo Piano	Primo Piano
Unità immobiliare	Secondo Piano	Primo Piano
Volume	74.16	70.84 m³
Superficie	19.26	18.40 m²

Solaio di separazione

Solaio	Pavimento ricevente	Controsoffitto emittente	Superf.
SOL02.a	---	---	18.40 m²

Descrizione dei giunti e di strutture e strati che ne fanno parte

Giunto	Lato Ricevente		Lato Emittente	
	Struttura	**Strato**	**Struttura**	**Strato**
G1	PA.CA.016	---	PA.CA.016	---
G2	PA.CA.016	---	PA.CA.016	---
G3	MPI03.g	---	MPI03.f	---
G4	PA.CA.016	---	MR.01.018	---

Giunto			Kij / Dv,ij,n				Rij		
	Descrizione	**Lunghezza**		**Df**	**Fd**	**Ff**	**Df**	**Fd**	**Ff**
G1	Giunto a croce di elementi omogenei trasmissione attraverso elementi omogenei	5.75	Kij	12.5	12.5	26.4	76.1	76.1	84.3
G2	Giunto a croce di elementi omogenei trasmissione attraverso elementi omogenei	3.20	Kij	12.5	12.5	26.4	78.6	78.6	86.8
G3	Giunto a T di elementi omogenei trasmissione attraverso elementi omogenei	5.75	Kij	8.1	8.3	-1.1	75.2	75.7	64.1
G4	Giunto a croce di elementi omogenei trasmissione attraverso elementi omogenei	3.20	Kij	12.5	10.1	21.5	78.6	71.1	76.8

Risultati

R'_w **59.9 dB**

$D_{nT,w}$ **61.0 dB**

DPCM del 5/12/97

Cat. B - Uffici e assimilabili

R'_w **≥ 50 dB Verificato**

Isolamento di facciata: Secondo Piano-P2_ Logopedia

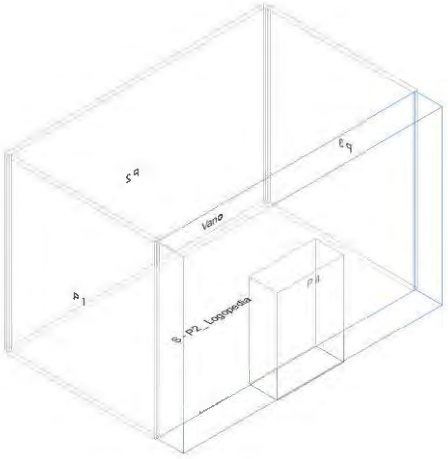

Calcolo di isolamento di facciata per il vano "Secondo Piano-P2_ Logopedia"

	Vano Ricevente P2_ Logopedia
Piano	Secondo Piano
Unità immobiliare	Secondo Piano
Volume	74.16 m³
Superficie	19.26 m²

Facciata F1

Parete	**MPI03.g**
Controparete sinistra	**-**
Controparete destra	**-**
Superficie	**22.14 m²**
Trasmissione laterale K	**2 dB: Elementi di facciata pesanti con giunti rigidi**
$DeltaL_{fs}$	**0**
Forma della facciata	**Facciata piana** (Vedi Appendice B)
Assorbimento (α_w)	**n.a.**
Orizzonte visivo (h)	**n.a.**

Elementi di facciata

	Tipo	Codice	Rw/Rs	Superficie	Sigillante
S1	Serramento	SR.U.009	42.0	3.15 m²	No

Risultati

R'_w	**48.1 dB**
$D_{2m,nT,w}$	**48.4 dB**
$D_{2m,n,w}$	**44.6 dB**

DPCM del 5/12/97

Cat. B - Uffici e assimilabili

$D_{2m,n,T,w}$	**≥ 42 dB Verificato**

Vano Secondo Piano-P2_ Logopedia

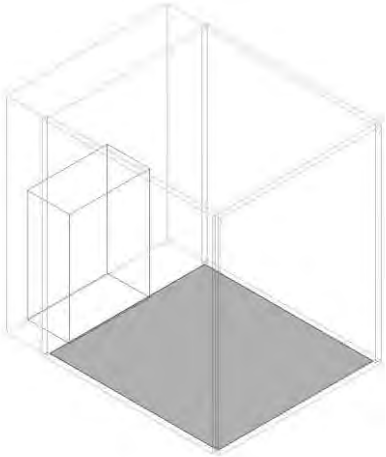

Isolamento ai rumori aerei tra ambienti sovrapposti: Primo Piano-P1_ Logopedia » Secondo Piano-P2_ Logopedia

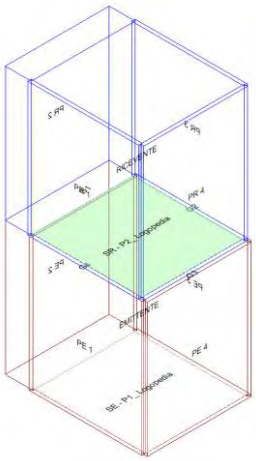

Calcolo di isolamento per via aerea tra il vano emittente "Primo Piano-P1_ Logopedia" e il vano ricevente "Secondo Piano-P2_ Logopedia"

	Vano Ricevente P2_ Logopedia	Vano Emittente P1_ Logopedia
Piano	Secondo Piano	Primo Piano
Unità immobiliare	Secondo Piano	Primo Piano
Volume	35.17	35.73 m³
Superficie	9.13	9.28 m²

Solaio di separazione

Solaio	Pavimento ricevente	Controsoffitto emittente	Superf.
SOL02.a	---	---	8.99 m²

Descrizione dei giunti e di strutture e strati che ne fanno parte

Giunto	Lato Ricevente		Lato Emittente	
	Struttura	**Strato**	**Struttura**	**Strato**
G1	MPI03.g	---	MPI03.f	---
G2	PA.CA.016	---	PA.CA.016	---
G3	PA.CA.016	---	PA.CA.016	---
G4	PA.CA.016	---	MR.01.018	---

Giunto			Kij / Dv,ij,n				Rij		
	Descrizione	**Lunghezza**		**Df**	**Fd**	**Ff**	**Df**	**Fd**	**Ff**
G1	Giunto a T di elementi omogenei trasmissione attraverso elementi omogenei	2.90	Kij	8.1	8.3	-1.1	75.0	75.5	64.0
G2	Giunto a croce di elementi omogenei trasmissione attraverso elementi omogenei	3.10	Kij	12.5	12.5	26.4	75.6	75.6	83.8
G3	Giunto a croce di elementi omogenei trasmissione attraverso elementi omogenei	2.90	Kij	12.5	12.5	26.4	75.9	75.9	84.1
G4	Giunto a croce di elementi omogenei trasmissione attraverso elementi omogenei	3.10	Kij	12.5	10.1	21.5	75.6	68.1	73.8

Risultati

R'_w **59.3 dB**

$D_{nT,w}$ **60.3 dB**

DPCM del 5/12/97

Cat. B - Uffici e assimilabili

R'_w **≥ 50 dB Verificato**

Isolamento di facciata: Secondo Piano-P2_ Logopedia

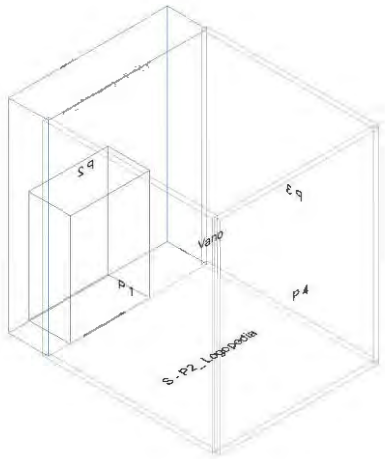

Calcolo di isolamento di facciata per il vano "Secondo Piano-P2_ Logopedia"

	Vano Ricevente P2_ Logopedia
Piano	Secondo Piano
Unità immobiliare	Secondo Piano
Volume	35.17 m³
Superficie	9.13 m²

Facciata F1

Parete	**MPI03.g**
Controparete sinistra	**-**
Controparete destra	**-**
Superficie	**11.16 m²**
Trasmissione laterale K	**2 dB: Elementi di facciata pesanti con giunti rigidi**
$DeltaL_{fs}$	**0**
Forma della facciata	**Facciata piana** (Vedi Appendice B)
Assorbimento (α_w)	**n.a.**
Orizzonte visivo (h)	**n.a.**

Elementi di facciata

	Tipo	Codice	Rw/Rs	Superficie	Sigillante
S1	Serramento	SR.U.009	42.0	3.15 m²	No

Risultati

R'_w	**45.3 dB**
$D_{2m,nT,w}$	**45.3 dB**
$D_{2m,n,w}$	**44.8 dB**

DPCM del 5/12/97

Cat. B - Uffici e assimilabili

$D_{2m,n,T,w}$	**≥ 42 dB Verificato**

Vano Secondo Piano-P2_ Psicoterapia

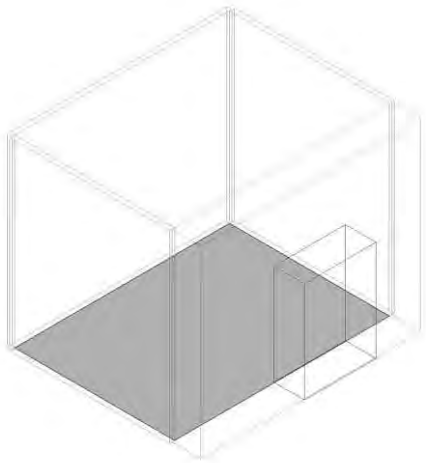

Isolamento ai rumori aerei tra ambienti sovrapposti: Primo Piano-P1_ Psicoterapia » Secondo Piano-P2_ Psicoterapia

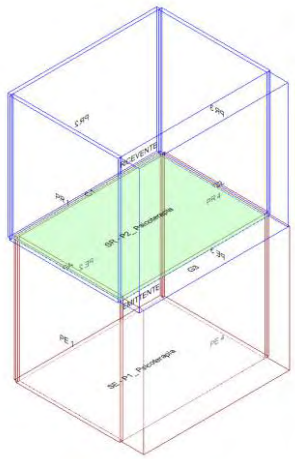

Calcolo di isolamento per via aerea tra il vano emittente "Primo Piano-P1_ Psicoterapia" e il vano ricevente "Secondo Piano-P2_ Psicoterapia"

	Vano Ricevente P2_ Psicoterapia	Vano Emittente P1_ Psicoterapia
Piano	Secondo Piano	Primo Piano
Unità immobiliare	Secondo Piano	Primo Piano
Volume	58.04	54.21 m³
Superficie	15.08	14.08 m²

Solaio di separazione

Solaio	Pavimento ricevente	Controsoffitto emittente	Superf.
SOL02.a	---	---	13.92 m²

Descrizione dei giunti e di strutture e strati che ne fanno parte

Giunto	Lato Ricevente		Lato Emittente	
	Struttura	**Strato**	**Struttura**	**Strato**
G1	PA.CA.016	---	PA.CA.016	---
G2	PA.CA.016	---	PA.CA.016	---
G3	MPI03.g	---	MPI03.f	---
G4	PA.CA.016	---	MR.01.018	---

Giunto			Kij / Dv,ij,n				Rij		
	Descrizione	**Lunghezza**		**Df**	**Fd**	**Ff**	**Df**	**Fd**	**Ff**
G1	Giunto a croce di elementi omogenei trasmissione attraverso elementi omogenei	4.35	Kij	12.5	12.5	26.4	76.1	76.1	84.3
G2	Giunto a croce di elementi omogenei trasmissione attraverso elementi omogenei	3.20	Kij	12.5	12.5	26.4	77.4	77.4	85.6
G3	Giunto a T di elementi omogenei trasmissione attraverso elementi omogenei	4.35	Kij	8.1	8.3	-1.1	75.2	75.7	64.1
G4	Giunto a croce di elementi omogenei trasmissione attraverso elementi omogenei	3.20	Kij	12.5	10.1	21.5	77.4	69.9	75.6

Risultati

R'_w **59.7 dB**

$D_{nT,w}$ **61.0 dB**

DPCM del 5/12/97

Cat. B - Uffici e assimilabili

R'_w **≥ 50 dB Verificato**

Isolamento di facciata: Secondo Piano-P2_ Psicoterapia

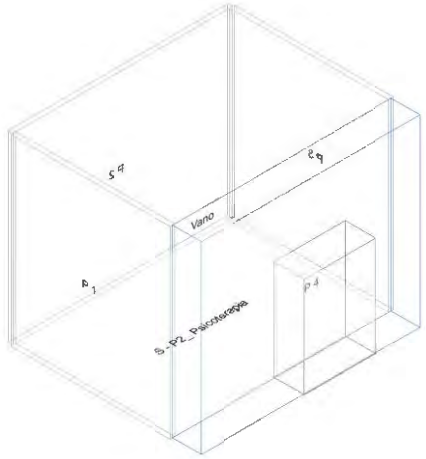

Calcolo di isolamento di facciata per il vano "Secondo Piano-P2_ Psicoterapia"

	Vano Ricevente P2_ Psicoterapia
Piano	Secondo Piano
Unità immobiliare	Secondo Piano
Volume	58.04 m³
Superficie	15.08 m²

Facciata F1

Parete	**MPI03.g**
Controparete sinistra	**-**
Controparete destra	**-**
Superficie	**17.33 m²**
Trasmissione laterale K	**2 dB: Elementi di facciata pesanti con giunti rigidi**
$DeltaL_{fs}$	**0**
Forma della facciata	**Facciata piana** (Vedi Appendice B)
Assorbimento (α_w)	**n.a.**
Orizzonte visivo (h)	**n.a.**

Elementi di facciata

	Tipo	Codice	Rw/Rs	Superficie	Sigillante
S1	Serramento	SR.U.009	42.0	3.15 m²	No

Risultati

R'_w	**47.1 dB**
$D_{2m,nT,w}$	**47.4 dB**
$D_{2m,n,w}$	**44.7 dB**

DPCM del 5/12/97

Cat. B - Uffici e assimilabili

$D_{2m,n,T,w}$	**≥ 42 dB Verificato**

Vano Secondo Piano-P2_ Psicomotrocità

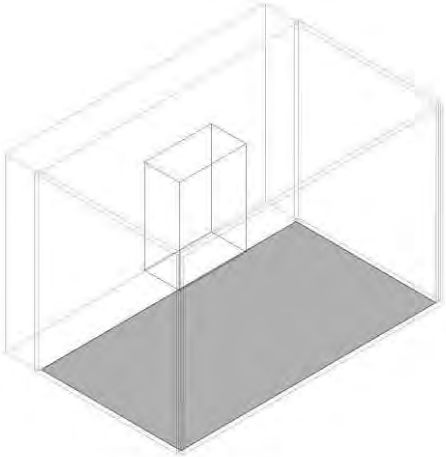

Isolamento ai rumori aerei tra ambienti sovrapposti: Primo Piano-P1_ Psicomotrocità » Secondo Piano-P2_ Psicomotrocità

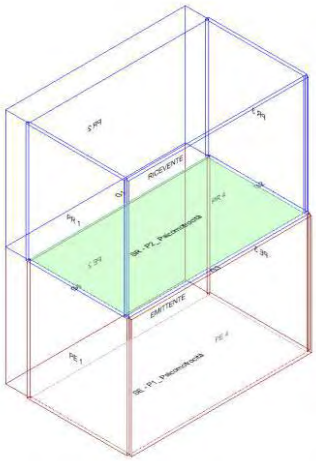

Calcolo di isolamento per via aerea tra il vano emittente "Primo Piano-P1_ Psicomotrocità" e il vano ricevente "Secondo Piano-P2_ Psicomotrocità"

	Vano Ricevente P2_ Psicomotrocità	Vano Emittente P1_ Psicomotrocità
Piano	Secondo Piano	Primo Piano
Unità immobiliare	Secondo Piano	Primo Piano
Volume	69.73	70.84 m³
Superficie	18.11	18.40 m²

Solaio di separazione

Solaio	Pavimento ricevente	Controsoffitto emittente	Superf.
SOL02.a	---	---	17.82 m²

Descrizione dei giunti e di strutture e strati che ne fanno parte

Giunto	Lato Ricevente		Lato Emittente	
	Struttura	**Strato**	**Struttura**	**Strato**
G1	MPI03.g	---	MPI03.f	---
G2	PA.CA.016	---	MR.01.018	---
G3	PA.CA.016	---	PA.CA.016	---
G4	PA.CA.016	---	PA.CA.016	---

Giunto			Kij / Dv,ij,n				Rij		
	Descrizione	**Lunghezza**		**Df**	**Fd**	**Ff**	**Df**	**Fd**	**Ff**
G1	Giunto a T di elementi omogenei trasmissione attraverso elementi omogenei	5.75	Kij	8.1	8.3	-1.1	75.0	75.5	64.0
G2	Giunto a croce di elementi omogenei trasmissione attraverso elementi omogenei	3.10	Kij	12.5	10.1	21.5	78.6	71.1	76.8
G3	Giunto a croce di elementi omogenei trasmissione attraverso elementi omogenei	5.75	Kij	12.5	12.5	26.4	75.9	75.9	84.1
G4	Giunto a croce di elementi omogenei trasmissione attraverso elementi omogenei	3.10	Kij	12.5	12.5	26.4	78.6	78.6	86.8

Risultati

R'_w **59.8 dB**

$D_{nT,w}$ **60.8 dB**

DPCM del 5/12/97

Cat. B - Uffici e assimilabili

R'_w **≥ 50 dB Verificato**

Isolamento di facciata: Secondo Piano-P2_ Psicomotrocità

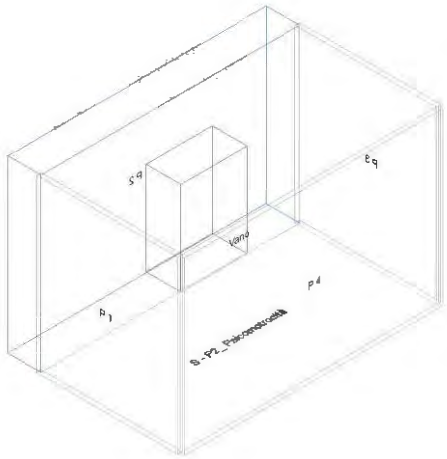

Calcolo di isolamento di facciata per il vano "Secondo Piano-P2_ Psicomotrocità"

	Vano Ricevente P2_ Psicomotrocità
Piano	Secondo Piano
Unità immobiliare	Secondo Piano
Volume	69.73 m³
Superficie	18.11 m²

Facciata F1

Parete	**MPI03.g**
Controparete sinistra	**-**
Controparete destra	**-**
Superficie	**22.14 m²**
Trasmissione laterale K	**2 dB: Elementi di facciata pesanti con giunti rigidi**
$DeltaL_{fs}$	**0**
Forma della facciata	**Facciata piana** (Vedi Appendice B)
Assorbimento (α_w)	**n.a.**
Orizzonte visivo (h)	**n.a.**

Elementi di facciata

	Tipo	Codice	Rw/Rs	Superficie	Sigillante
S1	Serramento	SR.U.009	42.0	3.15 m²	No

Risultati

R'_w	**48.1 dB**
$D_{2m,nT,w}$	**48.1 dB**
$D_{2m,n,w}$	**44.6 dB**

DPCM del 5/12/97

Cat. B - Uffici e assimilabili

$D_{2m,n,T,w}$	**≥ 42 dB Verificato**

Vano Secondo Piano-P2_ Psicomotrocità

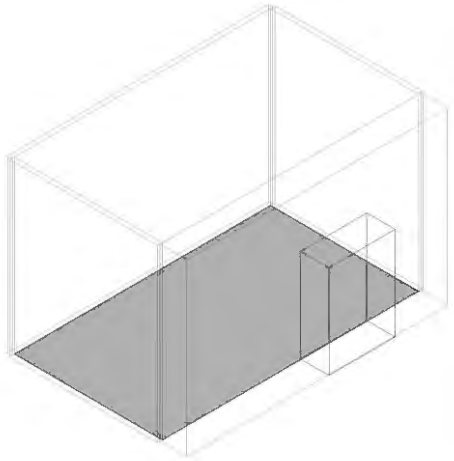

Isolamento ai rumori aerei tra ambienti sovrapposti: Primo Piano-P1_ Psicomotrocità » Secondo Piano-P2_ Psicomotrocità

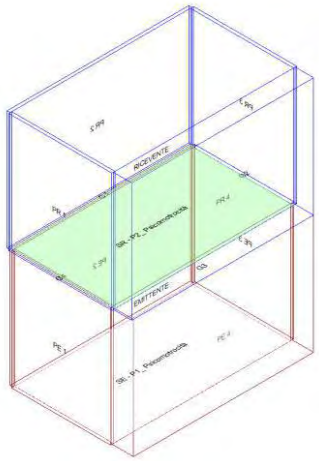

Calcolo di isolamento per via aerea tra il vano emittente "Primo Piano-P1_ Psicomotrocità" e il vano ricevente "Secondo Piano-P2_ Psicomotrocità"

	Vano Ricevente P2_ Psicomotrocità	Vano Emittente P1_ Psicomotrocità
Piano	Secondo Piano	Primo Piano
Unità immobiliare	Secondo Piano	Primo Piano
Volume	74.81	70.84 m³
Superficie	19.43	18.40 m²

Solaio di separazione

Solaio	Pavimento ricevente	Controsoffitto emittente	Superf.
SOL02.a	---	---	18.40 m²

Descrizione dei giunti e di strutture e strati che ne fanno parte

Giunto	Lato Ricevente		Lato Emittente	
	Struttura	**Strato**	**Struttura**	**Strato**
G1	PA.CA.016	---	PA.CA.016	---
G2	PA.CA.016	---	MR.01.018	---
G3	MPI03.g	---	MPI03.f	---
G4	PA.CA.016	---	PA.CA.016	---

Giunto			Kij / Dv,ij,n				Rij		
	Descrizione	**Lunghezza**		**Df**	**Fd**	**Ff**	**Df**	**Fd**	**Ff**
G1	Giunto a croce di elementi omogenei trasmissione attraverso elementi omogenei	5.75	Kij	12.5	12.5	26.4	76.1	76.1	84.3
G2	Giunto a croce di elementi omogenei trasmissione attraverso elementi omogenei	3.20	Kij	12.5	10.1	21.5	78.6	71.1	76.8
G3	Giunto a T di elementi omogenei trasmissione attraverso elementi omogenei	5.75	Kij	8.1	8.3	-1.1	75.2	75.7	64.1
G4	Giunto a croce di elementi omogenei trasmissione attraverso elementi omogenei	3.20	Kij	12.5	12.5	26.4	78.6	78.6	86.8

Risultati

R'_w **59.9 dB**

$D_{nT,w}$ **61.0 dB**

DPCM del 5/12/97

Cat. B - Uffici e assimilabili

R'_w **≥ 50 dB Verificato**

Isolamento di facciata: Secondo Piano-P2_ Psicomotrocità

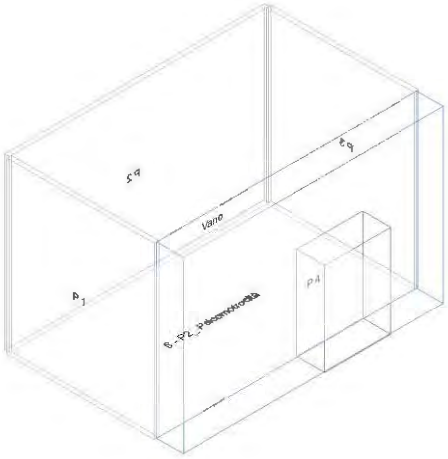

Calcolo di isolamento di facciata per il vano "Secondo Piano-P2_ Psicomotrocità"

	Vano Ricevente P2_ Psicomotrocità
Piano	Secondo Piano
Unità immobiliare	Secondo Piano
Volume	74.81 m³
Superficie	19.43 m²

Facciata F1

Parete	**MPI03.g**
Controparete sinistra	**-**
Controparete destra	**-**
Superficie	**22.33 m²**
Trasmissione laterale K	**2 dB: Elementi di facciata pesanti con giunti rigidi**
$DeltaL_{fs}$	**0**
Forma della facciata	**Facciata piana** (Vedi Appendice B)
Assorbimento (α_w)	**n.a.**
Orizzonte visivo (h)	**n.a.**

Elementi di facciata

	Tipo	Codice	Rw/Rs	Superficie	Sigillante
S1	Serramento	SR.U.007	42.0	3.15 m²	No

Risultati

R'_w	**48.1 dB**
$D_{2m,nT,w}$	**48.4 dB**
$D_{2m,n,w}$	**44.6 dB**

DPCM del 5/12/97

Cat. B - Uffici e assimilabili

$D_{2m,n,T,w}$	**≥ 42 dB Verificato**

Vano Secondo Piano-P2_ Psicomotrocità

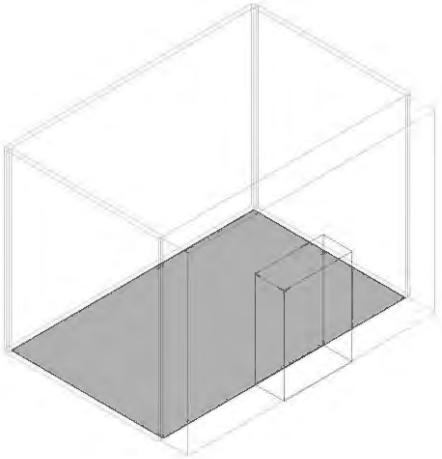

Isolamento ai rumori aerei tra ambienti sovrapposti: Primo Piano-P1_ Psicomotrocità » Secondo Piano-P2_ Psicomotrocità

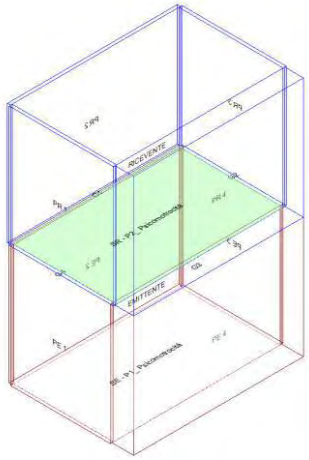

Calcolo di isolamento per via aerea tra il vano emittente "Primo Piano-P1_ Psicomotrocità" e il vano ricevente "Secondo Piano-P2_ Psicomotrocità"

	Vano Ricevente P2_ Psicomotrocità	Vano Emittente P1_ Psicomotrocità
Piano	Secondo Piano	Primo Piano
Unità immobiliare	Secondo Piano	Primo Piano
Volume	69.00	65.91 m³
Superficie	17.92	17.12 m²

Solaio di separazione

Solaio	Pavimento ricevente	Controsoffitto emittente	Superf.
SOL02.a	---	---	17.12 m²

Descrizione dei giunti e di strutture e strati che ne fanno parte

Giunto	Lato Ricevente		Lato Emittente	
	Struttura	**Strato**	**Struttura**	**Strato**
G1	PA.CA.016	---	PA.CA.016	---
G2	PA.CA.016	---	MR.01.018	---
G3	MPI03.g	---	MPI03.f	---
G4	PA.CA.016	---	PA.CA.016	---

Giunto			Kij / Dv,ij,n				Rij		
	Descrizione	**Lunghezza**		**Df**	**Fd**	**Ff**	**Df**	**Fd**	**Ff**
G1	Giunto a croce di elementi omogenei trasmissione attraverso elementi omogenei	5.35	Kij	12.5	12.5	26.4	76.1	76.1	84.3
G2	Giunto a croce di elementi omogenei trasmissione attraverso elementi omogenei	3.20	Kij	12.5	10.1	21.5	78.3	70.8	76.5
G3	Giunto a T di elementi omogenei trasmissione attraverso elementi omogenei	5.35	Kij	8.1	8.3	-1.1	75.2	75.7	64.1
G4	Giunto a croce di elementi omogenei trasmissione attraverso elementi omogenei	3.20	Kij	12.5	12.5	26.4	78.3	78.3	86.5

Risultati

R'_w **59.9 dB**

$D_{nT,w}$ **61.0 dB**

DPCM del 5/12/97

Cat. B - Uffici e assimilabili

R'_w **≥ 50 dB** **Verificato**

Isolamento di facciata: Secondo Piano-P2_ Psicomotrocità

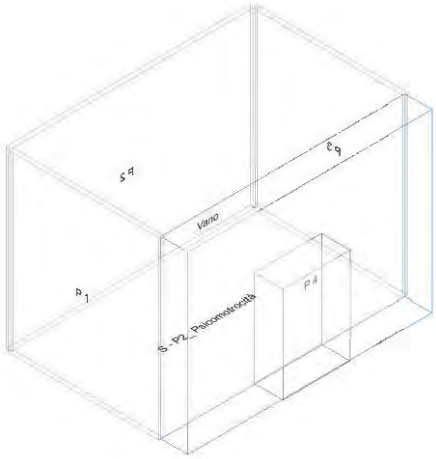

Calcolo di isolamento di facciata per il vano "Secondo Piano-P2_ Psicomotrocità"

	Vano Ricevente P2_ Psicomotrocità
Piano	Secondo Piano
Unità immobiliare	Secondo Piano
Volume	69.00 m³
Superficie	17.92 m²

Facciata F1

Parete	**MPI03.g**
Controparete sinistra	**-**
Controparete destra	**-**
Superficie	**20.60 m²**
Trasmissione laterale K	**2 dB: Elementi di facciata pesanti con giunti rigidi**
$DeltaL_{fs}$	**0**
Forma della facciata	**Facciata piana** (Vedi Appendice B)
Assorbimento (α_w)	**n.a.**
Orizzonte visivo (h)	**n.a.**

Elementi di facciata

	Tipo	Codice	Rw/Rs	Superficie	Sigillante
S1	Serramento	SR.U.009	42.0	3.15 m²	No

Risultati

R'_w	**47.8 dB**
$D_{2m,nT,w}$	**48.1 dB**
$D_{2m,n,w}$	**44.7 dB**

DPCM del 5/12/97

Cat. B - Uffici e assimilabili

$D_{2m,n,T,w}$	**≥ 42 dB Verificato**

Vano Secondo Piano-P2_ Psicomotrocità

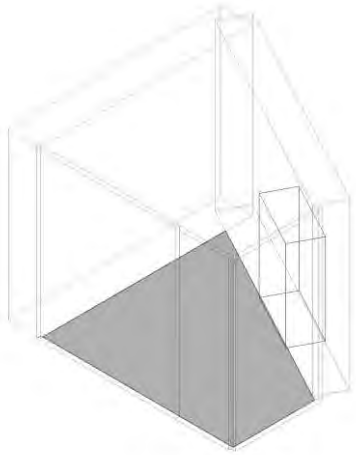

Isolamento ai rumori aerei tra ambienti sovrapposti: Primo Piano-P1_ Psicomotrocità » Secondo Piano-P2_ Psicomotrocità

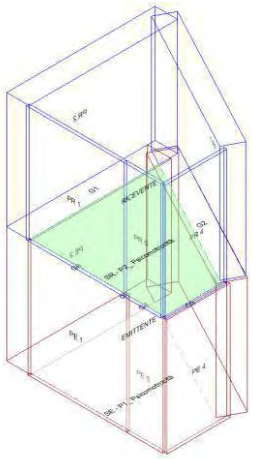

Calcolo di isolamento per via aerea tra il vano emittente "Primo Piano-P1_ Psicomotrocità" e il vano ricevente "Secondo Piano-P2_ Psicomotrocità"

	Vano Ricevente P2_ Psicomotrocità	Vano Emittente P1_ Psicomotrocità
Piano	Secondo Piano	Primo Piano
Unità immobiliare	Secondo Piano	Primo Piano
Volume	52.92	49.86 m³
Superficie	13.74	12.95 m²

Solaio di separazione

Solaio	Pavimento ricevente	Controsoffitto emittente	Superf.
SOL02.a	---	---	12.86 m²

Descrizione dei giunti e di strutture e strati che ne fanno parte

Giunto	Lato Ricevente		Lato Emittente	
	Struttura	**Strato**	**Struttura**	**Strato**
G1	MPI03.g	---	MPI03.f	---
G2	MPI03.g	---	MPI03.f	---
G3	PA.CA.016	---	PA.CA.016	---
G4	PA.CA.016	---	PA.CA.016	---
G5	PA.CA.016	---	PA.CA.016	---
G6	PA.CA.016	---	PA.CA.016	---

Giunto			Kij / Dv,ij,n				Rij		
	Descrizione	**Lunghezza**		**Df**	**Fd**	**Ff**	**Df**	**Fd**	**Ff**
G1	Giunto a T di elementi omogenei trasmissione attraverso elementi omogenei	4.09	Kij	8.1	8.3	-1.1	75.1	75.6	64.0
G2	Giunto a T di elementi omogenei trasmissione attraverso elementi omogenei	4.98	Kij	8.1	8.3	-1.1	74.3	74.7	63.2
G3	Giunto a croce di elementi omogenei trasmissione attraverso elementi omogenei	1.76	Kij	12.5	12.5	26.4	79.6	79.6	87.8
G4	Giunto a croce di elementi omogenei trasmissione attraverso elementi omogenei	1.15	Kij	12.5	12.5	26.4	81.5	81.5	89.7
G5	Giunto a croce di elementi omogenei trasmissione attraverso elementi omogenei	0.10	Kij	12.5	12.5	26.4	92.1	92.1	100.3
G6	Giunto a croce di elementi omogenei trasmissione attraverso elementi omogenei	3.15	Kij	12.5	12.5	26.4	77.1	77.1	85.3

Risultati

R'_w **58.3 dB**

$D_{nT,w}$ **59.5 dB**

DPCM del 5/12/97

Cat. B - Uffici e assimilabili

R'_w **≥ 50 dB Verificato**

Isolamento di facciata: Secondo Piano-P2_ Psicomotrocità

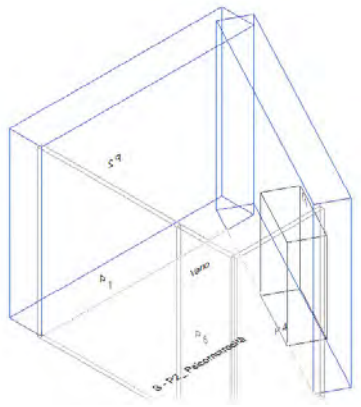

Calcolo di isolamento di facciata per il vano "Secondo Piano-P2_ Psicomotrocità"

	Vano Ricevente P2_ Psicomotrocità
Piano	Secondo Piano
Unità immobiliare	Secondo Piano
Volume	52.92 m³
Superficie	13.74 m²

Facciata F1

Parete	**MPI03.g**
Controparete sinistra	**-**
Controparete destra	**-**
Superficie	**16.45 m²**
Trasmissione laterale K	**2 dB: Elementi di facciata pesanti con giunti rigidi**
$DeltaL_{fs}$	**0**
Forma della facciata	**Facciata piana** (Vedi Appendice B)
Assorbimento (α_w)	**n.a.**
Orizzonte visivo (h)	**n.a.**

Facciata F2

Parete	**MPI03.g**
Controparete sinistra	**-**
Controparete destra	**-**
Superficie	**19.41 m²**
Trasmissione laterale K	**2 dB: Elementi di facciata pesanti con giunti rigidi**
$DeltaL_{fs}$	**0**
Forma della facciata	**Facciata piana** (Vedi Appendice B)
Assorbimento (α_w)	**n.a.**
Orizzonte visivo (h)	**n.a.**

Elementi di facciata

	Tipo	Codice	Rw/Rs	Superficie	Sigillante
S1	Serramento	SR.U.009	42.0	3.15 m²	No

Facciata Equivalente

Superficie	DeltaLfs	Trasm.Lat.K
35.86 m²	0	2

Risultati

R'_w	**49.9 dB**
$D_{2m,nT,w}$	**46.6 dB**
$D_{2m,n,w}$	**44.3 dB**

DPCM del 5/12/97

Cat. B - Uffici e assimilabili

$D_{2m,n,T,w}$	**≥ 42 dB** **Verificato**

Vano Secondo Piano-P2_ Psicomotrocità

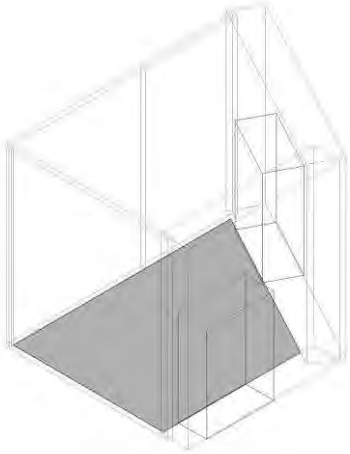

Isolamento ai rumori aerei tra ambienti sovrapposti: Primo Piano-P1_ Psicomotrocità » Secondo Piano-P2_ Psicomotrocità

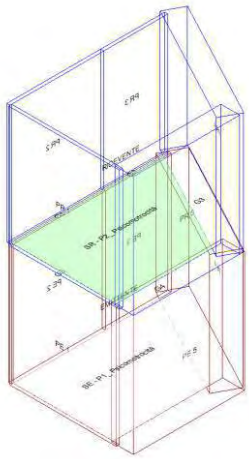

Calcolo di isolamento per via aerea tra il vano emittente "Primo Piano-P1_ Psicomotrocità" e il vano ricevente "Secondo Piano-P2_ Psicomotrocità"

	Vano Ricevente P2_ Psicomotrocità	Vano Emittente P1_ Psicomotrocità
Piano	Secondo Piano	Primo Piano
Unità immobiliare	Secondo Piano	Primo Piano
Volume	51.06	47.18 m³
Superficie	13.26	12.26 m²

Solaio di separazione

Solaio	Pavimento ricevente	Controsoffitto emittente	Superf.
SOL02.a	---	---	12.26 m²

Descrizione dei giunti e di strutture e strati che ne fanno parte

Giunto	Lato Ricevente		Lato Emittente	
	Struttura	**Strato**	**Struttura**	**Strato**
G1	PA.CA.016	---	PA.CA.016	---
G2	PA.CA.016	---	PA.CA.016	---
G3	MPI03.g	---	MPI03.f	---
G4	MPI03.g	---	MPI03.f	---
G5	PA.CA.016	---	MR.01.018	---

Giunto			Kij / Dv,ij,n				Rij		
	Descrizione	**Lunghezza**		**Df**	**Fd**	**Ff**	**Df**	**Fd**	**Ff**
G1	Giunto a croce di elementi omogenei trasmissione attraverso elementi omogenei	2.95	Kij	12.5	12.5	26.4	77.2	77.2	85.4
G2	Giunto a croce di elementi omogenei trasmissione attraverso elementi omogenei	1.73	Kij	12.5	12.5	26.4	79.5	79.5	87.7
G3	Giunto a T di elementi omogenei trasmissione attraverso elementi omogenei	3.62	Kij	8.1	8.3	-1.1	75.4	75.9	64.3
G4	Giunto a T di elementi omogenei trasmissione attraverso elementi omogenei	2.98	Kij	8.1	8.3	-1.1	76.3	76.7	65.2
G5	Giunto a croce di elementi omogenei trasmissione attraverso elementi omogenei	3.20	Kij	12.5	10.1	21.5	76.8	69.3	75.0

Risultati

R'_w **58.6 dB**

$D_{nT,w}$ **59.8 dB**

DPCM del 5/12/97

Cat. B - Uffici e assimilabili

R'_w **≥ 50 dB** **Verificato**

Isolamento di facciata: Secondo Piano-P2_ Psicomotrocità

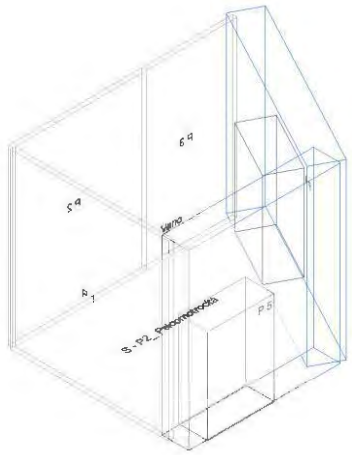

Calcolo di isolamento di facciata per il vano "Secondo Piano-P2_ Psicomotrocità"

	Vano Ricevente P2_ Psicomotrocità
Piano	Secondo Piano
Unità immobiliare	Secondo Piano
Volume	51.06 m³
Superficie	13.26 m²

Facciata F1

Parete	**MPI03.g**
Controparete sinistra	**-**
Controparete destra	**-**
Superficie	**11.81 m²**
Trasmissione laterale K	**2 dB: Elementi di facciata pesanti con giunti rigidi**
$DeltaL_{fs}$	**0**
Forma della facciata	**Facciata piana** (Vedi Appendice B)
Assorbimento (α_w)	**n.a.**
Orizzonte visivo (h)	**n.a.**

Elementi di facciata

	Tipo	Codice	Rw/Rs	Superficie	Sigillante
S1	Serramento	SR.U.009	42.0	3.15 m²	No

Facciata F2

Parete	**MPI03.g**
Controparete sinistra	**-**
Controparete destra	**-**
Superficie	**14.61 m²**
Trasmissione laterale K	**2 dB: Elementi di facciata pesanti con giunti rigidi**
$DeltaL_{fs}$	**0**
Forma della facciata	**Facciata piana** (Vedi Appendice B)
Assorbimento (α_w)	**n.a.**
Orizzonte visivo (h)	**n.a.**

Elementi di facciata

	Tipo	Codice	Rw/Rs	Superficie	Sigillante
S2	Serramento	SR.U.009	42.0	3.15 m²	No

Facciata Equivalente

Superficie	DeltaLfs	Trasm.Lat.K
26.42 m²	0	2

Risultati

R'_w **46.0 dB**
$D_{2m,nT,w}$ **43.9 dB**
$D_{2m,n,w}$ **41.8 dB**

DPCM del 5/12/97

Cat. B - Uffici e assimilabili
$D_{2m,n,T,w}$ **≥ 42 dB** **Verificato**

Vano Secondo Piano-P2_ Psicomotrocità

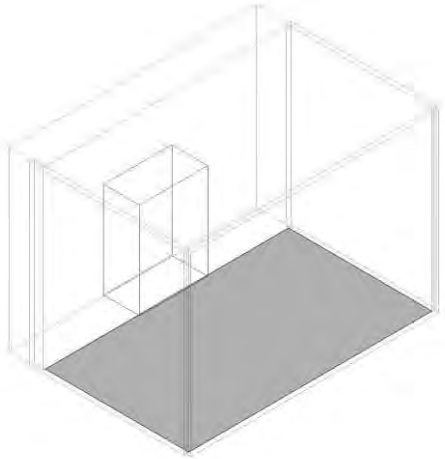

Isolamento ai rumori aerei tra ambienti sovrapposti: Primo Piano-P1_ Psicomotrocità » Secondo Piano-P2_ Psicomotrocità

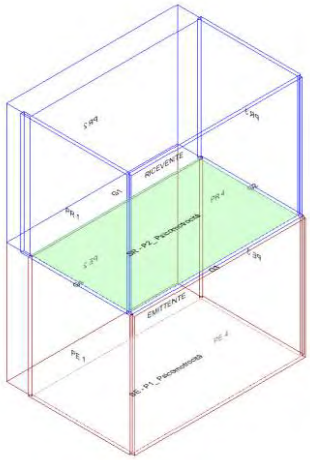

Calcolo di isolamento per via aerea tra il vano emittente "Primo Piano-P1_ Psicomotrocità" e il vano ricevente "Secondo Piano-P2_ Psicomotrocità"

	Vano Ricevente P2_ Psicomotrocità	Vano Emittente P1_ Psicomotrocità
Piano	Secondo Piano	Primo Piano
Unità immobiliare	Secondo Piano	Primo Piano
Volume	64.88	65.91 m³
Superficie	16.85	17.12 m²

Solaio di separazione

Solaio	Pavimento ricevente	Controsoffitto emittente	Superf.
SOL02.a	---	---	16.58 m²

Descrizione dei giunti e di strutture e strati che ne fanno parte

Giunto	Lato Ricevente		Lato Emittente	
	Struttura	**Strato**	**Struttura**	**Strato**
G1	MPI03.g	---	MPI03.f	---
G2	PA.CA.016	---	MR.01.018	---
G3	PA.CA.016	---	PA.CA.016	---
G4	PA.CA.016	---	PA.CA.016	---

Giunto			Kij / Dv,ij,n				Rij		
	Descrizione	**Lunghezza**		**Df**	**Fd**	**Ff**	**Df**	**Fd**	**Ff**
G1	Giunto a T di elementi omogenei trasmissione attraverso elementi omogenei	5.35	Kij	8.1	8.3	-1.1	75.0	75.5	64.0
G2	Giunto a croce di elementi omogenei trasmissione attraverso elementi omogenei	3.10	Kij	12.5	10.1	21.5	78.3	70.8	76.5
G3	Giunto a croce di elementi omogenei trasmissione attraverso elementi omogenei	5.35	Kij	12.5	12.5	26.4	75.9	75.9	84.1
G4	Giunto a croce di elementi omogenei trasmissione attraverso elementi omogenei	3.10	Kij	12.5	12.5	26.4	78.3	78.3	86.5

Risultati

R'_w **59.8 dB**

$D_{nT,w}$ **60.8 dB**

DPCM del 5/12/97

Cat. B - Uffici e assimilabili

R'_w **≥ 50 dB Verificato**

Isolamento di facciata: Secondo Piano-P2_ Psicomotrocità

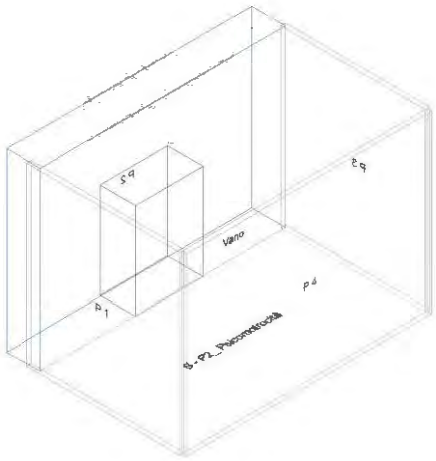

Calcolo di isolamento di facciata per il vano "Secondo Piano-P2_ Psicomotrocità"

	Vano Ricevente P2_ Psicomotrocità
Piano	Secondo Piano
Unità immobiliare	Secondo Piano
Volume	64.88 m³
Superficie	16.85 m²

Facciata F1

Parete	**MPI03.g**
Controparete sinistra	**-**
Controparete destra	**-**
Superficie	**20.60 m²**
Trasmissione laterale K	**2 dB: Elementi di facciata pesanti con giunti rigidi**
$DeltaL_{fs}$	**0**
Forma della facciata	**Facciata piana** (Vedi Appendice B)
Assorbimento (α_w)	**n.a.**
Orizzonte visivo (h)	**n.a.**

Elementi di facciata

	Tipo	Codice	Rw/Rs	Superficie	Sigillante
S1	Serramento	SR.U.009	42.0	3.15 m²	No

Risultati

R'_w	**47.8 dB**
$D_{2m,nT,w}$	**47.8 dB**
$D_{2m,n,w}$	**44.6 dB**

DPCM del 5/12/97

Cat. B - Uffici e assimilabili

$D_{2m,n,T,w}$	**≥ 42 dB Verificato**

IMPIANTI

Gli impianti sono classificati, a seconda delle modalità temporali di funzionamento, in:

Servizi a funzionamento discontinuo: impianti fissi il cui livello sonoro emesso non sia costante nel tempo e caratterizzato da brevi periodi di funzionamento rispetto al tempo di inattività durante l'arco di una giornata; rientrano in questa tipologia gli impianti sanitari (scarichi idraulici, bagni, servizi igienici, rubinetteria), gli ascensori, i montacarichi e le chiusure automatiche, i cui parametri di riferimento sono: $\mathbf{L_{ASmax}}$, livello massimo di pressione sonora, ponderata A con costante di tempo slow (DPCM 5/12/97); $\mathbf{L_{id}}$, L_{ASmax} corretto con il termine di normalizzazione rispetto al tempo di riverberazione (UNI 11367).

Servizi a funzionamento continuo: impianti fissi il cui livello sonoro emesso nel tempo sia essenzialmente costante; rientrano in questa tipologia gli impianti di riscaldamento, climatizzazione, ricambio d'aria, estrazione forzata, i cui parametri di riferimento sono: $\mathbf{L_{Aeq}}$, livello continuo equivalente di pressione sonora, ponderata A; $\mathbf{L_{ic}}$, L_{Aeq} corretto con il termine di correzione del rumore residuo e il termine di normalizzazione rispetto al tempo di riverberazione (UNI 11367).

I valori limite di tali parametri cambiano in funzione della destinazione d'uso dell'edificio e sono indicati nella Tabella 1.

La misura è eseguita nell'ambiente con livello di rumore più elevato e diverso da quello in cui si trova la sorgente, infatti i limiti imposti non sono riferiti agli impianti, ma al rumore che propagano nell'edificio.

Di seguito gli interventi realizzati per prevenire e/o ridurre il disturbo verso gli utenti dell'edificio.

Tubazioni (tipo di funzionamento: Discontinuo)

Interventi:
- I rubinetti sono dotati di elementi "rompi-getto".
- Le tubazioni sono inserite in appositi cavedi con adeguato potere fonoisolante.

Scarichi (tipo di funzionamento: Discontinuo)

Interventi:
- La sezione del collettore è aumentata per ridurre la velocità di deflusso delle acque.
- Sono evitate le pendenze elevate del tubo di collegamento fra sifone e colonna di scarico, per ridurre i tipici "gorgoglii".

Ascensori (tipo di funzionamento: Discontinuo)

Interventi:
- Il vano ascensore è realizzato con pareti in muratura ad elevata massa aerica.
- Il vano ascensore non è in prossimità di locali in cui è richiesta particolare tranquillità.

Impianti di riscaldamento (tipo di funzionamento: Continuo)

Interventi:
- La centrale termica è montata su supporti antivibranti.

Impianti di condizionamento (tipo di funzionamento: Continuo)

Interventi:
- Gli impianti sono posizionati in luoghi dove l'impatto è minore.
- Le staffe di supporto dell'impianto sono provviste di idonei giunti antivibranti.
- I macchinari sul tetto sono isolati con barriere antirumore.

Impianti elettrici (tipo di funzionamento: Continuo)

Interventi:
- Le cassette elettriche e i quadri elettrici non sono posizionati sui due lati di una stessa parete in corrispondenza l'uno dell'altro.

Appendice A

Simboli

R	Potere fonoisolante di un elemento [dB]
R'	Potere fonoisolante apparente [dB]
ΔR_i	Incremento del potere fonoisolante mediante strati addizionali per l'elemento i [dB]
R_w	Indice di valutazione del potere fonoisolante (EN ISO 717-1) [dB]
ΔR_w	Indice di valutazione dell'incremento del potere fonoisolante (EN ISO 717-1) [dB]
R'_w	Indice di valutazione del potere fonoisolante apparente (EN ISO 717-1) [dB]
C	Termine di adattamento allo spettro 1 (EN ISO 717-1) [dB]
C_{tr}	Termine di adattamento allo spettro 2 (EN ISO 717-1) [dB]
T_{60}	Tempo di riverberazione in cui l'energia sonora decresce di 60 dB dopo lo spegnimento della sorgente sonora [s]
L_n	Livello di pressione sonora di calpestio normalizzato [dB]
$L_{n,w}$	Indice di valutazione del livello di pressione sonora di calpestio normalizzato [dB]
$L'_{n,w}$	Indice di valutazione del livello di pressione sonora di calpestio normalizzato, in opera (EN ISO 717-2) [dB]
$L'_{nT,w}$	Indice di valutazione del livello di pressione sonora di calpestio normalizzato rispetto al tempo di riverberazione, in opera [dB]
ΔL_n	Attenuazione del livello di pressione sonora di calpestio normalizzato di un rivestimento di pavimentazione [dB]
$\Delta L_{n,w}$	Indice di valutazione dell'attenuazione del livello di pressione sonora di calpestio normalizzato dovuto ad un rivestimento di pavimentazione (EN ISO 717-2) [dB]
C_I	Termine di adattamento allo spettro per il rumore da calpestio (EN ISO 717-2) [dB]
$D_{nT,w}$	Indice di valutazione dell'isolamento acustico normalizzato rispetto al tempo di riverberazione [dB]
$D_{2m,nT,w}$	Indice di valutazione dell'isolamento acustico di facciata standardizzato (EN ISO 717-1) [dB]
$D_{2m,n,w}$	Indice di valutazione dell'isolamento acustico di facciata normalizzato (EN ISO 717-1) [dB]
$D_{n,e}$	Isolamento acustico normalizzato di piccoli elementi di edificio [dB]
$D_{n,e,w}$	Indice di valutazione dell'isolamento acustico normalizzato di piccoli elementi di edificio [dB]
K	Termine di correzione per la trasmissione laterale [dB]
ΔL_{fs}	Differenza di livello di pressione sonora in facciata che dipende dalla forma della facciata, dall'assorbimento acustico delle superfici aggettanti (balconi) e dalla direzione del campo sonoro (UNI EN 12354-3, Appendice C)
L_{ASmax}	Livello massimo di pressione sonora, ponderata A con costante di tempo slow [dB]
L_{Aeq}	Livello continuo equivalente di pressione sonora, ponderata A [dB]

Definizioni

Ambiente abitativo: porzione di unità immobiliare completamente delimitata destinata al soggiorno e alla permanenza di persone per lo svolgimento di attività e funzioni caratterizzanti la destinazione d'uso.

Ambiente accessorio o di servizio: Porzione di unità immobiliare (se di utilizzo individuale) o di sistema edilizio (se di utilizzo comune o collettivo) con funzione diversa da quella abitativa ovvero non destinato allo svolgimento di attività e funzioni caratterizzanti la destinazione d'uso. Sono ambienti accessori gli spazi completamente o parzialmente delimitati destinati al collegamento degli ambienti abitativi ed alla distribuzione orizzontale e verticale all'interno del sistema edilizio, nonché gli spazi destinati a deposito, immagazzinamento e rimessaggio. Sono ambienti di servizio gli spazi completamente delimitati destinati ad ospitare elementi tecnici connessi con il sistema edilizio, (per esempio vani ascensore, vani scala, ecc), e quelli specializzati a fornire servizi richiesti da particolari attività degli utenti, quali i servizi igienici, i locali tecnici degli edifici, i ripostigli anche interni all'unità abitativa, ecc.

Ambiente verificabile acusticamente: ambiente abitativo di dimensioni sufficienti a consentire l'allestimento di misurazioni in conformità ai procedimenti di prova e valutazione descritti nelle pertinenti parti della serie UNI EN ISO 16283 per la determinazione dei livelli prestazionali acustici in opera.

Edificio: sistema edilizio costituito dalle strutture esterne che delimitano uno spazio di volume definito, dalle strutture interne che ripartiscono detto volume e da tutti gli impianti, dispositivi tecnologici ed eventuali arredi che si trovano al suo interno . La superficie esterna che delimita un edificio può confinare con tutti o alcuni di questi elementi : l'ambiente esterno, il terreno, altri edifici . L'edificio può essere composto da una o più unità immobiliari.

Facciata: Chiusura di un ambiente che delimita lo spazio interno da quello esterno; può essere orizzontale, verticale o inclinata e può essere caratterizzata dalla compresenza di elementi opachi e trasparenti, con o senza elementi per impianti e sistemi di oscuramento, ventilazione, sicurezza, controllo o altre attrezzature esterne.

Indice di valutazione dell'isolamento acustico per via aerea negli edifici: Numero unico di valutazione della grandezza descrittiva dell'isolamento acustico per via aerea negli edifici. Questa grandezza è determinata in conformità alla UNI EN ISO 717-1.

Indice di valutazione del livello di pressione sonora di calpestio negli edifici: Numero unico di valutazione della grandezza descrittiva del livello di rumore di calpestio negli edifici. Questa grandezza è determinata in conformità alla UNI EN ISO 717-2.

Isolamento acustico normalizzato rispetto al tempo di riverberazione, D_{nT}: Differenza tra le medie spazio-temporali dei livelli di pressione sonora prodotti in due ambienti da una sorgente posta in uno degli stessi, normalizzato rispetto al valore di riferimento del tempo di riverberazione nell'ambiente ricevente.

Isolamento acustico di facciata normalizzato rispetto al tempo di riverberazione, $D_{2m,nT}$: Differenza tra il livello di pressione sonora all'esterno alla distanza di 2 m dalla facciata e la media spazio-temporale del livello di pressione sonora nell'ambiente ricevente, normalizzato rispetto al valore del tempo di riverberazione dell'ambiente ricevente.

Livello di pressione sonora di calpestio normalizzato rispetto all'assorbimento acustico, L'_n: Livello di pressione sonora di calpestio normalizzato rispetto all'area di assorbimento acustico equivalente di riferimento nell'ambiente ricevente.

Impianto a funzionamento continuo: impianto il cui livello sonoro emesso nel tempo sia essenzialmente costante; rientrano in questa tipologia gli impianti di climatizzazione, ricambio d'aria, estrazione forzata.

Impianto a funzionamento discontinuo: impianti fissi il cui livello sonoro emesso non sia costante nel tempo e caratterizzato da brevi periodi di funzionamento rispetto al tempo di inattività durante l'arco di una giornata ; rientrano in questa tipologia gli impianti sanitari, di scarico, gli ascensori, i montacarichi e le chiusure automatiche.

Intervento edilizio: Ogni lavorazione o opera che modifichi in tutto o in parte un edificio esistente o che porti alla realizzazione di una nuova costruzione.

Partizione: Insieme degli elementi tecnici orizzontali e verticali del sistema edilizio aventi funzione di dividere ed articolare gli spazi interni del sistema edilizio stesso delimitando le diverse unità immobiliari e gli ambienti accessori e di servizio di uso comune o collettivo.

Ristrutturazione edilizia: Opere di revisione parziale o totale dell'edificio esistente anche con variazione di forma o di sagoma, o di volume, o di superficie e risanamento conservativo con o senza opere e variazione di destinazione d'uso. Sono interventi di ristrutturazione edilizia anche le opere di demolizione e ricostruzione integrale ("con stessa volumetria e sagoma di quello preesistente") o, comunque, le opere che portano alla realizzazione di un immobile in tutto o in parte differente dall'originale.

Sistema edilizio: Insieme strutturato di unità ambientali e di unità tecnologiche.

Unità immobiliare, UI: Porzione di fabbricato, o un fabbricato, o un insieme di fabbricati ovvero un'area che, nello stato in cui si trova e secondo l'utilizzo locale, presenta potenzialità di autonomia funzionale e reddituale.

Verifica acustica: Verifica strumentale delle prestazioni acustiche degli elementi tecnici di un edificio, da eseguire in opera, nel rispetto delle vigenti normative tecniche, negli ambienti verificabili acusticamente delle varie unità immobiliari dell'edificio stesso.

Appendice B

Tipi di forma della facciata

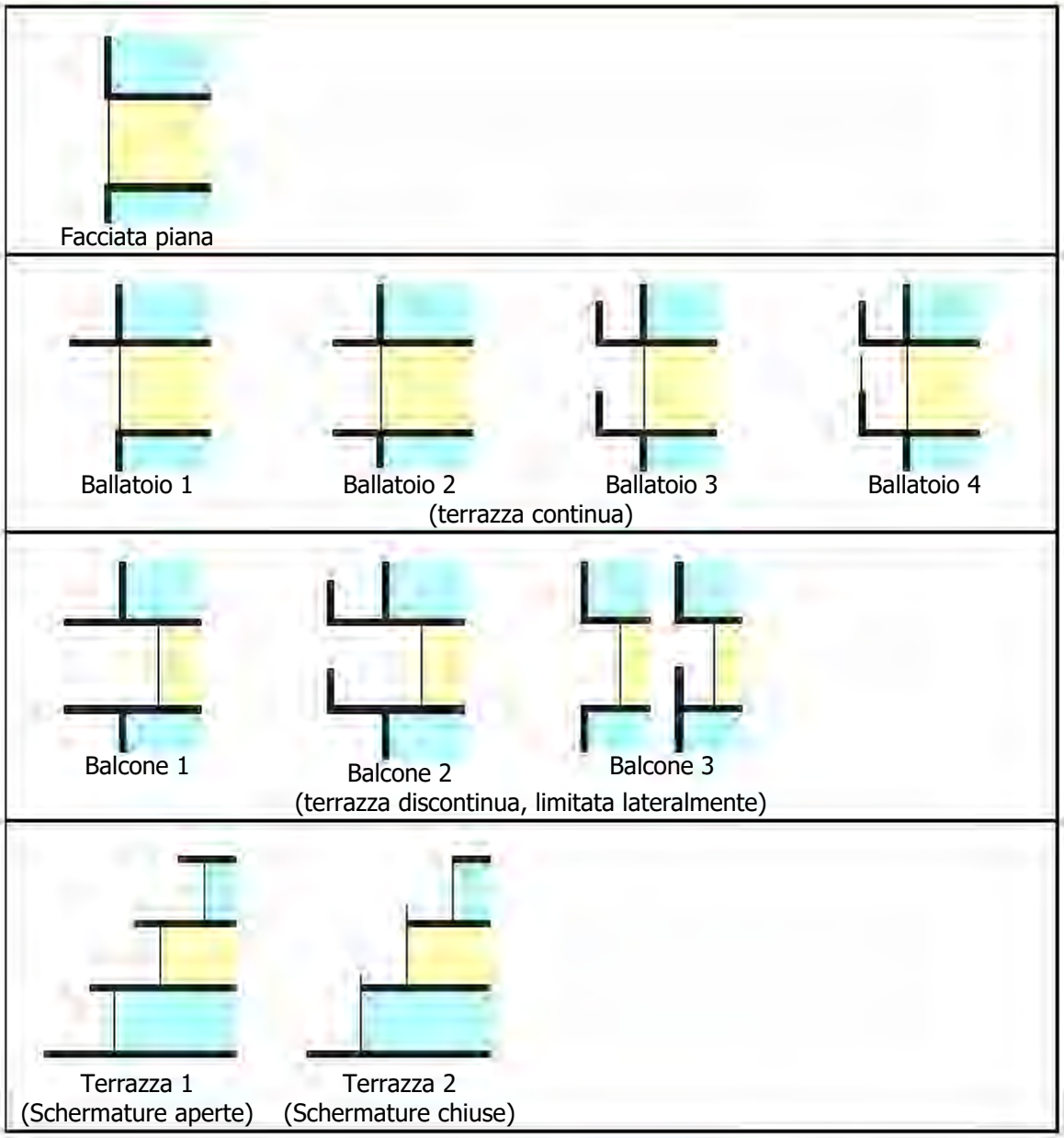

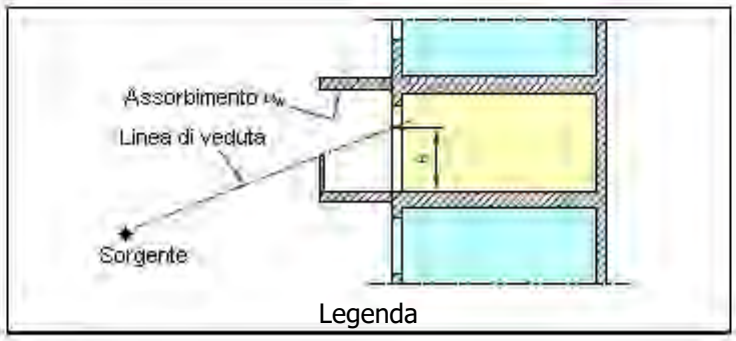

Appendice C

Pareti

Parete MPI03.e (Pareti utente)

Descrizione	**Tamponatura Piano Terra**
Composizione	**C1 : sp. 2.0 cm. Intonaco interno (28.0 kg/m²)C2 : sp. 90.0 cm. Blocchi di tufo (1 440.0 kg/m²)C3 : sp. 0.6 cm. AFONTERMO (12.0 kg/m²)**
Origine Dati	**Parete singola - I.E.N. G.FerrarisRw = 20 log m' - 2 [m' ≥ 80 kg/m²]Fonte: I.E.N. G. Ferraris - UNI/TR 11175Nella formula è compreso un fattore cautelativo uguale a -2 dB.**
Note	**-**
Spessore	**92.6 cm**
Massa Superficiale	**1 480.0 kg/m²**
R_w	**61.4 dB**

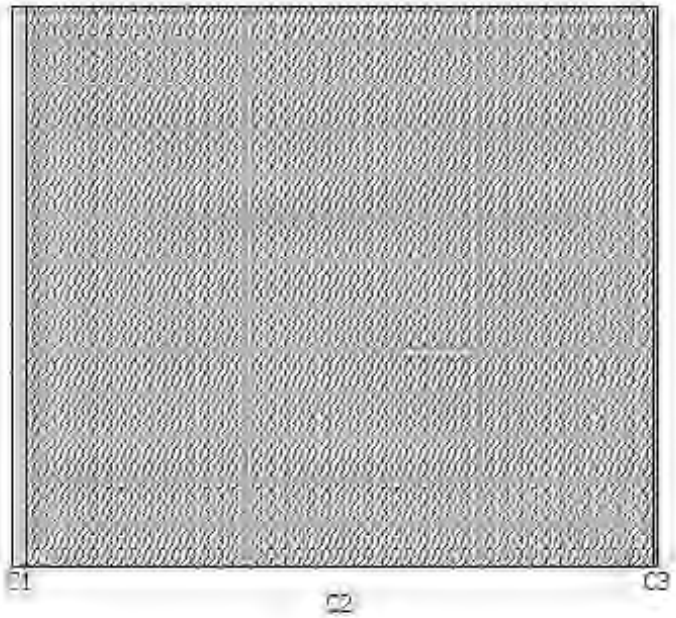

Composizione stratigrafia

	Componente	Spessore (cm)	Massa sup. (kg/m²)
C1	Intonaco interno	2.0	28.0
C2	Blocchi di tufo	90.0	1 440.0
C3	AFONTERMO	0.6	12.0

Parete MPI03.f (Pareti utente)

Descrizione	**Tamponatura Primo Piano**
Composizione	**C1 : sp. 2.0 cm. Intonaco interno (28.0 kg/m²)C2 : sp. 80.0 cm. Blocchi di tufo (1 280.0 kg/m²)C3 : sp. 0.6 cm. AFONTERMO (12.0 kg/m²)**
Origine Dati	**Parete singola - I.E.N. G.FerrarisRw = 20 log m' - 2 [m' ≥ 80 kg/m²]Fonte: I.E.N. G. Ferraris - UNI/TR 11175Nella formula è compreso un fattore cautelativo uguale a -2 dB.**
Note	**-**
Spessore	**82.6 cm**
Massa Superficiale	**1 320.0 kg/m²**
R_w	**60.4 dB**

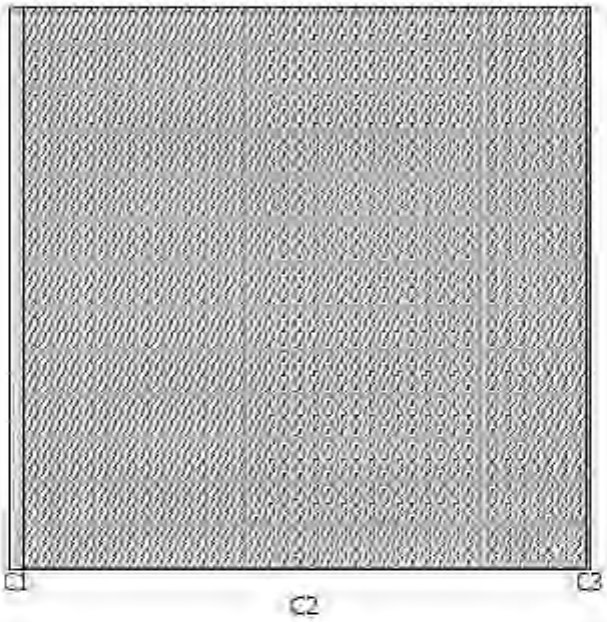

Composizione stratigrafia

	Componente	Spessore (cm)	Massa sup. (kg/m²)
C1	Intonaco interno	2.0	28.0
C2	Blocchi di tufo	80.0	1 280.0
C3	AFONTERMO	0.6	12.0

Parete MPI03.f.01 (Pareti utente)

Descrizione	**Parete Primo Piano separazione ambienti**
Composizione	**C1 : sp. 2.0 cm. Intonaco interno (28.0 kg/m²)C2 : sp. 75.0 cm. Blocchi di tufo (1 200.0 kg/m²)C3 : sp. 2.0 cm. Intonaco interno (28.0 kg/m²)**
Origine Dati	**Parete singola - I.E.N. G.FerrarisRw = 20 log m' - 2 [m' ≥ 80 kg/m²]Fonte: I.E.N. G. Ferraris - UNI/TR 11175Nella formula è compreso un fattore cautelativo uguale a -2 dB.**
Note	**-**
Spessore	**79.0 cm**
Massa Superficiale	**1 256.0 kg/m²**
R_w	**60.0 dB**

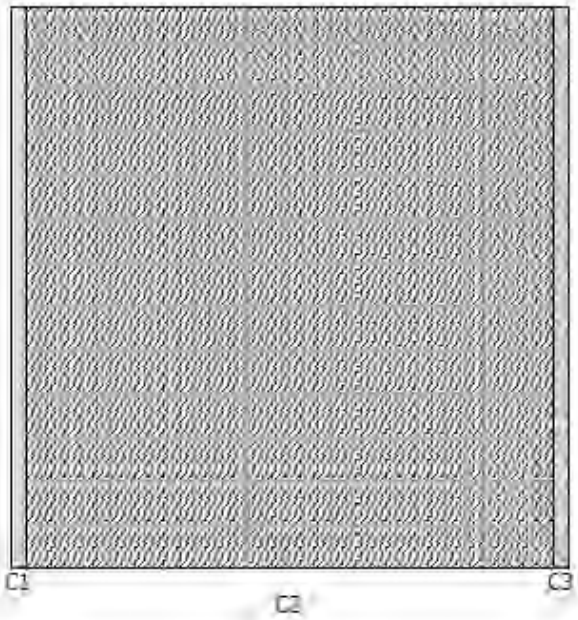

Composizione stratigrafia

	Componente	Spessore (cm)	Massa sup. (kg/m²)
C1	Intonaco interno	2.0	28.0
C2	Blocchi di tufo	75.0	1 200.0
C3	Intonaco interno	2.0	28.0

Parete MPI03.e.01 (Pareti utente)

Descrizione	**Parete Piano Terra separazione ambienti**
Composizione	**C1 : sp. 2.0 cm. Intonaco interno (28.0 kg/m²)C2 : sp. 80.0 cm. Blocchi di tufo (1 280.0 kg/m²)C3 : sp. 2.0 cm. Intonaco interno (28.0 kg/m²)**
Origine Dati	**Parete singola - I.E.N. G.FerrarisRw = 20 log m' - 2 [m' ≥ 80 kg/m²]Fonte: I.E.N. G. Ferraris - UNI/TR 11175Nella formula è compreso un fattore cautelativo uguale a -2 dB.**
Note	**-**
Spessore	**84.0 cm**
Massa Superficiale	**1 336.0 kg/m²**
R_w	**65.6 dB**

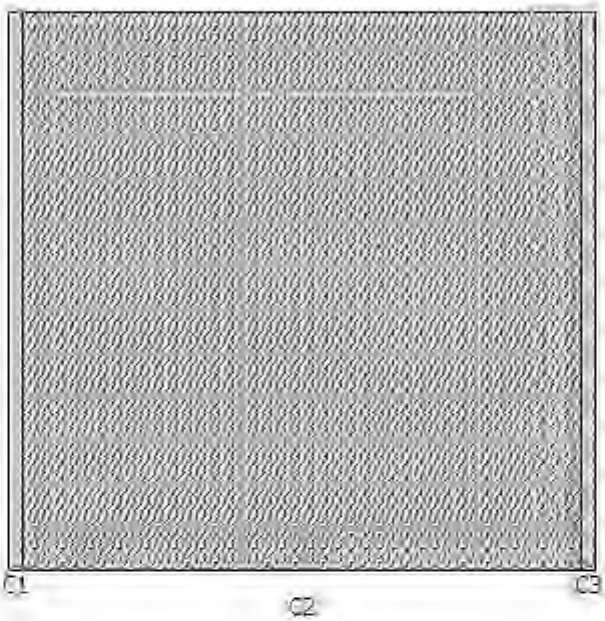

Composizione stratigrafia

	Componente	Spessore (cm)	Massa sup. (kg/m²)
C1	Intonaco interno	2.0	28.0
C2	Blocchi di tufo	80.0	1 280.0
C3	Intonaco interno	2.0	28.0

Parete PA.CA.016 (Pareti in cartongesso)

Descrizione	**Parete in lastre in cartongesso, struttura metallica singola (sp.10 cm).**
Composizione	**Parete con lastre di cartongesso (sp.12.5 mm ognuna, 2 per parte) montata su struttura metallica (sp. 50 mm) con pannello in lana di vetro all'interno. Trattamento dei giunti mediante intonaco coprifughe e nastro di rinforzo.**
Origine Dati	**Cert. n. 34910-01 del 16/07/2002 (UNI EN ISO 140-3), I.E.N.G.F. (Isover).**
Note	**-**
Spessore	**10.0 cm**
Massa Superficiale	**43.0 kg/m^2**
R_w	**52.8 dB**

Freq.(Hz)	100	125	160	200	250	315	400	500	630	800	1000	1250	1600	2000	2500	3150
Ri (dB)	27.2	32.9	35.2	41.8	46.4	48.5	50.3	52.9	55.6	58.3	59.2	60.6	60.9	58.0	50.2	49.5

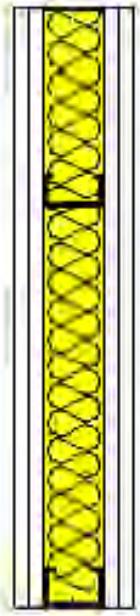

Parete MR.01.018 (Pareti utente)

Descrizione	**Tramezzatura-laterizio due fori**
Composizione	**C1 : sp. 1.0 cm. Intonaco di calce e gesso. (14.0 kg/m²)C2 : sp. 2.5 cm. Polistirene espanso in lastre stampate - mv.30 (0.8 kg/m²)C3 : sp. 8.0 cm. Mattone forato di laterizio (250*80*250) spessore 80 (62.0 kg/m²)C4 : sp. 2.5 cm. Polistirene espanso in lastre stampate - mv.30 (0.8 kg/m²)C5 : sp. 1.0 cm. Intonaco di calce e gesso. (14.0 kg/m²)**
Origine Dati	**Parete singola - I.E.N. G.FerrarisRw = 20 log m' - 2 [m' ≥ 80 kg/m²]Fonte: I.E.N. G. Ferraris - UNI/TR 11175Nella formula è compreso un fattore cautelativo uguale a -2 dB.**
Note	**-**
Spessore	**15.0 cm**
Massa Superficiale	**91.6 kg/m²**
R_w	**42.6 dB**

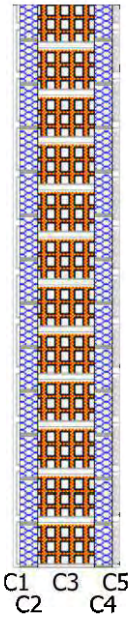

Composizione stratigrafia

	Componente	Spessore (cm)	Massa sup. (kg/m²)
C1	Intonaco di calce e gesso.	1.0	14.0
C2	Polistirene espanso in lastre stampate - mv.30	2.5	0.8
C3	Mattone forato di laterizio (250*80*250) spessore 80	8.0	62.0
C4	Polistirene espanso in lastre stampate - mv.30	2.5	0.8
C5	Intonaco di calce e gesso.	1.0	14.0

Parete PA.CA.020 (Pareti in cartongesso)

Descrizione	**Parete leggera in lastre in cartongesso, struttura metallica singola (sp.20.5 cm) con pannelli in lana di legno di abete mineralizzata e pannelli in lana di roccia.**
Composizione	**Partizione leggera su telaio metallico sp.75 mm costituita, su ambo i lati, da pannelli CELENIT N 50 (pannello in lana di legno di abete mineralizzata e legata con cemento Portland ad alta resistenza, sp.50 mm, massa superficiale 18 kg/m²), disposti orizzontalmente e rivestiti da lastre in cartongesso (sp.1.5 cm), applicate con colla distribuita per punti lungo il bordo delle lastre; nell'intercapedine pannelli in lana di roccia sp.70 mm, densità 50 kg/m³.**
Origine Dati	**Cert. n. 093 del 03/12/2001 (UNI EN ISO 140-3), Dipartimento di Fisica Tecnica dell'Università di Padova (Celenit).**
Note	**-**
Spessore	**20.5 cm**
Massa Superficiale	**65.0 kg/m²**
R_w	**61.0 dB**

Freq.(Hz)	100	125	160	200	250	315	400	500	630	800	1000	1250	1600	2000	2500	3150
Ri (dB)	35.0	39.8	44.0	48.5	50.4	54.0	57.9	58.7	61.8	65.6	66.9	71.7	72.4	71.5	72.2	76.1

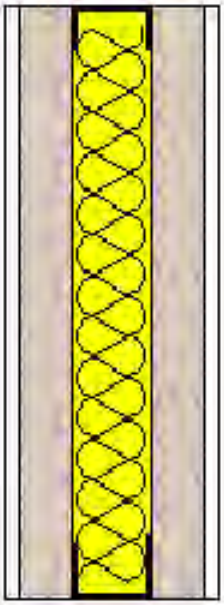

Parete MPI03.g.01 (Pareti utente)

Descrizione	**Parete Secondo Piano separazione ambienti**
Composizione	**C1 : sp. 2.0 cm. Intonaco interno (28.0 kg/m²)C2 : sp. 65.0 cm. Blocchi di tufo (1 040.0 kg/m²)C3 : sp. 2.0 cm. Intonaco interno (28.0 kg/m²)**
Origine Dati	**Parete singola - I.E.N. G.FerrarisRw = 20 log m' - 2 [m' ≥ 80 kg/m²]Fonte: I.E.N. G. Ferraris - UNI/TR 11175Nella formula è compreso un fattore cautelativo uguale a -2 dB.**
Note	**-**
Spessore	**69.0 cm**
Massa Superficiale	**1 096.0 kg/m²**
R_w	**58.8 dB**

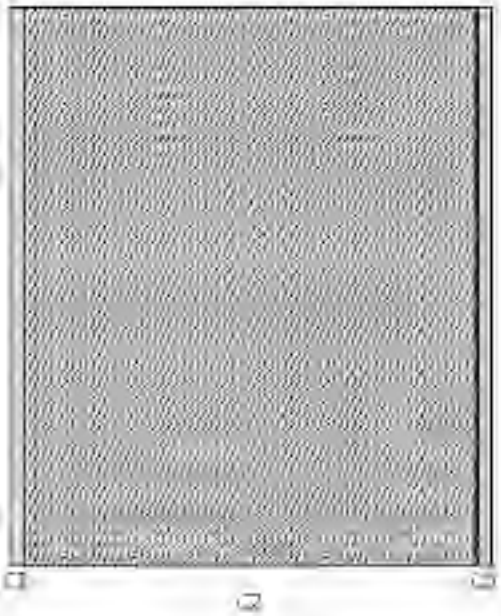

Composizione stratigrafia

	Componente	Spessore (cm)	Massa sup. (kg/m²)
C1	Intonaco interno	2.0	28.0
C2	Blocchi di tufo	65.0	1 040.0
C3	Intonaco interno	2.0	28.0

Parete MPI03.g (Pareti utente)

Descrizione	**Tamponatura Secondo Piano**
Composizione	**C1 : sp. 2.0 cm. Intonaco interno (28.0 kg/m²)C2 : sp. 75.0 cm. Blocchi di tufo (1 200.0 kg/m²)C3 : sp. 0.6 cm. AFONTERMO (12.0 kg/m²)**
Origine Dati	**Parete singola - I.E.N. G.FerrarisRw = 20 log m' - 2 [m' ≥ 80 kg/m²]Fonte: I.E.N. G. Ferraris - UNI/TR 11175Nella formula è compreso un fattore cautelativo uguale a -2 dB.**
Note	**-**
Spessore	**77.6 cm**
Massa Superficiale	**1 240.0 kg/m²**
R_w	**59.9 dB**

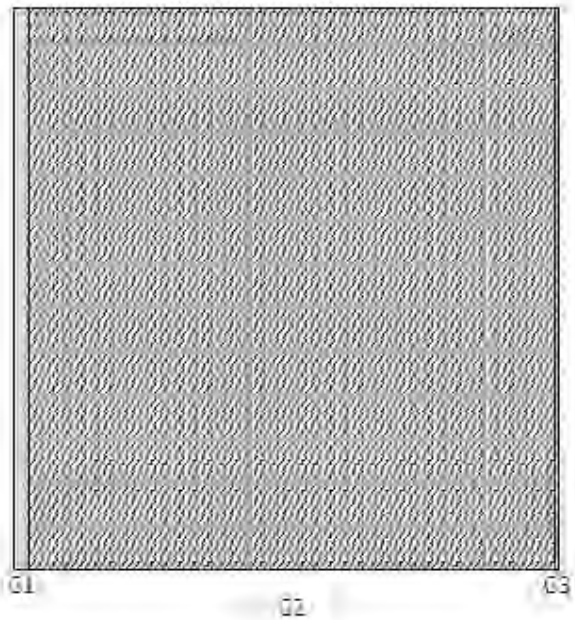

Composizione stratigrafia

	Componente	Spessore (cm)	Massa sup. (kg/m²)
C1	Intonaco interno	2.0	28.0
C2	Blocchi di tufo	75.0	1 200.0
C3	AFONTERMO	0.6	12.0

Solai

Solaio SOL02.a (Solai utente)

Descrizione	**SOL02 - Solaio in laterocemento**
Composizione	**C1 : sp. 1.5 cm. Pavimentazione interna (25.5 kg/m²)C2 : sp. 2.0 cm. Malta di cemento. (40.0 kg/m²)C3 : sp. 2.0 cm. Massetto in calcestruzzo alleggerito-1 (8.0 kg/m²)C4 : sp. 2.0 cm. Malta di cemento. (40.0 kg/m²)C5 : sp. 16.0 cm. Blocco laterizio da 16-3 (144.0 kg/m²)C6 : sp. 10.0 cm. Strato d' aria verticale - spessore tra 2,5 cm e 10 cm. (0.1 kg/m²)C7 : sp. 10.0 cm. Fibre di vetro - pannelli rigidi - appl. interne - mv.100. (10.0 kg/m²)C8 : sp. 1.5 cm. Cartongesso in lastre (13.5 kg/m²)**
Origine Dati	**Solai in laterocemento senza massetto alleggeritoLn,w = 170 - 35 log Mep'Fonte: UNI 11175:2021 (41)**
Note	**-**
Spessore	**45.0 cm**
Massa Superficiale	**281.1 kg/m²**
R_w	**64.2 dB**
$L_{n,w}$	**38.2 dB**

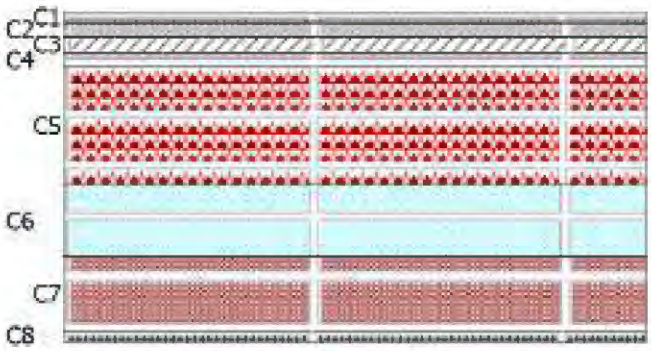

Composizione stratigrafia

	Componente	Spessore (cm)	Massa sup. (kg/m²)
C1	Pavimentazione interna	1.5	25.5
C2	Malta di cemento.	2.0	40.0
C3	Massetto in calcestruzzo alleggerito-1	2.0	8.0
C4	Malta di cemento.	2.0	40.0
C5	Blocco laterizio da 16-3	16.0	144.0
C6	Strato d' aria verticale - spessore tra 2,5 cm e 10 cm.	10.0	0.1
C7	Fibre di vetro - pannelli rigidi - appl. interne - mv.100.	10.0	10.0
C8	Cartongesso in lastre	1.5	13.5

Solaio COP03.d (Solai utente)

Descrizione	**COP03 - Copertura piana praticabile**
Composizione	**C1 : sp. 2.0 cm. Piastrelle (46.0 kg/m²)C2 : sp. 1.0 cm. Bitume. (12.0 kg/m²)C3 : sp. 2.0 cm. Massetto ordinario (40.0 kg/m²)C4 : sp. 2.0 cm. Malta di cemento. (40.0 kg/m²)C5 : sp. 16.0 cm. Blocco laterizio da 16-3 (144.0 kg/m²)C6 : sp. 10.0 cm. Strato d' aria verticale - spessore tra 2,5 cm e 10 cm. (0.1 kg/m²)C7 : sp. 10.0 cm. Da rocce feldspatiche -pannelli rigidi- appl. interne - mv.100. (10.0 kg/m²)C8 : sp. 0.4 cm. Barriera al vapore (4.4 kg/m²)C9 : sp. 1.5 cm. Cartongesso in lastre (13.5 kg/m²)**
Origine Dati	**Solai in laterocemento senza massetto alleggeritoLn,w = 170 - 35 log Mep'Fonte: UNI 11175:2021 (41)**
Note	**-**
Spessore	**44.9 cm**
Massa Superficiale	**310.0 kg/m²**
R_w	**60.6 dB**
$L_{n,w}$	**83.6 dB**

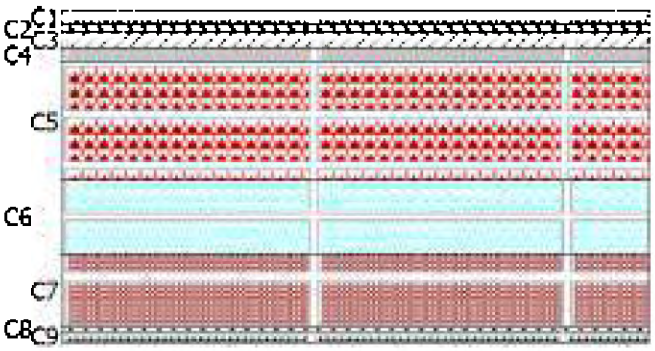

Composizione stratigrafia

	Componente	Spessore (cm)	Massa sup. (kg/m²)
C1	Piastrelle	2.0	46.0
C2	Bitume.	1.0	12.0
C3	Massetto ordinario	2.0	40.0
C4	Malta di cemento.	2.0	40.0
C5	Blocco laterizio da 16-3	16.0	144.0
C6	Strato d' aria verticale - spessore tra 2,5 cm e 10 cm.	10.0	0.1
C7	Da rocce feldspatiche -pannelli rigidi- appl. interne - mv.100.	10.0	10.0
C8	Barriera al vapore	0.4	4.4
C9	Cartongesso in lastre	1.5	13.5

Serramenti

Serramento SR.U.007

Descrizione	**Finestra 1 anta Metallo con taglio termico**
Composizione	**C1 : sp. 7.0 cm. Alluminio. (189.0 kg/m²)C2 : sp. 150.0 cm. Vetro da finestre. (3 750.0 kg/m²)C3 : sp. 7.0 cm. Alluminio. (189.0 kg/m²)**
Origine Dati	**Rw calcolato in base alla tipologia di vetrata. 44.2a-20-12 (sp. totale 41 mm, massa 51 kg/m²) (Rw = 44.0) di Classe 4 (UNI 12207).**
Note	**-**
Spessore	**164.0 cm**
Massa Superficiale	**4 128.0 kg/m²**
R_w	**42.0 dB**

Serramento SR.U.009

Descrizione	**Vetrata 2 ante Metallo con taglio termico**
Composizione	**C1 : sp. 7.0 cm. Alluminio. (189.0 kg/m²)C2 : sp. 150.0 cm. Vetro da finestre. (3 750.0 kg/m²)C3 : sp. 7.0 cm. Alluminio. (189.0 kg/m²)**
Origine Dati	**Rw calcolato in base alla tipologia di vetrata. 44.2a-20-12 (sp. totale 41 mm, massa 51 kg/m²) (Rw = 44.0) di Classe 4 (UNI 12207).**
Note	**-**
Spessore	**164.0 cm**
Massa Superficiale	**4 128.0 kg/m²**
R_w	**42.0 dB**

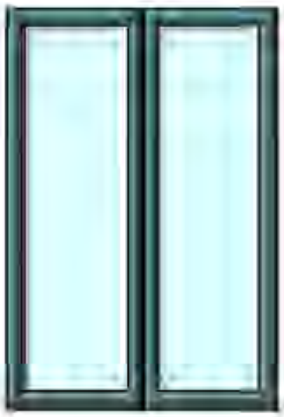

Porte

Porta PO.U.009

Descrizione	**Porta Spogliatoio Donne**
Composizione	**-**
Origine Dati	**-**
Note	**-**
Spessore	**0.0 cm**
Massa Superficiale	**0.0 kg/m²**
R_w	**45.0 dB**

Porta PO.U.010

Descrizione	**Porta Spogliatoio Uomini**
Composizione	**-**
Origine Dati	**-**
Note	**-**
Spessore	**0.0 cm**
Massa Superficiale	**0.0 kg/m²**
R_w	**45.0 dB**

Porta PO.U.007

Descrizione	**Porta WC Uomini**
Composizione	**-**
Origine Dati	**-**
Note	**-**
Spessore	**0.0 cm**
Massa Superficiale	**0.0 kg/m²**
R_w	**45.0 dB**

Porta PO.U.008

Descrizione	**Porta WC Donne - Copia**
Composizione	**-**
Origine Dati	**-**
Note	**-**
Spessore	**0.0 cm**
Massa Superficiale	**0.0 kg/m²**
R_w	**45.0 dB**

Porta PO.001

Descrizione	**Porte in legno per interni**
Composizione	**Porte in legno per interni**
Origine Dati	**Cert. n. ME06/030A/99 del 29/02/2000 (UNI EN ISO 140-3), CSI.**
Note	**-**
Spessore	**1.9 cm**
Massa Superficiale	**32.8 kg/m^2**
R_w	**43.0 dB**

Giunta Regionale della Campania
Area Generale di Coordinamento
Ecologia, Tutela dell'Ambiente
C.T.A., Protezione Civile
Il Coordinatore

REGIONE CAMPANIA
Prot. 2007.1054007 del 19.12.2007 ore 13.37
Dest. DI COSTANZO PAOLO
Fascicolo: 2007.XXIV/93.19

Egr. Sig. DI COSTANZO Paolo
Via Salita Tarsia, 42
NAPOLI

OGGETTO: Riconoscimento della figura professionale di tecnico competente in acustica ambientale, ai sensi della legge 26/10/95, n. 447, art. 2, commi 6 e 7.

N° Riferimento
645/07

Con Decreto Dirigenziale n° [illegible] del 19 dicembre 2007 si è provveduto ad approvare le determinazioni assunte dalla Commissione Regionale Interna preposta all'esame delle istanze di riconoscimento della figura professionale di «Tecnico Competente» in acustica ambientale.

Poiché il Suo nominativo risulta inserito nell'elenco dei professionisti in regola con i requisiti richiesti, Ella è autorizzato ad operare professionalmente nel campo dell'acustica ambientale, ai sensi della legge 26/10/95, n° 447 - art. 2, commi 6 e 7 - e dal DPCM 31/3/98.

LV/

Avv. Mario Luongchini

Via A. de Gasperi, 28 - 80133 Napoli - Tel. 081.7963029 - Fax 081.7963005

Istituto Elettrotecnico Nazionale
Galileo Ferraris

RAPPORTO DI PROVA

n. 34910-01

Istituto Elettrotecnico Nazionale
Galileo Ferraris

Sede di Corso Massimo d'Azeglio, 42 - 10125 TORINO - Telefax (+39-11) 650 76 11
Sede di Strada delle Cacce, 91 - 10135 TORINO - Telefax (+39-11) 34 63 84
Telefono (+39-11) 3039 1 (selezione passante) – sito Internet http://www.ien.it

RAPPORTO DI PROVA

N. 34910-01 **costituito di n.** 5 **pagine** **rilasciato in data** 16 luglio 2002

a Saint-Gobain Isover Italia S.p.A. Via Gaetano Donizetti - Vidalengo, 28/30 24043 Caravaggio (BG)

conforme alla richiesta n. 3705/02 (prot. IEN) **in data** 11 aprile 2002

Tipo di prova : misura in laboratorio del potere fonoisolante

Campione in prova : parete "Optima 102/50/45"

Data di ricevimento in Istituto : 3 aprile 2002

Data di esecuzione della prova : 10 aprile 2002

I risultati riportati nel presente documento si riferiscono esclusivamente agli esemplari descritti e alle condizioni di misura specificate. Ogni estensione dei risultati ad altri esemplari e ad altre condizioni di misura esula dallo scopo del documento.

Le misure delle grandezze di cui al presente documento sono espresse, in accordo con quanto disposto dal D.P.R. 12 agosto 1982, n. 802, mediante le unità del Sistema Internazionale delle unità di misura (SI), definito ed approvato dalla Conferenza Generale dei Pesi e delle Misure (CGPM), in accordo con quanto stabilito dalla legge 11 agosto 1991, n. 273. La riferibilità alle unità SI è assicurata dai campioni nazionali realizzati e conservati dagli Istituti metrologici primari (Istituto di Metrologia "Gustavo Colonnetti", Istituto Elettrotecnico Nazionale Galileo Ferraris ed Istituto Nazionale di Metrologia delle Radiazioni Ionizzanti dell'ENEA). L'incertezza di misura è dichiarata come incertezza corrispondente al livello di fiducia del 95% ed è ottenuta moltiplicando l'incertezza tipo per il fattore di copertura k specificato.

Gli Sperimentatori

Il Responsabile del Settore Acustica
(Renato Spagnolo)

PROCEDIMENTO DI PROVA

Le misure sono state eseguite in conformità alla norma internazionale UNI EN ISO 140-3:1997; i risultati sono stati valutati in conformità alla norma internazionale UNI EN ISO 717-1:1997.

AMBIENTE DI PROVA

I requisiti del Laboratorio e le condizioni di prova concordano con le specifiche della norma UNI EN ISO 140-1:1999. Il campione in esame viene installato in un'apertura di 10 m^2 posta tra due camere semiriverberanti adiacenti, acusticamente disaccoppiate.

Nella camera trasmittente, con volume pari a 58 m^3, è collocata una sorgente sonora ed una postazione microfonica rotante; nella camera ricevente, con volume V pari a 69 m^3, è collocata una seconda postazione microfonica identica.

STRUMENTI DI MISURA IMPIEGATI

- 2 microfoni a condensatore da 1/2" Brüel & Kjær, tipo 4166;
- 2 preamplificatori microfonici Brüel & Kjær, tipo 2619;
- 2 aste rotanti Brüel & Kjær, tipo 3923;
- calibratore di livello sonoro Brüel & Kjær, tipo 4231;
- analizzatore di frequenza digitale in tempo reale a 1/3 di ottava a 2 canali Bruel & Kjær, tipo 2133.
- equalizzatore digitale Yamaha, tipo DEQ 5;
- amplificatore di potenza Amcron Crown, tipo MICRO-TECH 1200;
- 1 diffusore acustico omnidirezionale cubico contenente ciascuno 6 woofer e 6 tweeter;
- 1 diffusore acustico omnidirezionale dodecaedrico Brüel & Kjær, tipo 4296.

MODALITÀ DI MISURA

Nella camera trasmittente si produce rumore bianco casuale mediante un sistema così costituito: un generatore digitale di rumore bianco, contenuto nell'analizzatore in tempo reale, viene collegato all'ingresso dell'equalizzatore digitale; il segnale viene inviato all'ingresso dell'amplificatore di potenza. L'uscita dell'amplificatore finale è collegata al diffusore omnidirezionale dodecaedrico.

Mediante l'uso dei controlli dei livelli di uscita di ogni banda dell'equalizzatore digitale, si imposta nella camera trasmittente un segnale sonoro caratterizzato da uno spettro d'ampiezza crescente di 3 dB per ottava nella banda 63 ÷ 5000 Hz, con tolleranza ± 5 dB.

L'intera catena di misura viene calibrata all'inizio e alla fine della prova mediante il calibratore di livello sonoro Brüel & Kjær, con incertezza pari a ± 0.2 dB, a sua volta tarato mediante i campioni primari del laboratorio di Acustica dell'IEN.

La misura viene effettuata rilevando per ogni banda di frequenza di 1/3 di ottava, il livello medio di pressione sonora (L_1) nella camera trasmittente ed il livello medio di pressione sonora (L_2) nella camera ricevente.

Il Responsabile del
Settore Acustica

I livelli med. di pressione sonora sono definiti dalla relazione:

$$L = 10 \lg \frac{\frac{1}{T_m} \int_{T_m} p^2(t)\, dt}{p_0^2} \text{ (dB)}$$

dove:

p è la pressione sonora, in pascal,
p_0 è la pressione sonora di riferimento, uguale a 20 μPa;
T_m è l'intervallo d'integrazione, in secondi.

L'analisi in frequenza è realizzata mediante l'analizzatore digitale a due canali a 1/3 di ottava, effettuando una integrazione spazio-temporale su 64 secondi, corrispondenti a due giri completi del microfono. La misura viene ripetuta per tre diverse posizioni della sorgente sonora in camera trasmittente: lo spettro di pressione sonora complessivo viene ottenuto come media energetica sulle tre serie di misure, corrispondenti alle tre posizioni della sorgente.

Mediante la medesima catena di generazione, collegata ad un diffusore acustico omnidirezionale cubico, viene quindi misurato il tempo di riverberazione T (espresso per bande di 1/3 di ottava) della camera ricevente, effettuando una media su 4 posizioni del microfono e 2 posizioni della sorgente sonora.

Il potere fonoisolante, espresso in decibel, è definito dalla seguente relazione:

$$R = L_1 - L_2 + 10 \lg \frac{S}{A} \text{ (dB)}$$

dove:

S è l'area del campione, in m²,
A è l'area equivalente di assorbimento acustico, in m², dell'ambiente ricevente avente un tempo di riverberazione T, in s.

L'area equivalente di assorbimento acustico A è espressa dalla formula:

$$A = \frac{0.163\ V}{T} \text{ (m}^2\text{)}$$

V è il volume della camera ricevente in m³.

RISULTATI DI MISURA

I risultati della prova sono riportati nella tabella e nel grafico di pagina 4.
La descrizione del campione in prova è riportata nei disegni di pagina 5.

Il Responsabile del
Settore Acustica

Condizioni climatiche all'atto della prova:				
temperatura dell'aria:	t =	18	°C	
umidità:	U =	48	%	

Caratteristiche campione:			
area del campione:	S =	10	m²
massa per unità di area		43	kg/m²

Osservazione: la messa in opera della struttura è stata effettuata a cura del Richiedente.

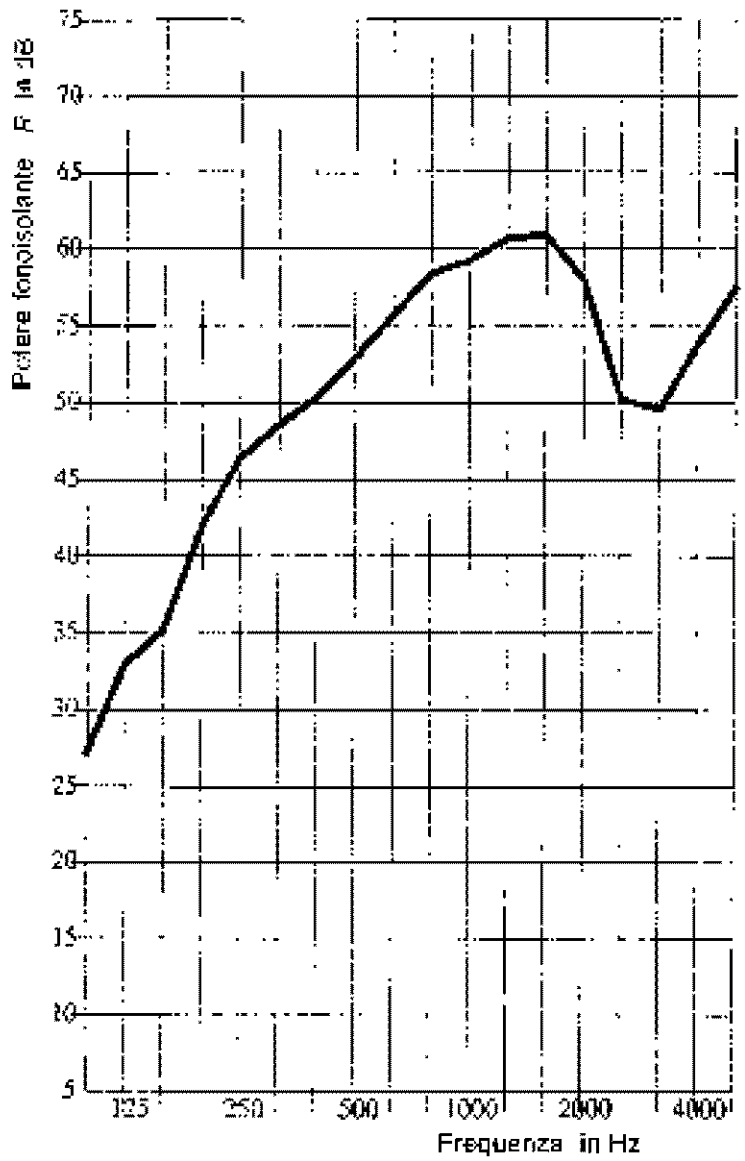

Frequenza (Hz)	R (dB)
100	27,2
125	32,9*
160	35,2*
200	41,8*
250	46,4*
315	48,5*
400	50,3*
500	52,9*
630	55,6*
800	58,3*
1000	59,2*
1250	60,6*
1600	60,9*
2000	58,0*
2500	50,2
3150	49,5
4000	53,7
5000	57,4*

Indice di valutazione e termini di adattamento: R_w (C; C_{tr}) = **52,8 (-2 ; -7) dB**

* La differenza rispetto al massimo potere fonoisolante ottenibile R'max, nell'ambiente di prova è inferiore a 15 dB.

Il Responsabile del
Settore Acustica

Parete "Optima 102/50/45"

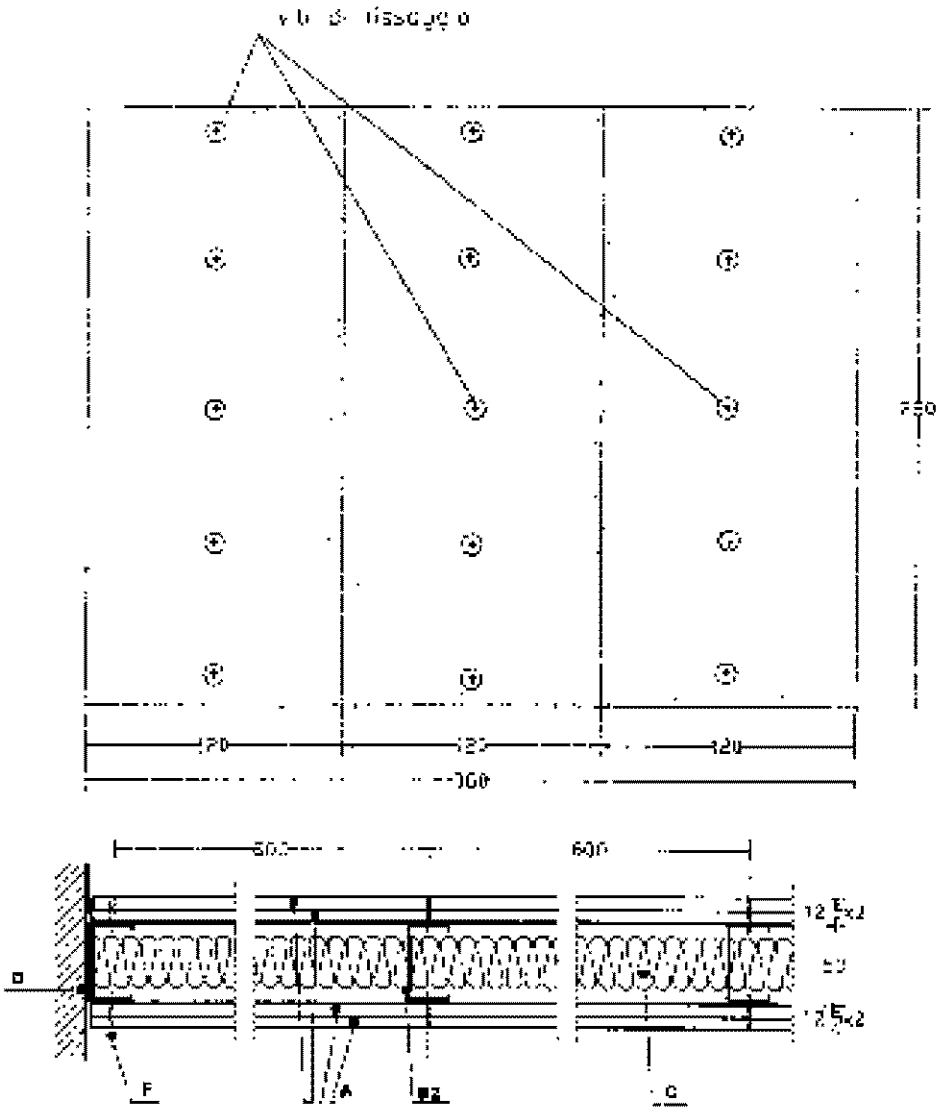

Descrizione campione
A. Lastra di gesso rivestito del tipo standard BPB, spessore 12,5 mm.
B. Struttura metallica in profili di acciaio zincato composta da:
B1. profili guida ad U, fissati sui lati orizzontali del vano di prova, larghezza 50 mm
B2. profili montanti a C, posti verticalmente ad interasse di 600 mm, larghezza 50 mm.
C. Pannello in lana di vetro "Pannello antiacustico PA2", densità 10 kg/m³, spessore 45 mm
D. Nastro di guarnizione in polietilene espanso a cellule chiuse
E. Trattamento dei giunti (perimetrali e tra lastre di gesso rivestito) eseguito mediante intonaco copriglie e rasatro di rinforzo
F. Vite di fissaggio lungo il perimetro del campione con passo 25-30 cm

Il Responsabile del
Settore Acustica

FACOLTÀ DI INGEGNERIA DELL'UNIVERSITÀ DI PADOVA
DIPARTIMENTO DI FISICA TECNICA

Certificato n° 093

DETERMINAZIONE DEL POTERE FONOISOLANTE DI UN ELEMENTO DI EDIFICIO IN LABORATORIO SECONDO LA NORMA ISO 140-3

Produttore: [illegible]

Identificazione del prodotto: [illegible]

Richiedente: [illegible]

Elemento in prova montato da: [illegible]

Data della prova: [illegible]

Descrizione dell'elemento e della disposizione nell'ambiente di prova: [illegible]

Frequenza [Hz]	R [dB]
100	[illegible]
125	[illegible]
160	[illegible]
200	[illegible]
250	[illegible]
315	[illegible]
400	[illegible]
500	[illegible]
630	[illegible]
800	[illegible]
1000	[illegible]
1250	[illegible]
1600	[illegible]
2000	[illegible]
2500	[illegible]
3150	[illegible]
4000	[illegible]
5000	[illegible]

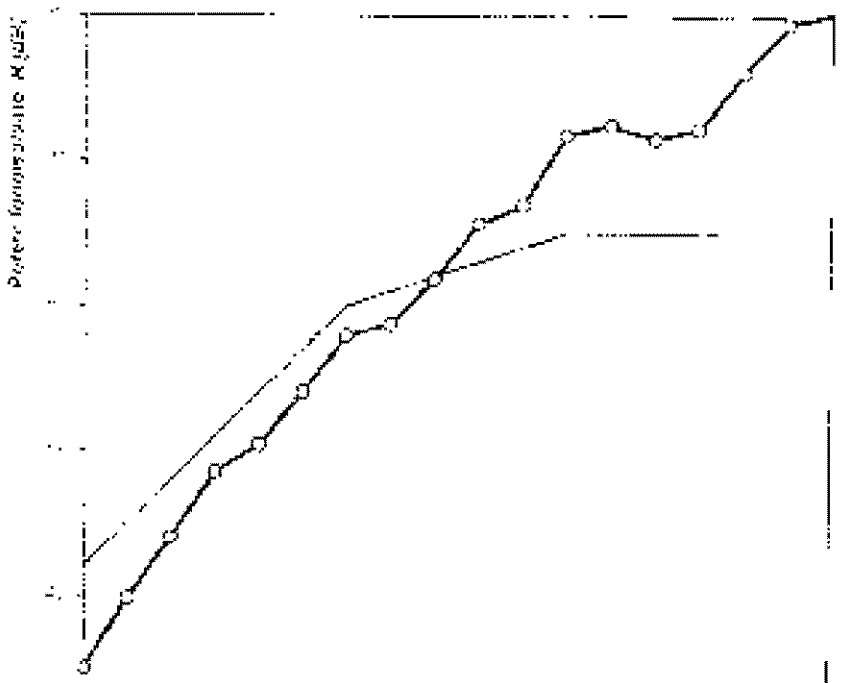

[illegible]

R_w (C; C$_{tr}$) = [illegible] dB

Padova 03/12/2001

Disposizione dell'elemento nell'ambiente di prova:

Descrizione dell'elemento in prova:

Condizioni di prova:

[illegible]	[illegible]	[illegible]
[illegible]	[illegible]	[illegible]
[illegible]	[illegible]	[illegible]
[illegible]	[illegible]	[illegible]
[illegible]	[illegible]	[illegible]
[illegible]	[illegible]	[illegible]
[illegible]	[illegible]	[illegible]

Ambiente di prova: [illegible]

Strumentazione utilizzata: [illegible]

Descrizione della sperimentazione: [illegible]

Note: [illegible]

Padova 02/12/2001 [illegible]