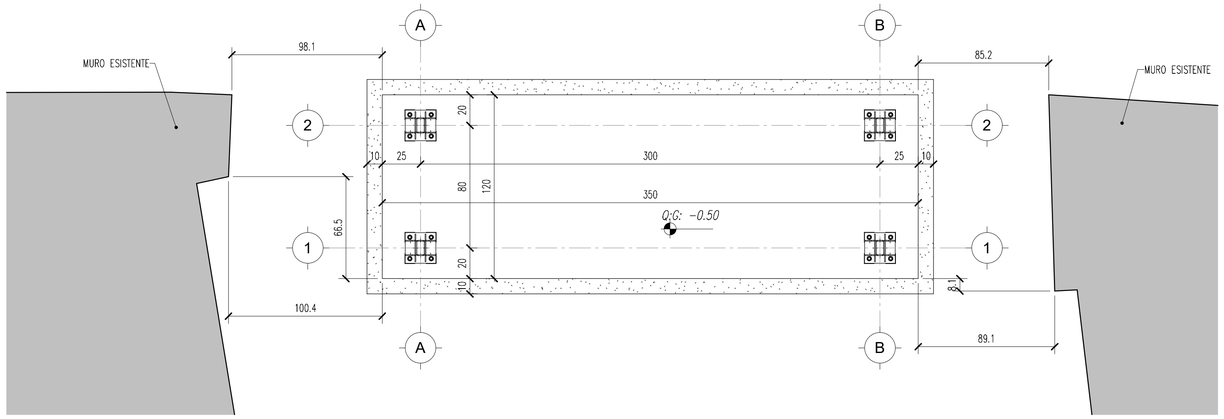

1 Carpenteria - Platea di Fondazione
1 : 20

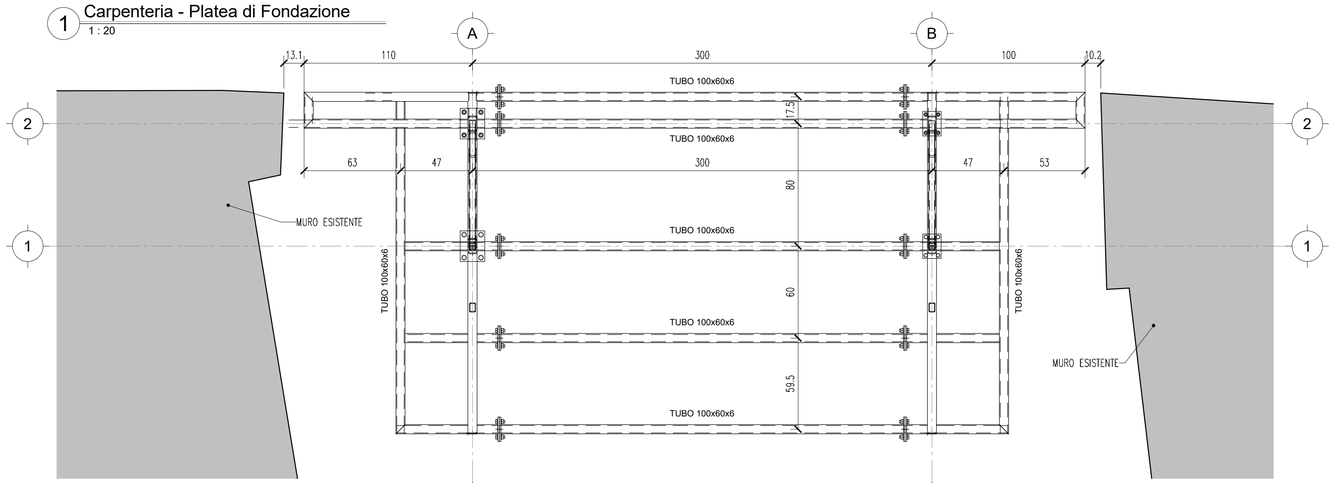

2 Carpenteria - Pianta delle coperture
1 : 20

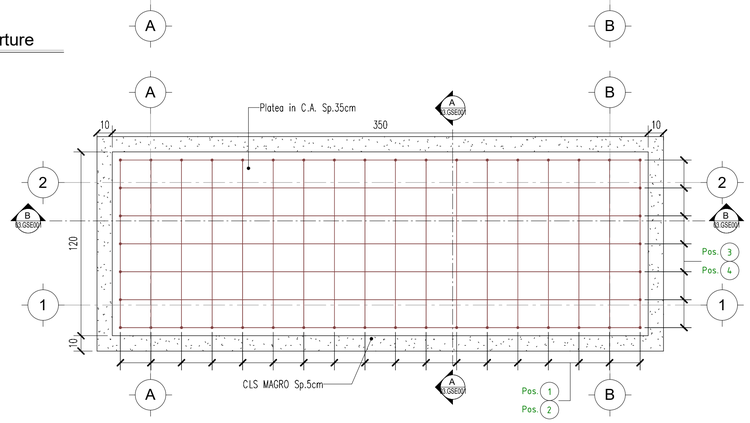

3 Armatura - Platea di Fondazione
1 : 20

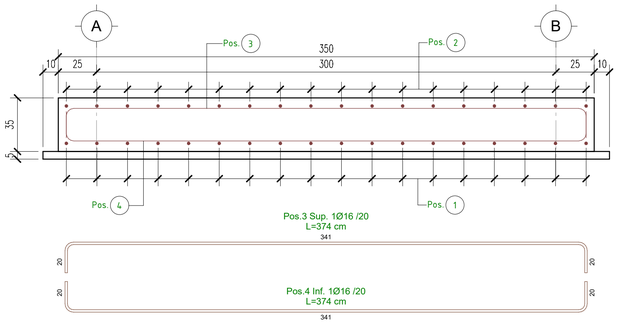

4 Armatura - Sezione B-B
1 : 20

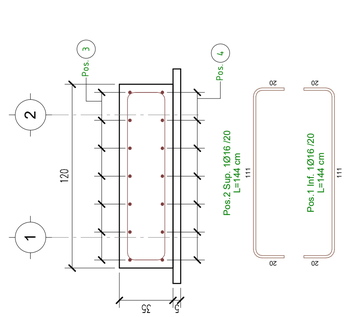

5 Armatura - Sezione A-A
1 : 20

PARTICOLARE 1 - DISTANZIATORI PER PLATEA IN C.A.

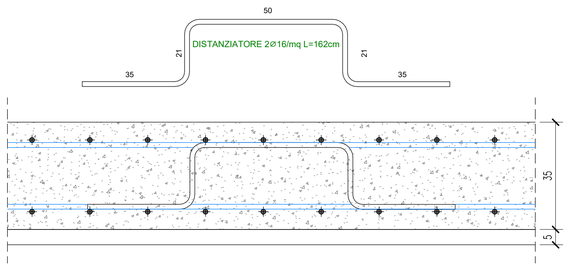

Distinta delle Armature in Fondazione

Pos.	Ø [mm]	A (cm)	B (cm)	C (cm)	D (cm)	Lunghezza [cm]	Quantità Totale	Lunghezza Totale [m]	Peso [kg/m]	Peso Totale [kg]
Fondazione strutturale										
1	16	20	111	20	0	144	18	25.86	1.578	40.82
2	16	20	111	20	0	144	18	25.86	1.578	40.82
3	16	20	341	20	0	374	7	26.16	1.578	41.29
4	16	20	341	20	0	374	7	26.16	1.578	41.29
Fondazione strutturale: 4							50	104.04		164.21

CALCESTRUZZO ARMATO

NORMATIVE DI RIFERIMENTO D.M. 17-01-2018
Circ. 21-01-2019 N° 7 C.S.LL.PP

CALCESTRUZZO

Tipo	Campi di Impiego	CLASSI DI ESPOSIZIONE AMBIENTALE (UNI 11104:2016 (prosp. 1))	CLASSE DI RESISTENZA (UNI EN206:2016 (prosp. 5))	Rapporto (A/C) max	Contenuto minimo di cemento [kg/m3]	Contenuto d'aria (solo per classi XF2 XF3 e XF4)	D max [mm]	Classe di consistenza al getto	Tipo di cemento (solo se necessario)	Copriferro nominale [mm]
Cls1	Fondazioni	XC2	C25/30 (Rck 30 N/mm2)	0.60	300		20	S4	325	45
Cls2	Magroni	XC0	C12/15 (Rck 15 N/mm2)	-	-		-	-	-	-

ACCIAI DA C.A.

_BARRE: B450C ad aderenza migliorata, controllato in stabilimento saldabile, con marcatura del produttore e del sagomatore
$f_{yk} \geq 450$ N/mm² $f_{tk} \geq 540$ N/mm²
$(f_y / f_{y,nom})_k \leq 1.25$ $1.15 \leq (f_t/f_y)_k \leq 1.35$

_RETI ELETTROSALDATE: B450A
$f_{yk} \geq 450$ N/mm² $f_{tk} \geq 540$ N/mm²
$(f_y / f_{y,nom})_k \leq 1.25$ $1.05 \leq (f_t/f_y)_k$

_In barre (6 mm =< Ø =< 50 mm) e rotoli (6 mm =< Ø =< 16 mm), reti elettrosaldate e tralicci.

PRESCRIZIONI OPERE IN C.A.
COPRIFERRO NOMINALE (D.M. 17-01-2018)

Elemento	$C = C_{min} + \Delta C_{Vn} + \Delta C_{dev}$
Fondazioni	4.5cm (C; SUPERF. ESTERNA)

ΔC_{dev}	(tolleranza posizionamento armature)	= ±1cm
ΔC_{Vn}	(incremento per Vita nominale > 100anni)	= 1cm

Si prescrive l'utilizzo di idonei distanziatori in fibrocemento o in alternativa in materiale plastico PVC per il rispetto del copriferro (ricoprimento delle amature).

COMMITTENTE

COMUNE DI NAPOLI

RESPONSABILE DEL PROCEDIMENTO
arch. Francesca Spera

CITTÀ VERTICALE: RIQUALIFICAZIONE DEI PERCORSI PEDONALI TRA LA COLLINA E IL MARE

PROGETTO ESECUTIVO / PETRAIO

MANDATARIA:
sab gruppo esc
Via Pievaiola, 15
06128 Perugia
info@sabeng.it
www.sabsrl.eu

Arch. Pierpaolo Papi
Arch. Francesco Pecorari
Arch. Sergio Tucci
Arch. Francesco Fucelli
Arch. Luca Persichini
Ing. Marco Adriani
Ing. Vincenzo Pujia
Ing. Catiuscia Maiggi
Ing. Barbara Bottausci

MANDANTI:
BS S.r.l.
Via Sant'Anna dei Lombardi, 16
80134 - Napoli (NA) info@bs5sed.it
tel. +39 081 552 86 03
email: info@bs5srl.it
Arch. Francesca Brancaccio Ph.D
(Amministratore Unico e Direttore Tecnico)
Ing. Ugo Brancaccio
(Direttore tecnico)

Studio Ing. Alberto Capitanucci

ELABORATO
Strutture- Progetto
Scala Monumentale di Montesanto
Pensilina - Carpenterie e Armature Fondazione

N° ELAB. 03.GSE001/00
COD. COMM. CNAP.001-01-02.20.ESE
SCALA Come indicato

REV.	EMESSO PER		RED.	CONTR.	APPR.	DATA
03						
02						
01						
00	ESECUTIVO	GALLETTI	PUJIA	ADRIANI		04/06/2021

NOME FILE/File name
UNITA' DI MISURA/Unit of Measure