Firmato digitalmente da:
SERENA RICCIO
Firmato il 22/12/2022 10:48
Serial#: Certificato: 2990f0135
Valido dal 26/10/2020 al 26/10/2023
InfoCert Firma Qualificata 2

SEZIONE TIPICA IN STAZIONE GALLERIA

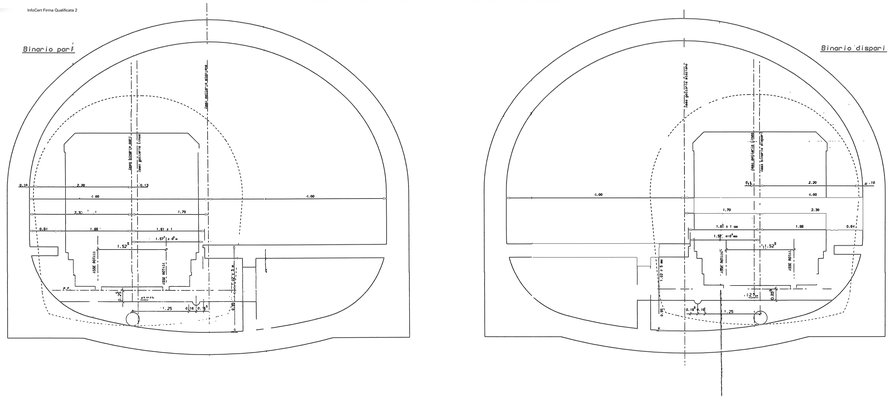

SEZIONE TIPICA IN CURVA GALLERIA

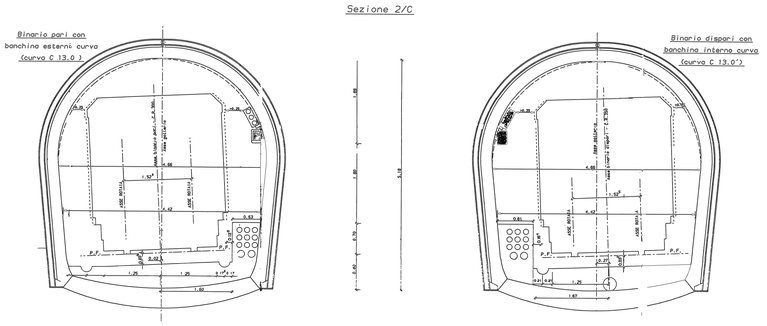

SEZIONE TIPICA IN RETTILINEO GALLERIA

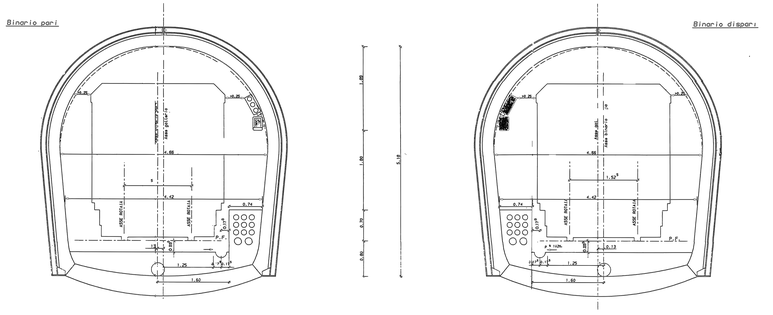

SEZIONE TIPICA IN STAZIONE VIADOTTO

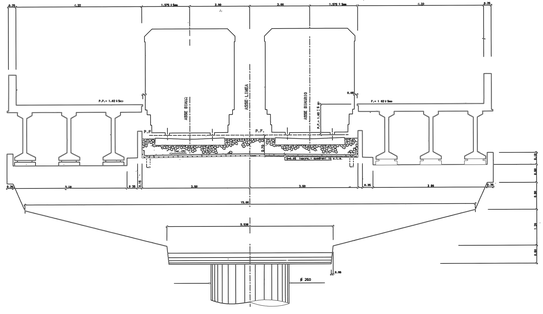

SEZIONE TIPICA IN CURVA VIADOTTO

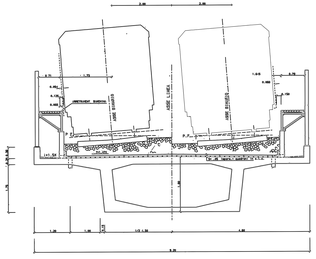

SEZIONE TIPICA IN RETTILINEO VIADOTTO

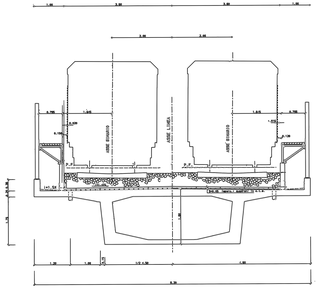

anm

COMUNE DI NAPOLI

LINEA 1 DELLA METROPOLITANA DI NAPOLI

RINNOVO E VALORIZZAZIONE DELL'ARMAMENTO DELLA TRATTA MONTEDONZELLI-PISCINOLA

LAVORI DI RINNOVO ARMAMENTO, NELLA TRATTA PISCINOLA – COLLI AMINEI E SOSTITUZIONE ROTAIA NELLA TRATTA COLLI AMINEI – MONTEDONZELLI

PROGETTO DI FATTIBILITA'

Titolo Elaborato:

Sezioni Linea 1

Codifica Documento				
Tipo	Codice	Disc.	Progr.	Revisione

Rev. N.	Data	Descrizione revisione documento	Redatto	Controllato	Approvato